	MATERIAL WERKSTOFF MATIERE MATERIALE	SURFACE PROTECTION OBERFLAECHENSCHUTZ PROTECTION DE SURFACE PROTEZIONE SUPERFICI
I	JED-352-9	-
II	Fe JED-589-1	Zn/Ni JED-739-3 COLOUR SHADE: SILVER FARBTON : SILBER NUANCE DE COLEUR: ARGENTIN TONO DI COLORE: ARGENTEO
III	STAINLESS STEEL	-
IV	CuZn JED-035M1	-
V	SELF-ADHESIVE FOIL/ POLYESTER SELBSTKLEBENDE FOLIE/ POLYESTER FEUILLE AUTOCOLLANTE/POLYESTER LAMINA AUTOADESIVA/ POLYESTER	-

DANGER

ENSURE EXTENSION LOCKING BEFORE INFLATING; ANY UNINTENDED DETACHMENT HAS TO BE PREVENTED
VOR DRUCKBEAUFSCHLAGUNG GEWAEHRLEISTEN, DASS DIE SCHLAUCHVERLAENGERUNG EINGERASTET IST UND SICH NICHT SELBSTTAETIG LOESEN KANN
S'ASSURER DU VEROUILLAGE DE LA RALLONGE AVANT GONFLAGE; TOUTE SEPARATION NON VOULUE DOIT ETRE EVITEE
PRIMA DEL GONFIAGGIO, IL PROLUNGAMENTE TUBO DEVE ESSERE IN POSIZIONE DÁRRESTO; OGNI SEPARAZIONE INVOLONTARIA DEVE ESSERE IMPEDITA

✳ CONNECTION WITH WABCO EXTENSION OR EQUIVALENT REF : 960 730 051 4 TO 960 730 099 4
VERBINDUNG MIT WABCO VERLAENGERUNG ODER ENTSPRECHEND REF : 960 730 051 4 BIS 960 730 099 4
CONNEXION AVEC RALLONGE WABCO OU EQUIVALENT REF : 960 730 051 4 A 960 730 099 4
CONNESSIONE CON LINEA DI PROLUNGAMENTO WABCO O SECONDO RIF : 960 730 051 4 a 960 730 099 4

EXTENSION NOZZLE
VERLAENGERUNGSANSCHLUSS
EMBOUT RALLONGE
RACCORDO DI PROLUNGAMENTO

SCALE
MASSSTAB 1:1
ECHELLE
SCALA

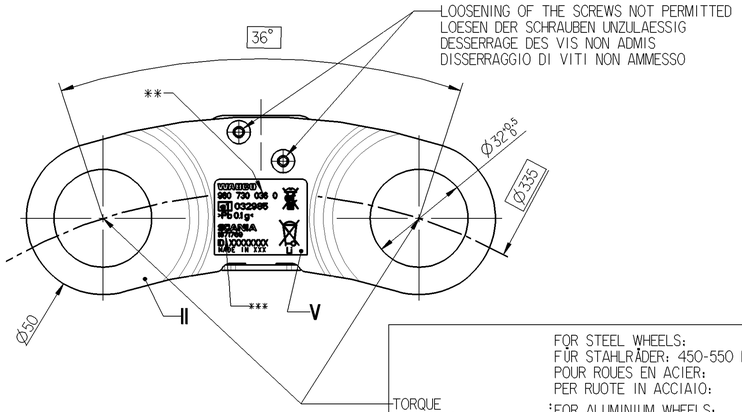

TORQUE ANZUGSMOMENT COUPLE DE SERRAGE COPPIA DI SERRAGGIO :	FOR STEEL WHEELS: FÜR STAHLRÄDER: 450-550 Nm POUR ROUES EN ACIER: PER RUOTE IN ACCIAIO: FOR ALUMINIUM WHEELS: FÜR ALUMINIUMRÄDER: 550-650 Nm POUR ROUES EN ALUMINIUM: PER RUOTE IN ALLUMINIO:

OR ACCORDING TO THE MANUFACTURER´S SPECIFICATIONS
BZW. GEMÄß HERSTELLERANGABE
OU SUIVANT LES SPECIFICATIONS DU FABRICANT
O SECONDO INDICAZIONI DEL PRODUTTORE

SECTION A-A
SCHNITT A-A
COUPE A-A
SEZIONE A-A

SCALE
MASSSTAB
ECHELLE 2:1
SCALA

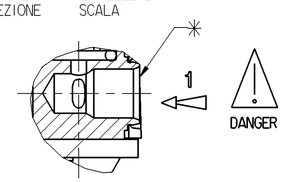

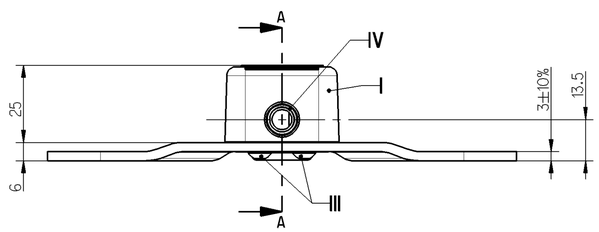

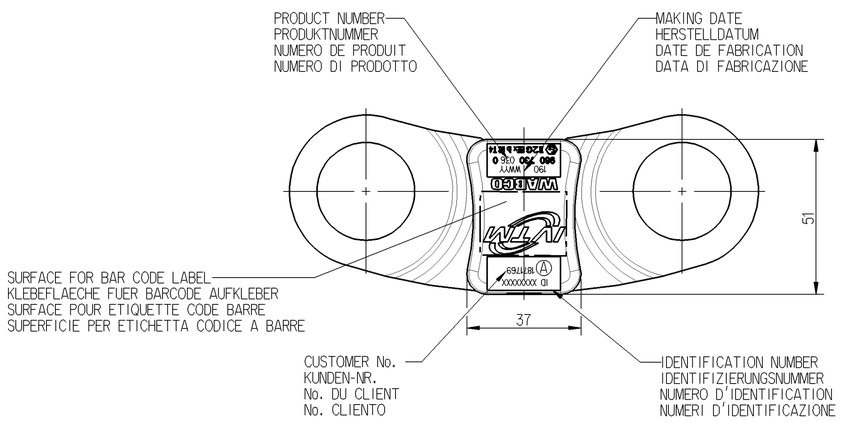

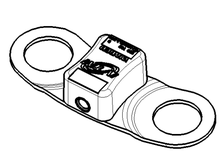

SCALE
MASSSTAB
ECHELLE 1:1/2
SCALA

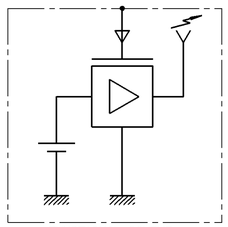

FUNCTIONAL SCHEME
FUNKTIONSDIAGRAMM
DIAGRAMME FONCTIONNEL
SCHEMA FUNZIONALE

PRECISION GENAUIGKEIT PRECISION PRECISIONE	Pressure \ Temperature	-40°..-10°C	-10°C..50°C	50°..120°C
	2...10 bar	±3% FSO	±2% FSO	±4% FSO
	>10...14 bar	±5% FSO	±3% FSO	±5% FSO

RF POWER
SENDELEISTUNG
PUISSANCE
POTENZA
-45 dBm AT BEI A A 3m

TRANSMITTER FREQUENCY
SENDEFREQUENZ
FREQUENCE D EMISSION
FREQUENZA DI TRANSMISSIONE
433.92MHz ±100KHz

THERMAL RANGE
THERM.ANWENDUNGSBEREICH
TEMPERATURE D'UTILISATION
TEMPERATURA DI UTILIZZAZIONE
-40°C...+90°C AND UND ET E 120°C - 24h

MEDIUM: AIR
MEDIUM: LUFT
FLUIDE: AIR
FLUIDO: ARIA
EMC NUMBER
EMC NUMMER
NUMERO CEM
NUMERO CEM

e1 032985

1	SUPPLY VORRAT ALIMENTATION ALIMENTAZIONE	MEASURING RANGE MESSBEREICH PLAGE DE MESURE GAMMA DI MESURA	2 < P < 14 bar

DEGREE OF PROTECTION WITH EXTENSION
SCHUTZART MIT VERLAENGERUNG
DEGRE DE PROTECTION AVEC RALLONGE
GRADO DI PROTEZIONE CON PROLUNGA
IP6K6K
IP6K7
IP6K9K

FOR FURTHER TECHNICAL DATA SEE PRODUCT SPECIFICATION :
WEITERE TECHNISCHE DATEN SIEHE PRODUKT SPEZIFIKATION : 960 730 036 0
POUR AUTRES DONNEES TECHNIQUES VOIR PRODUCT SPECIFICATION :
PER ULTERIORI DATI TECNICI VEDERE SPECIFICA DI PRODOTTO :

*** 1871769
CUSTOMER No.
KUNDEN-NR.
No. DU CLIENT
No. CLIENTO

** 960 730 036 0
PRODUCT NUMBER
PRODUKTNUMMER
NUMERO DE PRODUIT
NUMERO DI PRODOTTO

114689	A	07-10-04
DCN-No.	Rev.	Date
State of Revision		

General Specification: JED-334-0
Further Technical Data:
Doc. Code: Sheet: To
General Tolerances JED-261

Class 1)	Range of Nominal Dimensions (± mm) ≤ 50	> 50 ≤ 180	> 180 ≤ 400	> 400	∢
Fine	0.5	1.0	1.5	2.0	
Medium	1.0	2.0	3.0	4.0	±3°
Coarse	2.0	3.5	5.0	6.5	
Tapped Holes acc.					

1) Tolerance Class Applied Crossmarked

Copyright WABCO ®

	Date	Signature
Drawn	2007-06-29	BAK
Checked	2007-08-16	Pietsch
Expert	Brand	

WABCO

EXTERNAL WHEEL MODULE
EXTERNES RADMODUL
MODULE DE ROUE EXTERNE
MODULO DI RUOTA ESTERNO

Mass	Scale	Material No.	WABCO Id. No.: 9607300360		
0.210 KG	1:1	960 730 036 0	Doc.Code 005	Language ML	Sheet 1/1
Size A 1	TRI 580		Function Code	CAD System Pro/E	Prod.Type 01X
			Replacement for -		

100mm

Tout Communication ou reproduction de ce document, toute exploitation ou communication de son contenu sont interdites, sauf autorisation expresse. Tout manquement à cette règle constitue un délit, entraînant de plus l'obligation de réparer les dommages et préjudices de toutes sortes.

Non è permesso consegnare o farci o riprodurre questo documento, né utilizzare il contenuto o renderlo comunque noto a terzi senza autorizzazione esplicita. Ogni infrazione costituisce un illecito doloso e comporterà il risarcimento dei danni subiti.

Weitergabe sowie nicht ausdrücklich zugestandene Verwertungen und Mitteilung ihres Inhalts verpflichten zu Schadensersatz.

Copying of this document and giving it to others and the use or communication of the contents thereof, are not permitted without express authority. Contravention of this restriction constitutes an evident delict and result in a liability to the payment of damages. All rights are reserved in the event of the grant of a patent or registration of a utility model or design. You document is the subject of copyright.