BAR CODE AND PRODUCT LABELS DESTRIPTION *BARCODE UND PRODUKT AUFKLEBER BESCHREIBUNG*	
FIELD NUMBER	FIELD DISTRIPCION *FELD BESCHREIBUNG*
1	WABCO LOGO *WABCO LOGO*
2	WABCO PRODUCT NUMBER *WABCO PRODUKTNUMMER*
3	HOMOLOGATION MARK *HOMOLOGATIONMARKE*
4	CUSTOMER LOGO *KUNDEN LOGO*
5	CUSTOMER NUMBER *KUNDENNUMMER*
6	ID NUMBER *ID NUMMER*
7	COUNTRY OF ORIGIN *HERKUNFTSLAND*
8	SRCEW SIGN *SCHRAUBE ZEICHEN*
9	CE SIGN *CE ZEICHEN*
10	GARBAGE SIGN *MUELL SYMBOL*
11	BAR CODE *BARCODE*
12	LEAD CONTENT *BLEIGEHALT*
13	UKCA SIGN *UKCA ZEICHEN*

<1> SAFETY CHARACTERISTICS	0
<2> SIGNIFICANT CHARACTERISTICS	2

DANGER ENSURE EXTENSION LOCKING BEFORE INFLATING; ANY UNINTENDED DETACHMENT HAS TO BE PREVENTED
VOR DRUCKBEAUFSCHLAGUNG GEWAEHRLEISTEN, DASS DIE SCHLAUCHVERLAENGERUNG EINGERASTET IST UND SICH NICHT SELBSTTAETIG LOESEN KANN

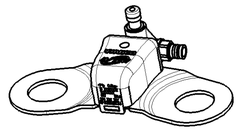

1:2

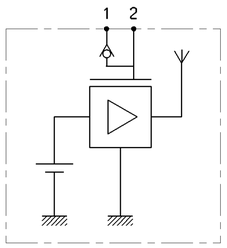

FUNCTIONAL SCHEME
FUNKTIONSDIAGRAMM

PRECISION *GENAUIGKEIT*	Temperature	0...+70°C	-20...0°C +70...+85°C	-40...-20°C +85...+125°C
	max FSO [%]	1.33	2	3.2

RF POWER *SENDELEISTUNG*	-12 dBm
TRANSMITTER FREQUENCY *SENDEFREQUENZ*	min 433.82MHz max 434.02MHz
THERMAL RANGE *THERM.ANWENDUNGSBEREICH*	-40°C...+90°C AND 120°C - 24h
MEDIUM: *MEDIUM:*	AIR *LUFT*
EMC NUMBER: *EMC NUMMER:*	E1 10R-056437
MEASURING RANGE: *DRUCK MESS BEREICH:*	200 < P < 1400 kPa RELATIVE TO ATMOSPHERIC PRESSURE= 100kPa *RELATIV ZUM* *ATMOSPHAERENDRUCK= 100kPa*
DEGREE OF PROTECTION WITH EXTENSION *SCHUTZART MIT VERLAENGERUNG*	IP6K6K IP6K7 IP6K9K
FOR FURTHER TECHNICAL DATA SEE PRODUCT SPECIFICATION *WEITERE TECHNISCHE DATEN SIEHE PRODUKT SPEZIFIKATION*	960 731 990 0
<2> (1) LABEL, CONTENTS SEE DOCUMENT *"LABELING INFORMATION"*	960 731 110 0 (DOC. CODE 922)
(2) PUSH-TO-CONNECT WITH PA-TUBE 6 X 1,5; PA12PHLY ONLY *PUSH-TO-CONNECT NUR MIT PA-TUBE 6 X 1,5; PA12PHLY*	
CONTAINS LITHIUM BATTERY *ENTHÄLT LITHIUM BATTERIE*	Li CONTENT: 0,15g *LITHIUM ANTEIL 0,15g*

	MATERIAL *WERKSTOFF*	SURFACE PROTECTION *OBERFLAECHENSCHUTZ*
I	JED-352-9	-
II	Fe JED-589-1	Zn/C JED-739-3 COLOUR SHADE: SILVER *FARBTON : SILBER*
III	STEEL *STAHL*	ZINC COATING ACCORDING TO JED-256-4 *VERZINKUNG NACH JED-256-4*
IV	SELF-ADHESIVE FOIL/ POLYESTER *SELBSTKLEBENDE FOLIE/ POLYESTER*	-

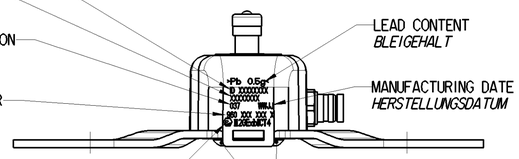

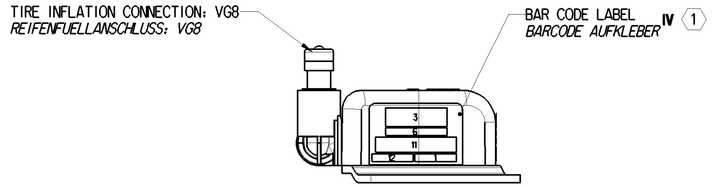

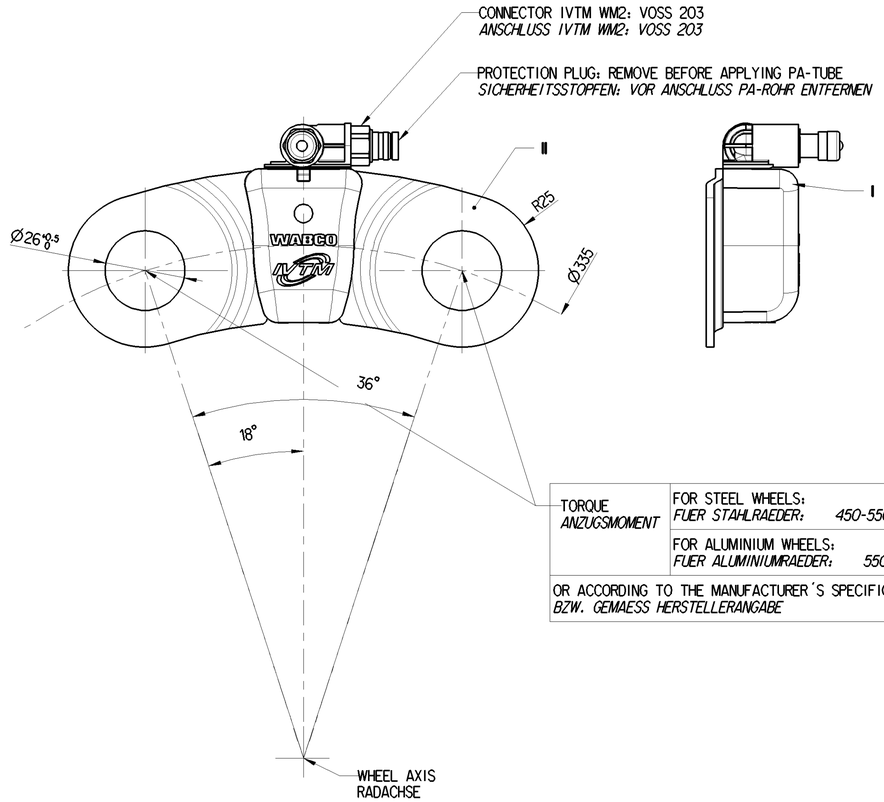

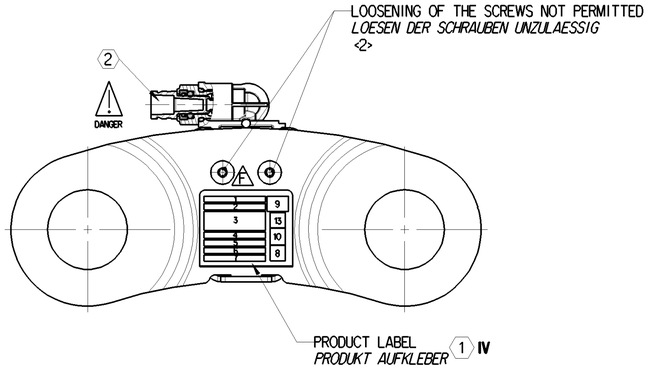

TORQUE *ANZUGSMOMENT*	FOR STEEL WHEELS: *FUER STAHLRAEDER: 450-550 Nm*
	FOR ALUMINIUM WHEELS: *FUER ALUMINIUMRAEDER: 550-650 Nm*
OR ACCORDING TO THE MANUFACTURER´S SPECIFICATIONS *BZW. GEMAESS HERSTELLERANGABE*	

General Specification: ISO 8015, JED-334-1, Size ISO 14405 LP						
Further Technical Data:						
Doc. Code:		Sheet:		To		
General Tolerances JED-261						
		Range of nominal dimensions in mm				
Class 1)		≤ 50	> 50 ≤ 180	> 180 ≤ 400	> 400	
Fine		±0.5	±1	±1.5	±2	±3°
Medium	X	±1	±2	±3	±4	
Coarse		±2	±3.5	±5	±6.5	
Tapped Holes acc. JED-152						
1) Tolerance Class Applied Crossmarked						

Copyright WABCO®

Date	Signature
Drawn 2023-01-31	Markuszewski
Checked 2023-02-13	Cornelius

Dimensions in mm

WABCO

IVTM WHEEL MODULE 2

Mass	Scale	Material No.	Date of first issue: 2007-10-25		
0.230 kg	1:1	960 731 110 0	Doc. Code 005	Language DE	Sheet 1/1
Size A 1	CAD System CREO	ECN-No. 511513	Revision 3x F	Techn. Resp. 6033	Replacement for

100mm

Tous droits de propriété intellectuelle réservés, notamment en matière de travaux et de modèles.
Weitergabe sowie Vervielfältigung dieser Unterlage, Verwertung und Mitteilung ihres Inhalts nicht gestattet, soweit nicht ausdrücklich zugestanden. Zuwiderhandlungen verpflichten zu Schadenersatz. Alle Rechte für den Fall der Patenterteilung oder Gebrauchsmustereintragung vorbehalten.
Copying of this document and giving it to others and the use or communication of the contents thereof, are forbidden without express authority. Offenders are liable to the payment of damages. All rights are reserved in the event of the grant of patent or registration of a utility model or design. This document is the subject of copyright.