TIRAGE du :

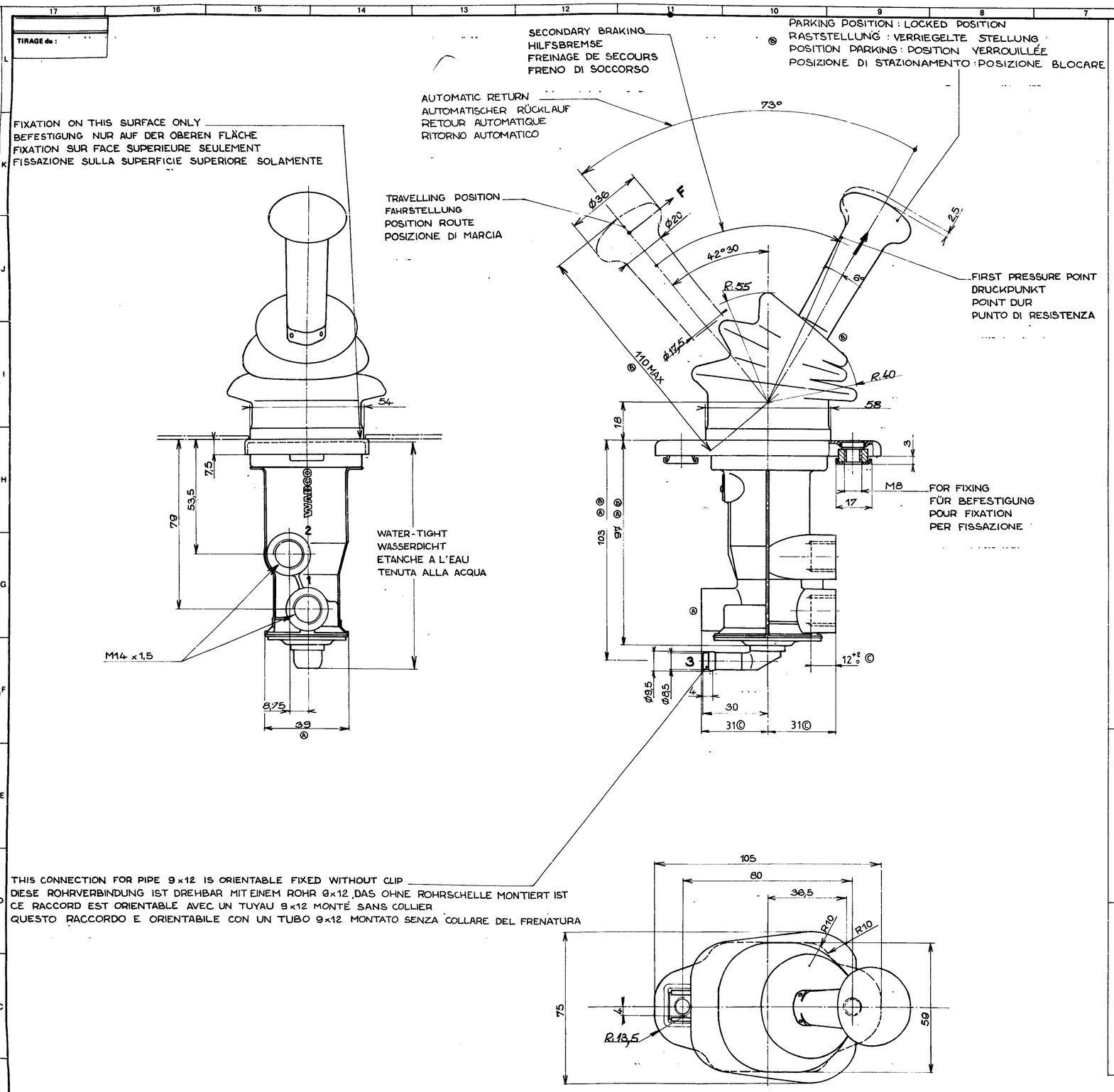

THIS CONNECTION FOR PIPE 9×12 IS ORIENTABLE FIXED WITHOUT CLIP
DIESE ROHRVERBINDUNG IST DREHBAR MIT EINEM ROHR 9×12, DAS OHNE ROHRSCHELLE MONTIERT IST
CE RACCORD EST ORIENTABLE AVEC UN TUYAU 9×12 MONTÉ SANS COLLIER
QUESTO RACCORDO E ORIENTABILE CON UN TUBO 9×12 MONTATO SENZA COLLARE DEL FRENATURA

MASS MASSE MASSE MASSA	0,7 kg
WORKING TEMPERATURE	-40 + 80°C THE VALVE IS TIGHT IN ALL POSITIONS OF LEVER UP TO -20°C. BELOW SOME LEAKAGES ARE POSSIBLE WITHOUT DAMAGE ON WORKING OF THE DEVICE
THERMISCHER ANWENDUNGSBEREICH	-40 +80°C DAS VENTIL IST DICHT IN ALLEN STELLUNGEN DES HEBELS BIS -20°C. DARUNTER KANN ES LECKVERLUST GEBEN OHNE NACHTEIL FÜR DIE TÄTIGKEIT DES GERÄTES
TEMPERATURE DE FONCTIONNEMENT	-40 +80°C LE ROBINET EST ETANCHE POUR TOUTES POSITIONS DU LEVIER JUSQU'A -20°C. EN DESSOUS IL PEUT PRESENTER DES FUITES NON PREJUDICIABLES A SON FONCTIONNEMENT
TEMPERATURA DI ESERCIZIO	-40 +80°C IL RUBINETTO E A TENUTA PER TUTTE LE POSIZIONI DELLA LEVA FINO A UNA TEMPERATURA DI -20°C. A TEMPERATURA INFERIORI SONO AMMESSE PERDITE SENZA INCONVENIENTI DI FUNZIONAMENTO
MEDIUM MEDIUM FLUIDE FLUIDO	AIR DRUCKLUFT AIR ARIA
INLET PRESSURE Pa EINGESTEUERTER DRUCK PRESSION D' ALIMENTATION PRESSIONE DI ALIMENTAZIONE	Pa 10 bar max
DELIVERY PRESSURE FOR Pd AUSGESTEUERTER DRUCK FÜR PRESSION DÉLIVRÉE POUR PRESSIONE DI UTILIZZAZIONE PER	α<10° = INLET PRESSURE EINGESTEUERTER DRUCK PRESSION D' ALIMENTATION PRESSIONE DI ALIMENTAZIONE Pa
Ⓑ FORCE AT LEVER IN TRAVELLING POSITION KRAFT AM HEBEL IN FAHRSTELLUNG FORCE SUR LEVIER EN POSITION ROUTE FORZA SULLA LEVA IN POSIZIONE DI MARCIA	F = 20 N AT FIRST PRESSURE POINT AM DRUCKPUNKT AU POINT DUR AL PUNTO DI RESISTENZA F = 55N MAX 40 N MIN

1	SUPPLY VORRAT ALIMENTATION ALIMENTAZIONE
2	DELIVERY PRESSURE AUSGESTEUERTER DRUCK PRESSION D' UTILISATION PRESSIONE DI UTILIZZAZIONE
3	EXHAUST ENTLÜFTUNG ECHAPPEMENT SCARICO

THEORETICAL DECREASING CHARACTERISTIC
THEORETISCHE ABSTEIGENDE KENNLINIE
CARACTERISTIQUE THEORIQUE DESCENDANTE
CARATTERISTICA TEORETICA DISCENDENTE

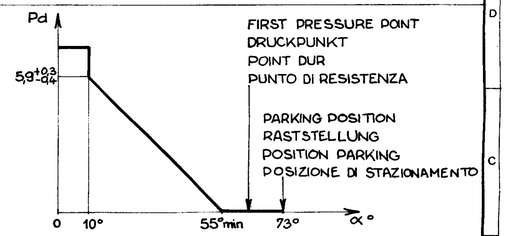

79113	C	79.11.02	78.09.27	DNA 78134
78134	B	79.04.17		
78134	A	78.02.07		

CHANGE NO | LETT. | DATE

REPLACEMENT FOR

GENERAL SPEC - ALLGEMEINE SPEZ - SPEC GENERALES - SPEC GENERALI

BLANK NO - ROHTEILNUMMER - NO. PIECE BRUTE - NO PEZZO GREZZO

TREATMENT - BEHANDLUNG - TRAITEMENT - TRATTAMENTO

SURFACE PROTECTION - OBERFLÄCHENSCHUTZ - PROTECTION - PROTEZIONE

MATERIAL - WERKSTOFF - MATIERE - MATERIALE

DATE	DRAWN	SIGNATURE
78.09.25	VIDEAU	
78.09.27	VIDEAU	

STANDARDIZATION: 78.09.27

WABCO WESTINGHOUSE

MVR BRAKE VALVE.
MVR BREMSVENTIL
RUBINETTO MVR
ROBINET-MVR-

MASS: 0,7 kg | SCALE: 1:1 | T.R.: 210 | SIZE: A1

IDENTIFICATION CODE: 961 722 150 0 | F 724 407 00 | SHEET /

CODE FOR FUNCTION | CODE FOR SHAPE | CODE FOR DOCUMENT: 605

WESTINGHOUSE S.A. Tous droits de reproduction réservés

R2-000-013