TIRAGE du :

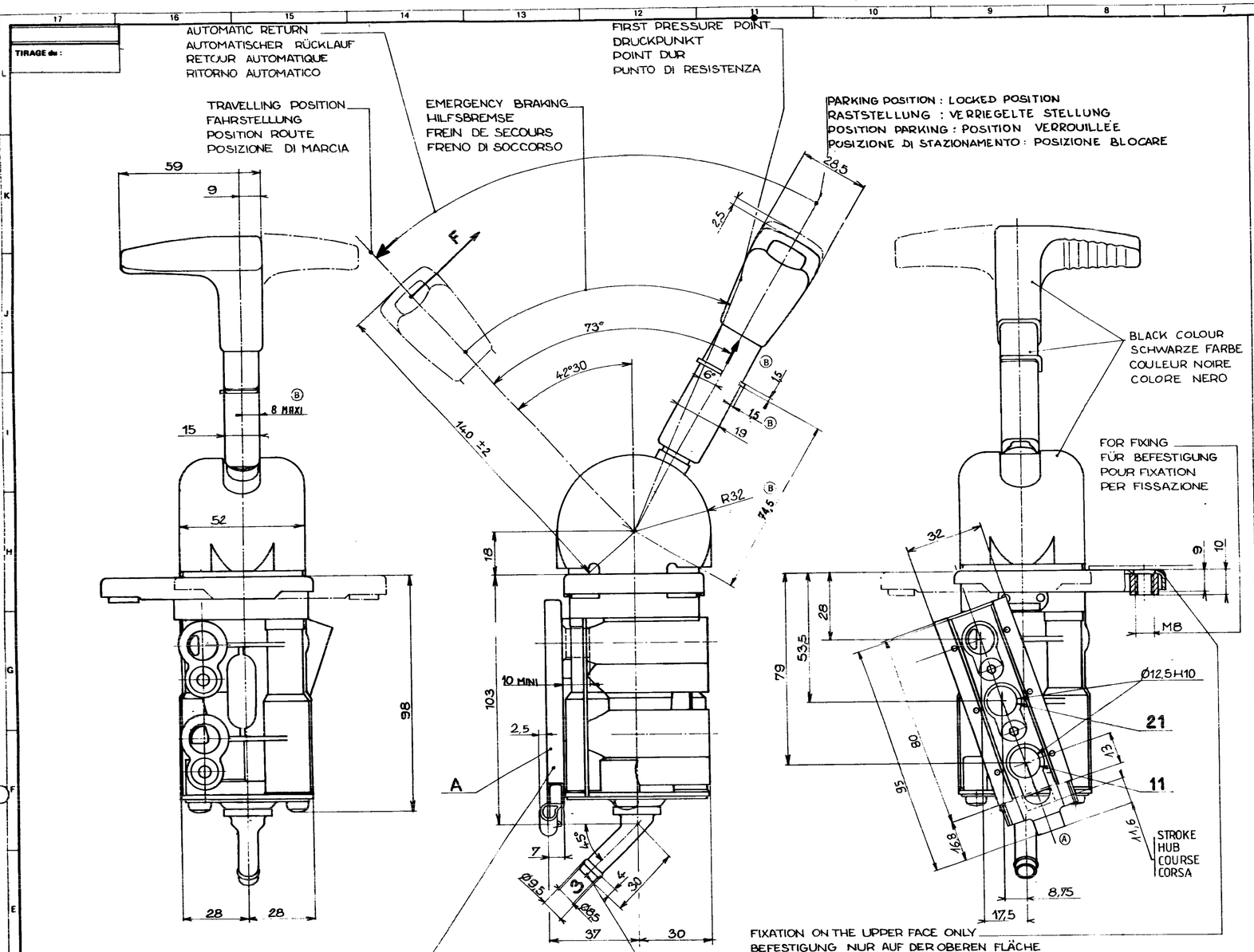

WORKING TEMPERATURE	-40 +80°C THE VALVE IS TIGHT IN ALL POSITIONS OF LEVER UP TO -20°C. BELOW SOME LEAKAGES ARE POSSIBLE WITHOUT DISTURBING HIS OPERATION
THERMISCHER ANWENDUNGSBEREICH	-40 +80°C DAS VENTIL IST DICHT IN ALLEN STELLUNGEN DES HEBELS BIS -20°C. DARUNTER KANN ES LECKVERLUST GEBEN OHNE NACHTEIL FÜR DIE TÄTIGKEIT DES GERÄTES
TEMPERATURE DE FONCTIONNEMENT	-40 +80°C LE ROBINET EST ETANCHE POUR TOUTE POSITION DU LEVIER JUSQU'A -20°C. EN DESSOUS IL PEUT PRESENTER DES FUITES NON PREJUDICIABLES A SON FONCTIONNEMENT
TEMPERATURA DI ESERCIZIO	-40 +80°C IL RUBINETTO E A TENUTA PER TUTTE LE POSIZIONI DELLA LEVA FINO A UNA TEMPERATURA DI -20°C. A TEMPERATURA INFERIORI SONO AMMESSE PERDITE SENZA INCONVENIENTI DI FUNZIONAMENTO
MEDIUM MEDIUM FLUIDE FLUIDO	AIR DRUCKLUFT AIR ARIA
INLET PRESSURE Pa EINGESTEUERTER DRUCK PRESSION D'ALIMENTATION PRESSIONE DI ALIMENTAZIONE	Pa 10 bar max
DELIVERY PRESSURE FOR Pd AUSGESTEUERTER DRUCK FÜR PRESSION DÉLIVRÉE POUR PRESSIONE DI UTILIZZAZIONE PER	$\alpha < 10°$ INLET PRESSURE EINGESTEUERTER DRUCK PRESSION D'ALIMENTATION PRESSIONE DI ALIMENTAZIONE Pa
F FORCE AT LEVER AFTER KRAFT AM HEBEL NACH FORCE AU LEVIER APRES FORZA SULLA LEVA DOPO	10 ACTIONS WIRKUNGEN ACTIONS AZIONE

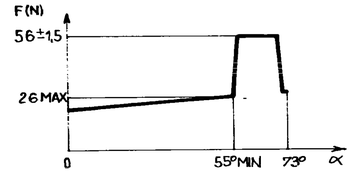

11	SUPPLY VORRAT ALIMENTATION ALIMENTAZIONE
21	DELIVERY PRESSURE AUSGESTEUERTER DRUCK PRESSION DÉLIVRÉE PRESSIONE DI UTILIZZAZIONE
3	EXHAUST ENTLÜFTUNG ECHAPPEMENT SCARICO

THEORETICAL DECREASING CHARACTERISTIC
THEORETISCHE ABSTEIGENDE KENNLINIE
CARACTERISTIQUE THEORIQUE DESCENDANTE
CARATTERISTICA TEORETICA DISCENDENTE

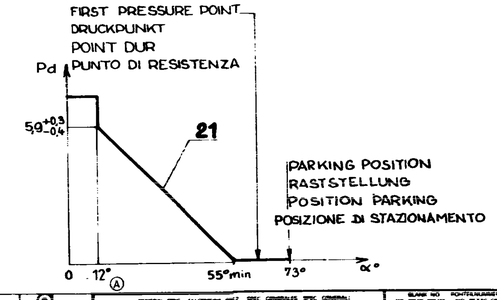

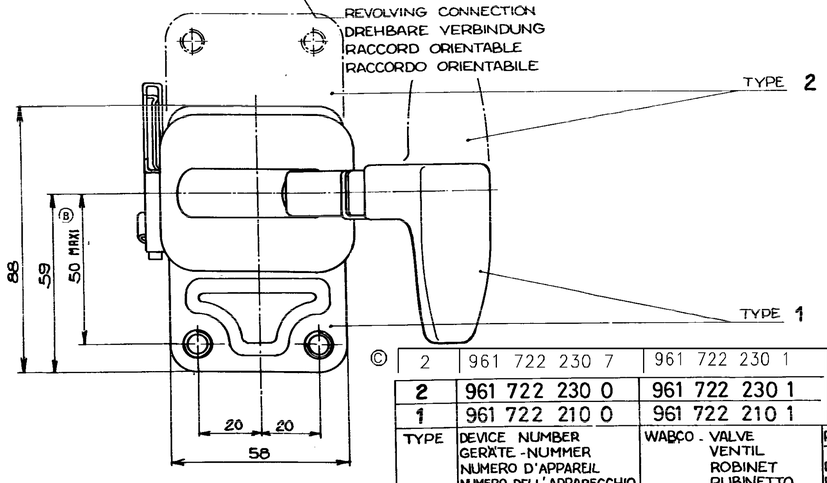

© 2	961 722 230 7	961 722 230 1	961 722 800 2 VOSS NR. 349 000
2	961 722 230 0	961 722 230 1	
1	961 722 210 0	961 722 210 1	
TYPE	DEVICE NUMBER GERÄTE-NUMMER NUMERO D'APPAREIL NUMERO DELL'APPARECCHIO	WABCO - VALVE VENTIL ROBINET RUBINETTO	PART A TEIL PIECE PEZZO SUPPLIER LIEFERANT FOURNISSEUR FORNITORE VOSS

96151	06-06-96	70-04-02	BEOM
87 014	87.01.22	79.06.21	VIDEAU
80134	80-12-19	80.01.25	DNA 99108

WABCO WESTINGHOUSE

MVR BRAKE VALVE
MVR BREMSVENTIL
RUBINETTO MVR
ROBINET MVR

1,2 kg | 1:1 | A1 | 210 | 521 | 653

961 722 210 0