TIRAGE du :

AUTOMATIC RETURN
AUTOMATISCHER RÜCKLAUF
RETOUR AUTOMATIQUE
RITORNO AUTOMATICO

FIRST PRESSURE POINT
DRUCKPUNKT
POINT DUR
PUNTO DI RESISTENZA

PARKING POSITION : LOCKED POSITION
RASTSTELLUNG : VERRIEGELTE STELLUNG
POSITION PARKING : POSITION VERROUILLÉE
POSIZIONE DI STAZIONAMENTO : POSIZIONE BLOCARE

TRAVELLING POSITION
FAHRSTELLUNG
POSITION ROUTE
POSIZIONE DI MARCIA

EMERGENCY BRAKE
HILFSBREMSE
FREIN DE SECOURS
FRENO DI SOCCORSO

FIXATION ON THE UPPER FACE ONLY
BEFESTITUNG NUR AUF DER OBEREN FLAECHE
FIXATION SUR FACE SUPERIEURE SEULEMENT
FISSAZIONE SULLA SUPERFICIE SUPERIORE SOLAMENTE

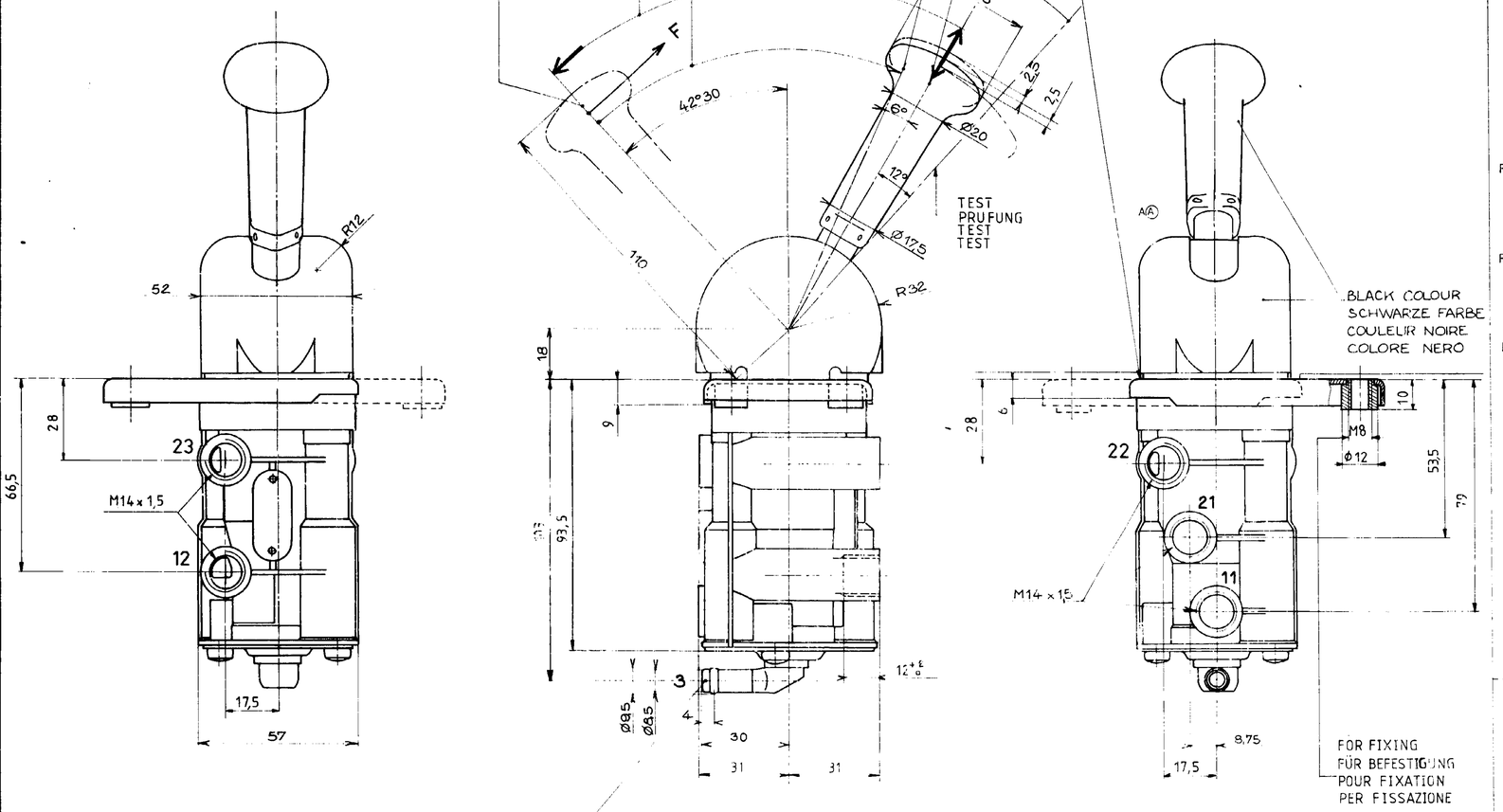

WORKING TEMPERATURE	-40 +80°C THE VALVE IS TIGHT IN ALL POSITIONS OF LEVER UP TO -20°C. BELOW SOME LEAKAGES ARE POSSIBLE WITHOUT DISTURBING HIS OPERATION
THERMISCHER ANWENDUNGSBEREICH	-40 +80°C DAS VENTIL IST DICHT IN ALLEN STELLUNGEN DES HEBELS BIS -20°C. DARUNTER KANN ES LECKVERLUST GEBEN OHNE NACHTEIL FÜR DIE TÄTIGKEIT DES GERÄTES
TEMPERATURE DE FONCTIONNEMENT	-40 +80°C LE ROBINET EST ETANCHE POUR TOUTE POSITION DU LEVIER JUSQU'A -20°C. EN DESSOUS IL PEUT PRESENTER DES FUITES NON PREJUDICIABLES A SON FONCTIONNEMENT
TEMPERATURA DI ESERCIZIO	-40 +80°C IL RUBINETTO E A TENUTA PER TUTTE LE POSIZIONI DELLA LEVA FINO A UNA TEMPERATURA DI -20°C. A TEMPERATURA INFERIORI SONO AMMESSE PERDITE SENZA INCONVENIENTI DI FUNZIONAMENTO.
MEDIUM MEDIUM FLUIDE FLUIDO	AIR DRUCKLUFT AIR ARIA
Pa INLET PRESSURE EINGESTEUERTER DRUCK PRESSION D'ALIMENTATION PRESSIONE DI ALIMENTAZIONE	Pa 10 bar max
Pd DELIVERY PRESSURE FOR AUSGESTEUERTER DRUCK FÜR PRESSION DÉLIVRÉE POUR PRESSIONE DI UTILIZZAZIONE PER	$\alpha < 10°$ INLET PRESSURE EINGESTEUERTER DRUCK PRESSION D'ALIMENTATION PRESSIONE DI ALIMENTAZIONE Pa
F FORCE AT LEVER AFTER KRAFT AM HEBEL NACH FORCE SUR LEVIER APRES FORZA SULLA LEVA DOPO	10 ACTIONS WIRKUNGEN ACTIONS AZIONE

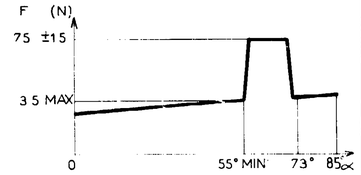

THIS CONNECTION WITH PIPE 9x12 IS SWIVELLING WHEN FIXED WITHOUT CLIP
DIESE ROHRVERBINDUNG, MIT ROHR 9x12, IST DREHBAR SOFERN KEINE ROHRSCHELLE MONTIERT IST
CE RACCORD AVEC TUYAU 9x12, EST ORIENTABLE SI MONTE SANS COLLIER
QUESTO RACCORDO CON UN TUBO 9x12 E ORIENTABILE MONTATO SENZA COLLARE DEL FRENATURA

TYPE 2

TYPE 1

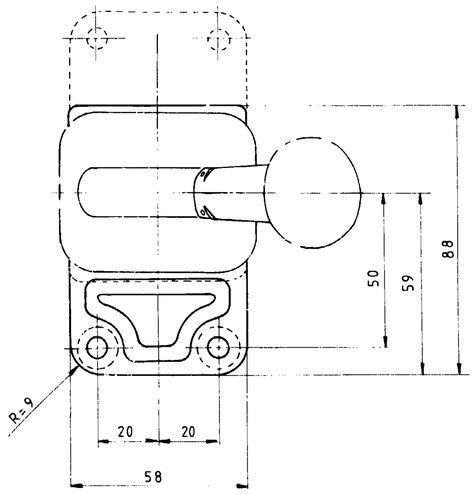

11	SUPPLY VORRAT ALIMENTATION ALIMENTAZIONE
21	DELIVERY PRESSURE AUSGESTEUERTER DRUCK PRESSION DÉLIVRÉE PRESSIONE DI UTILIZZAZIONE
3	EXHAUST ENTLÜFTUNG ECHAPPEMENT SCARICO
12	EMERGENCY RELEASE VALVE : SUPPLY NOTLÖSEVENTIL : VORRAT VALVE DE SECURITE : ALIMENTATION VALVOLA DI SICUREZZA : ALIMENTAZIONE
23	EMERGENCY RELEASE VALVE : SPRING BRAKE NOTLÖSEVENTIL : FEDERSPEICHERZYLINDER VALVE DE SECURITE : FREIN A RESSORT VALVOLA DI SICUREZZA : CILINDRO A MOLLA
22	TRAILER CONTROL VALVE ANHÄNGER STEUERVENTIL VALVE DE CONTROLE DE REMORQUE VALVOLA DI CONTROLLO DI RIMORCHIO

THEORETICAL DECREASING CHARACTERISTIC
THEORETISCHE ABSTEIGENDE KENNLINIE
CARACTERISTIQUE THEORIQUE DESCENDANTE
CARATTERISTICA TEORETICA DISCENDENTE

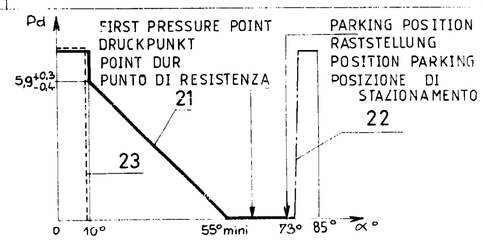

2	961 722 273 0 723 867 93
1	961 722 253 0 723 867 97
TYPE	VARIANTS VARIANTES

80500 B 80-02-14

80-02-14	Sanchez	WABCO WESTINGHOUSE
80.02.22	VIDEAU	MVR BRAKE VALVE MVR BREMSVENTIL RUBINETTO MVR ROBINET MVR

81012 A A 81-02-12

0,9 | 11 | 961 722 253 0 | F 723 867 97

DRAWING OF 76.06.17
961 722 250 0 B

A 1 | 210 | 605