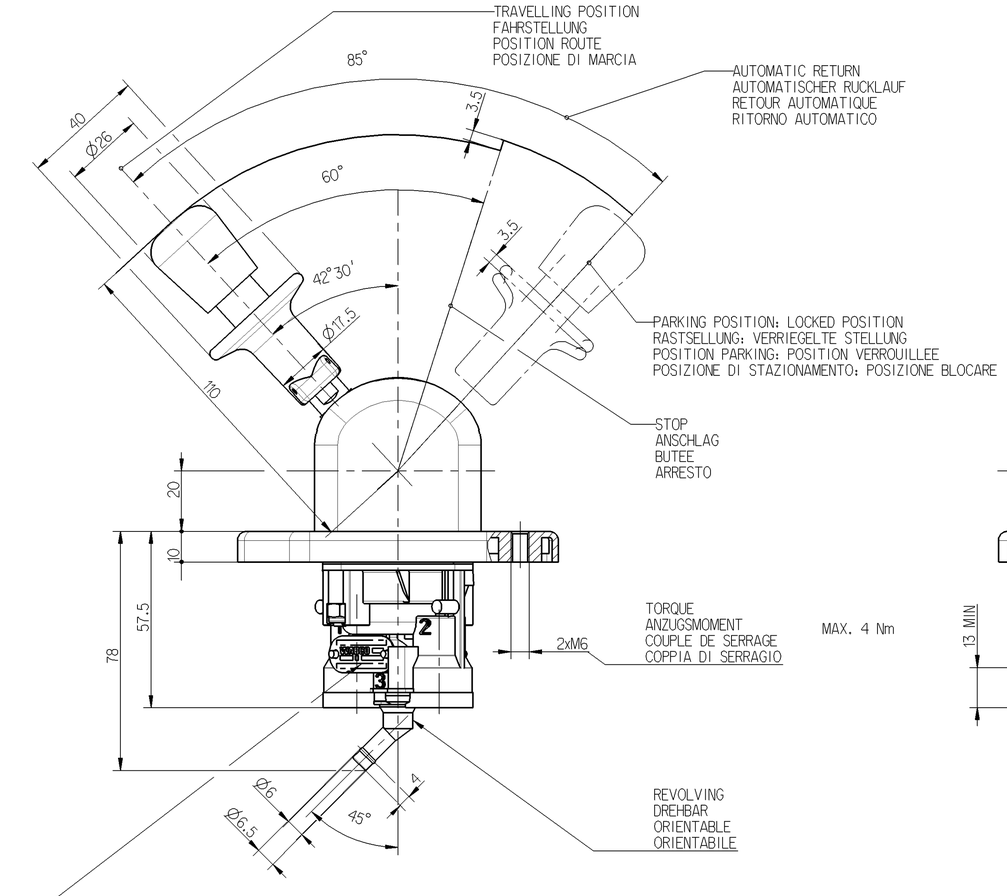

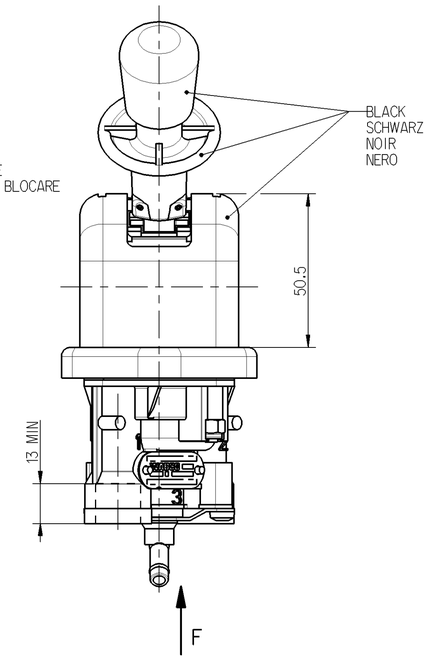

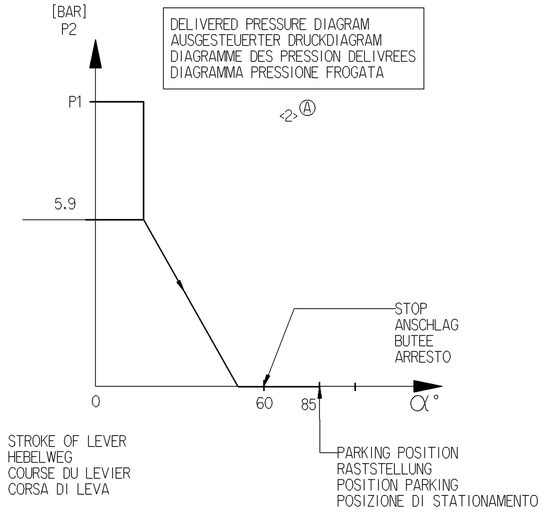

MARKING OF PORTS
KENNZEICHNUNG DER ANSCHLUESSE
MARQUAGE DES ORIFICES
MARCATURA DEGLI ORIFIZI

SUPPLY VORRAT ALIMENTATION ALIMENTAZIONE	1
SPRING BRAKE CYLINDER FEDERSPEICHERZYLINDER CYLINDRE A RESSORT CYLINDRO A MOLLA	2
EXHAUST ENTLUEFTUNG ECHAPPEMENT SCARICO	3

Ⓐ SPECIAL CHARACTERISTICS
1x<> BESONDERE MERKMALE
CARACTERISTIQUES SPECIALES
CARATTERISTICHE SPECIALI

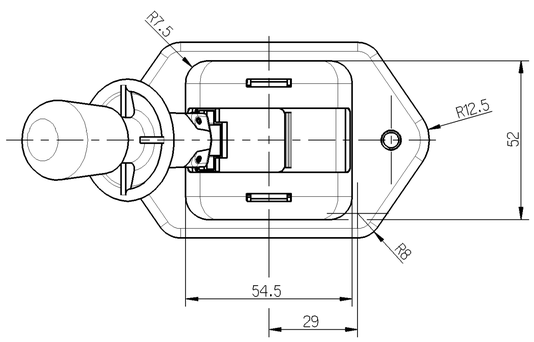

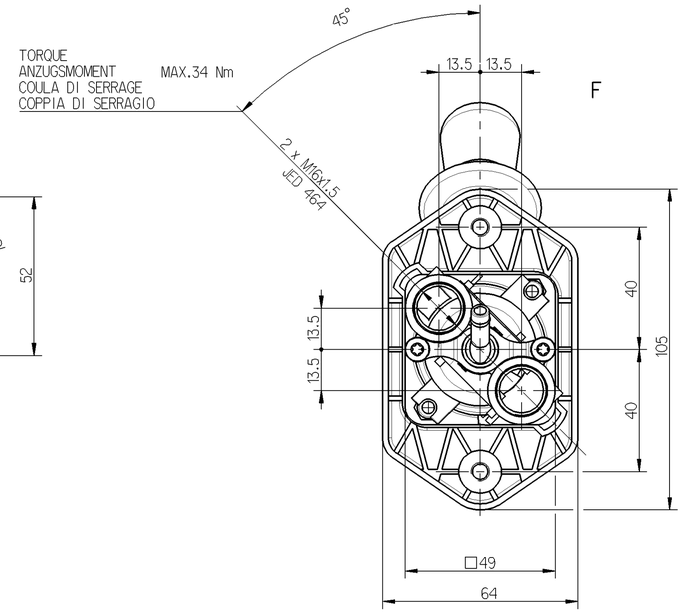

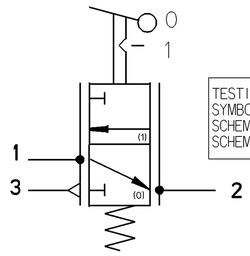

TESTING SHEME
SYMBOL
SCHEMA DE PRINCIPE
SCHEMA DI PRINCIPIO

GENERAL DATA
ALLGEMEINE DATEN
CARACTERISTIQUES GENERALES
CARATTERISTICHE GENERALI

MEDIUM : AIR MEDIUM : LUFT FLUIDE : AIR FLUIDO : ARIA
THERMICAL RANGE THERM ANWENDUNGSBEREICH TEMPERATURE D'UTILISATION -40° C.....+80° C TEMPERATURA DI UTILIZZAZIONE
P1 = 10 BAR

General Specification: JED-334-0					
Further Technical Data:					
Doc. Code:		Sheet:	To		
General Tolerances JED-261					
Range of Nominal Dimensions (± mm)					
Class 1)	≤ 50	> 50 ≤ 180	> 180 ≤ 400	> 400	∢
Fine	0.5	1.0	1.5	2.0	
Medium	1.0	2.0	3.0	4.0	±3°
Coarse X	2.0	3.5	5.0	6.5	
Tapped Holes acc. JED-152					
1) Tolerance Class Applied Crossmarked					

Copyright WABCO®

Date	Signature	
Drawn 2010-01-14	Damek	
Checked 2010-01-14	Surmacz	
Expert Surmacz Ⓐ		

WABCO

HAND BRAKE VALVE
HANDBREMSVENTIL
ROBINET DE FREINAGE A MAIN
RUBINETTO DI COMMANDO A MANO

Mass	Scale	Material No.			Date of first issue: 2010-01-14
0.55 kg	1:1	961 723 038 0 Ⓐ			Doc.Code: 005 / Language: ML / Sheet: 1/1
Size: A 1	CAD System: Pro/E	ECN-No.: 151935	Revision: 5 A	Techn. Resp.: 5211	Replacement for: –

10.0mm

Tout Communication ou reproduction de ce document, toute exploitation ou communication de son contenu sont interdites, sauf autorisation expresse. Tout manquement à cette règle constitue un délit, ouvrant le droit à un dommage et entraîne des dommages et intérêts. Tous droits réservés, notamment en cas de dépôt de brevet, de modèle de fabrication ou de modèle d'utilité.

Non è permesso consegnare a terzi o riprodurre questo documento, né utilizzarne il contenuto o renderlo comunque noto a terzi senza autorizzazione scritta. Ogni violazione costituisce un illecito civile e comporterà il risarcimento dei danni subiti.

Copying of this document and giving it to others and the use or communication of the contents thereof, are forbidden without express authority. Contravention of this restriction will constitute an incident civilo and result in a liability to the payment of damages. All rights are reserved in the event of the grant of a patent, utility model or design. This document is the property of WABCO.

Weitergabe sowie Vervielfältigung dieser Unterlage, Verwertung und Mitteilung ihres Inhalts nicht gestattet, soweit nicht ausdrücklich zugestanden. Zuwiderhandlungen stehen erlassrechtlichen Schadensersatz zur und verpflichten zu Schadensersatz. Alle Rechte für den Fall der Patenterteilung oder Gebrauchsmuster-Eintragung vorbehalten.

dim: 961723038_____005 / template: ____ / date: Expired / mdl: 961723038_____A02