<1> THE LOOKING DEVICE MUST AUTOMATICALLY AND SAFETY LOCK THE HANDLE IN THE PARKING POSITION
DIE VERRASTUNG MUSS DEN HEBEL AUTOMATISCH UND SICHER IN DER PARKPOSITION HALTEN
LA BUTEE DOIT VERROUILLER AUTOMATIQUEMENT ET DE FACON SECURISEE LA POIGNEE EN POSITION PARKING

COLOUR : BLACK
FARBE : SCHWARZ
COULEUR : NOIR
COLORE : NERO

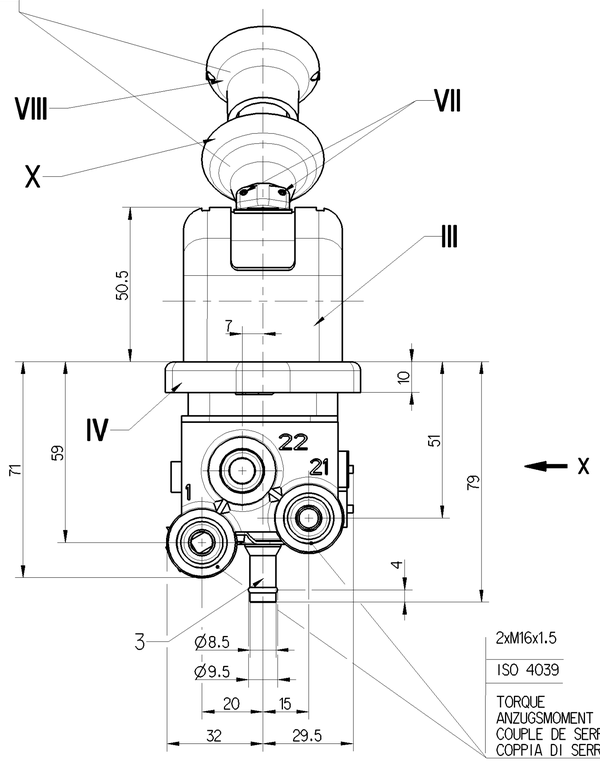

2xM16x1.5
ISO 4039
TORQUE
ANZUGSMOMENT 34 Nm MAX
COUPLE DE SERRAGE
COPPIA DI SERRAGGO

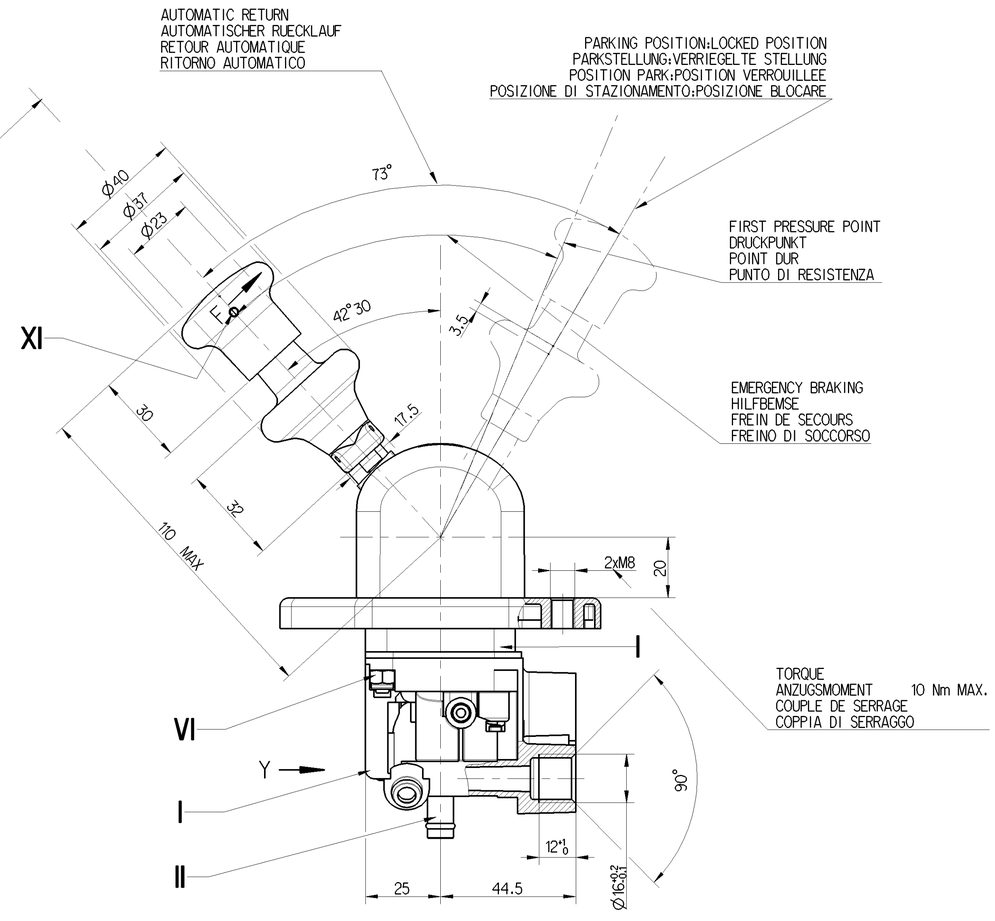

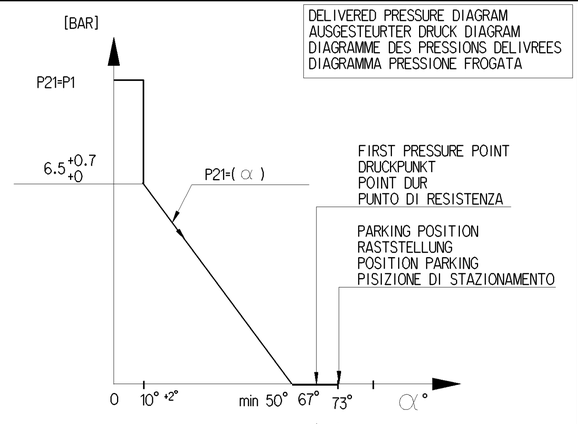

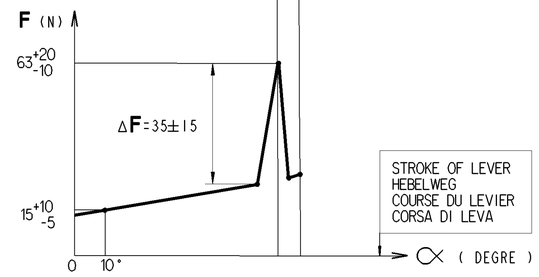

VIEW
ANSICHT
VUE
VISTA
Y

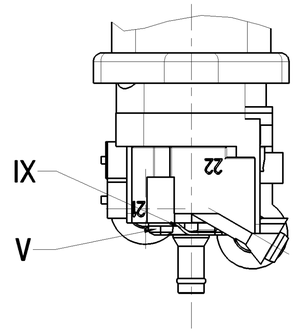

TESTING SCHEME
SYMBOL
SCHEMA DE PRINCIPE
SCHEMA DI PRINCIPIO

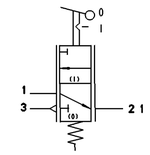

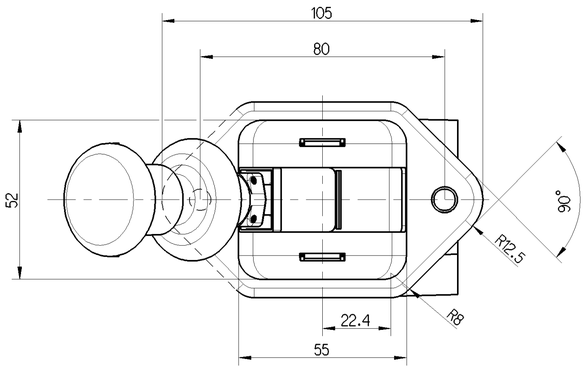

VIEW
ANSICHT
VUE
VISTA
X
2:1

CUSTOMER IDENTIFICATION NUMBER
KUNDEN IDENTYFICATIONS NUMMER
CLIENT NUMERO D'IDENTYFICATION
CLIENTE NUMERO D'IDENTYFICAZZIONE

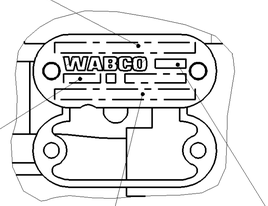

DATE OF MANUFACTURE
HERSTELLDATUM
DATE DE FABRICATION
DATA DI FABRICAZIONE

PRI

WABCO IDENTIFICATION NUMBER
WABCO IDENTIFIKATIONS-NUMMER
WABCO NUMERO D'IDENTIFICATION
WABCO NUMERO D'IDENTIFICAZIONE

1x<> SPECIAL CHARACTERISTICS
BESONDERE MERKMALE
CARACTERISTIQUES SPECIALES
CARATTERISTICHE SPECIALI

	MATERIAL MATIERE	SURFACE PROTECTION PROTECTION DE SURFACE
I	JED-004M	JED-260
II	JED-326	
III	JED-776-1	
IV	JED-029 M1	JED-259
V	JED-679.0	JED-256
VI	JED-051 M2	JED-257
VII	JED-061 MO	
VIII	SNEVYL GSE 7235	
IX	JED-021 M1	JED-257
X	AKULON S240C	
XI	STEEL	JED-371-1

SUPPLY VORRAT ALIMENTATION ALIMENTAZIONE	1	MEDIUM: AIR MEDIUM: LUFT FLUIDE : AIR FLUIDO: ARIA
SPRING BRAKE CYLINDER FEDERSPEICHERZYLINDER CYLINDRE A RESSORT CILINDRO A MOLLA	2 1	TERMICAL RANGE THERMISCHER ANWENDUNGSBEREICH -40°....+80° TEMPERATURE DUTILIZATION TEMPERATURA DI UTILIZZAZIONE
EXHAUST ENTLUEFTUNG ECHAPPEMENT SCARICO	3	P1=11 bar MAX

General Specification: JED-334-0
Further Technical Data:Product Specification 961 723 065 0
Doc. Code: 035 Sheet: 1 To 5
General Tolerances JED-261

Range of Nominal Dimensions (± mm)					
Class 1)		≤ 50	> 50 ≤ 180	> 180 ≤ 400	> 400
Fine		0.5	1.0	1.5	2.0
Medium		1.0	2.0	3.0	4.0
Coarse	X	2.0	3.5	5.0	6.5

±3°
Tapped Holes acc.JED 464
1) Tolerance Class Applied Crossmarked

Copyright WABCO®

Date	Signature
Drawn 2014-04-23	Damek
Checked 2014-04-24	Swiatek
Expert Swiatek	

WABCO

HAND BRAKE VALVE
HANDBREMSVENTIL
ROBINET DE FREINAGE A MAIN
ROBINETTO DI COMANDO A MANO

Mass	Scale	Material No.			Date of first issue: 2014-04-15	
0.8 KG	1:1	961 723 065 0			Doc.Code 005	Language ML	Sheet 1/1
Size A 1	CAD System Pro/E	ECN-No. -	Revision A	Techn. Resp. 5211	Replacement for -	

100mm

Tutte Comunicazione o riproduzione di questo documento, tutte esploitazione o comunicazione di son contenu sont interdites, sauf autorisation expresse. Tout manquement à cette règle constitue un deux evident et expose son auteur au versement de dommages et intérêts. Tous droits réservés, notamment en cas de délivrance de brevet ou de dépôt d'un modèle d'utilité.

Weitergabe sowie Vervielfältigung dieser Unterlage, Verwertung und Mitteilung ihres Inhalts nicht gestattet, soweit nicht ausdrücklich zugestanden. Zuwiderhandlungen verpflichten zum Ersatz des entstandenen Schadens. Alle Rechte für den Fall der Patenterteilung oder Gebrauchsmustereintragung vorbehalten.

Non è permesso consegnare o farci o riprodurre questo documento, né utilizzare il contenuto o renderlo comunque noto o terzi senza autorizzazione scritta. Ogni infrazione costituisce un evidente abuso e comporterà il risarcimento dei danni subiti.

Copying of this document and giving it to others and the use or communication of the contents thereof, are forbidden without express authority. Contravention of this restriction will constitute an evident abuse and result in a liability to the payment of damages. All rights arising out of the grant of a patent or registration of a utility model or design. This document is the subject of copyright.