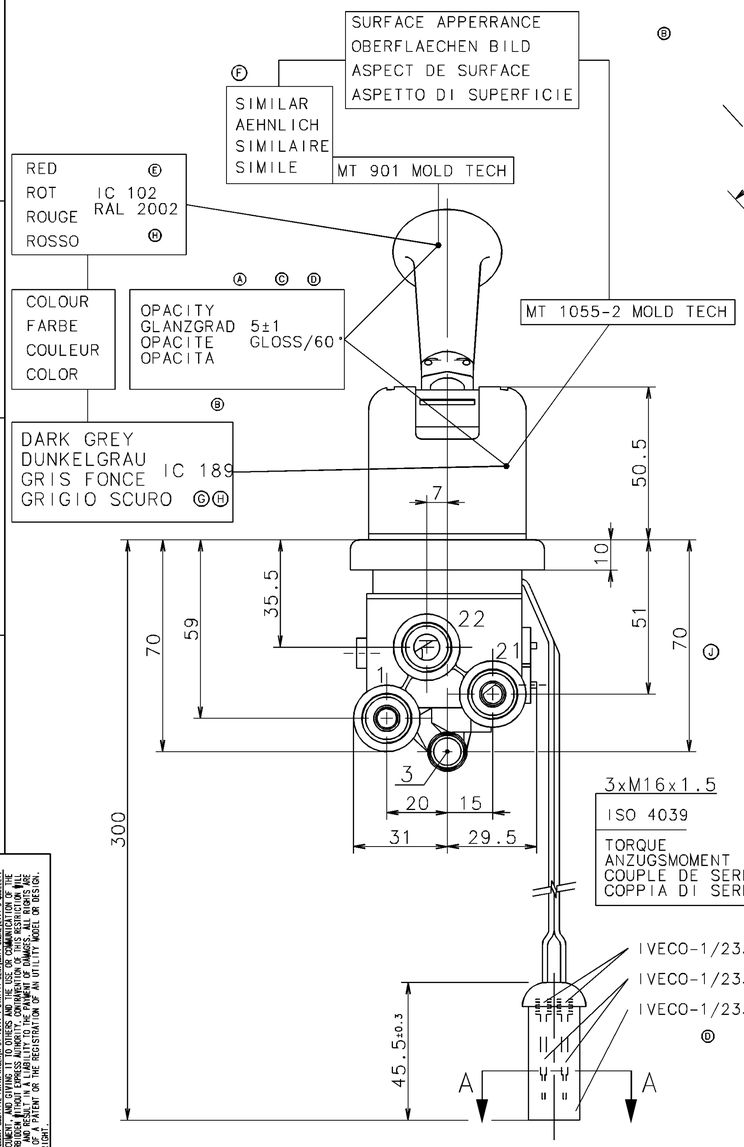

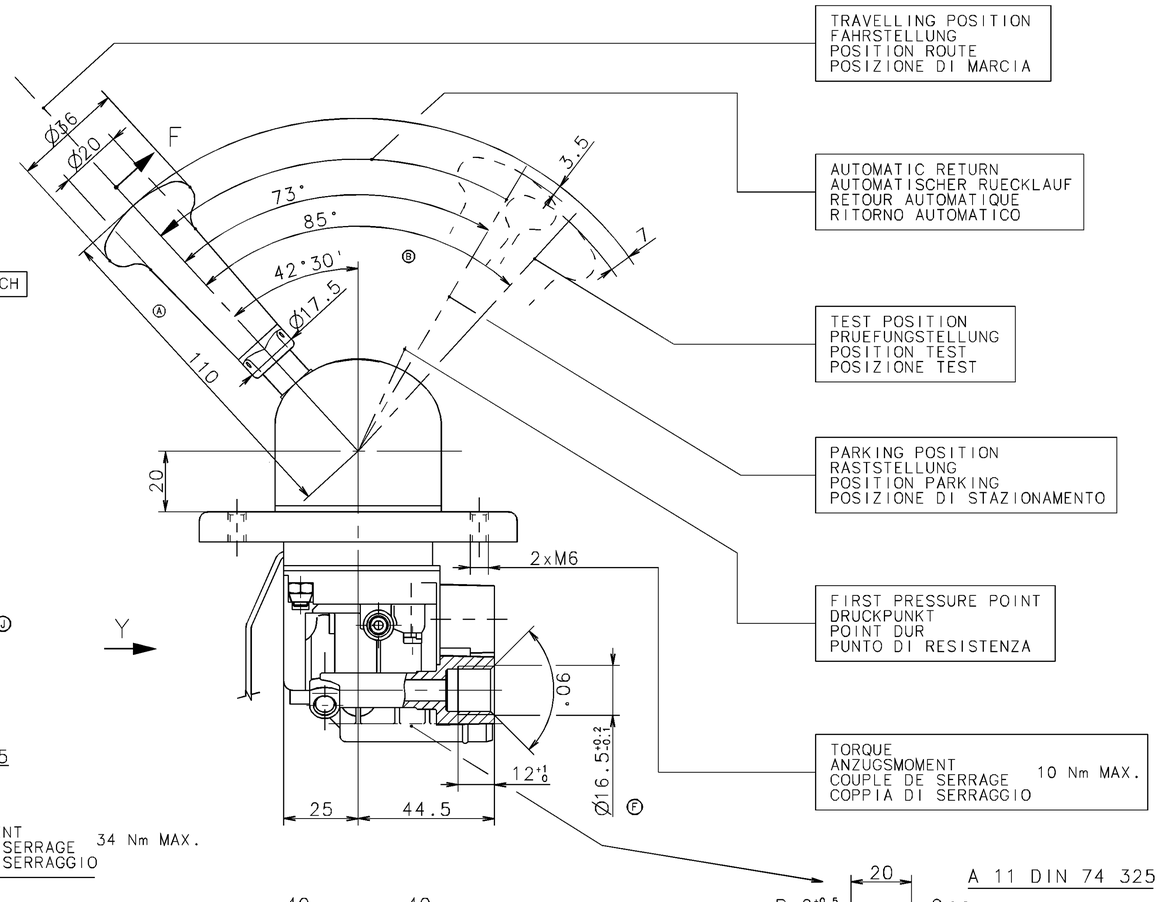

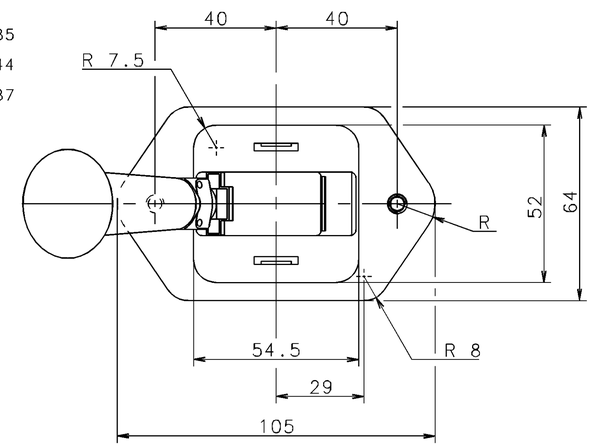

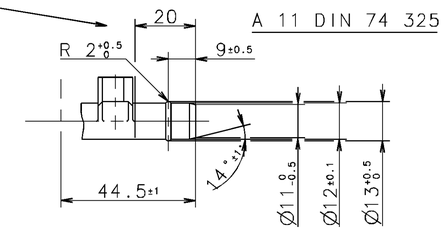

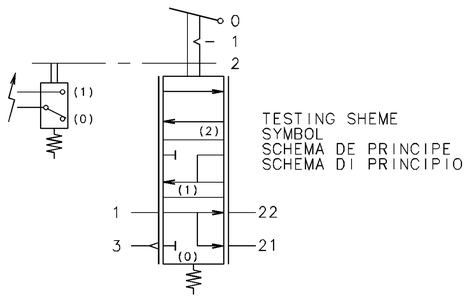

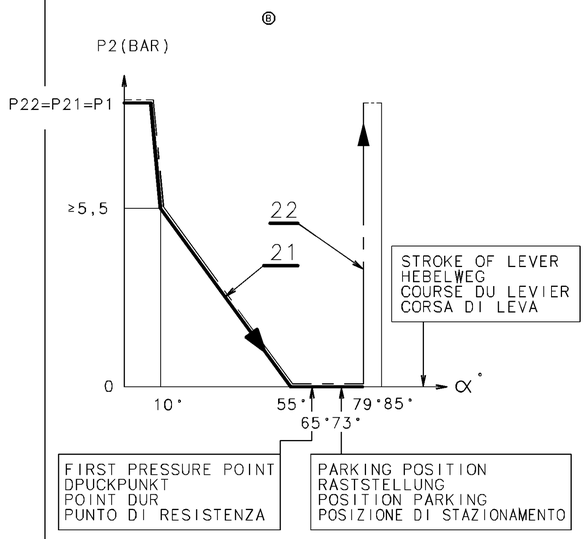

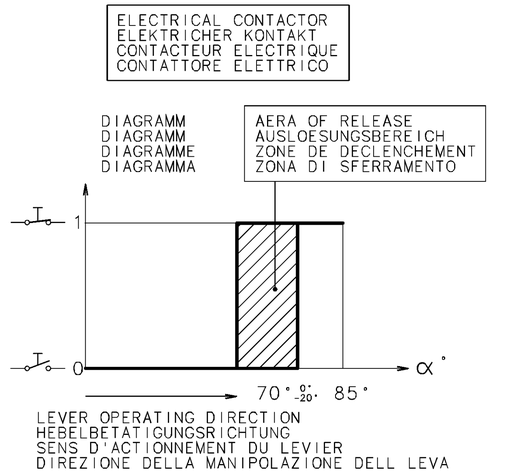

CHARACTERISTIC
KENNLINIE
CARACTERISTIQUE
CARATTERISTICA

V. MAX. = 24V
I. MAX. = 0.5A

1	SUPPLY VORRAT ALIMENTATION ALIMENTAZIONE	
21	SPRING BRAKE CYLINDER FEDERSPEICHERZYLINDER CYLINDRE A RESSORT CILINDRO A MOLLA	MEDIUM : AIR MEDIUM : LUFT FLUIDE : AIR FLUIDO : ARIA
22	TRAILER CONTROL VALVE ANHAENGER STEURVENTIL VALVE DE CONTROLE DE REMORQUE VALVOLA DI CONTROLLO DI REMORCHIO	THERMICAL RANGE THERMISCHER ANWENDUNGSBEREICH TEMPERATURE D'UTILISATION TEMPERATURA DI UTILIZZAZIONE -40°....+80°C
3	EXHAUST ENTLUEFTUNG ECHAPPEMENT SCARICO	P_1 = 11 bar MAX.

FURTHER TECHNICAL DATA SEE
IDENTIFICATION NO.:
CODE FOR DOCUMENT: 605 SHEET: TO

GENERAL TOLERANCES

CLASS	RANGE OF NOMINAL DIMENSIONS (± mm) 1)	≤50	>50 <180	>180 ≤400	>400	∢
I		0,5	1,0	1,5	2,0	
II		1,0	2,0	3,0	4,0	± 3°
III	■	2,0	3,5	5,0	6,5	

TAPPED HOLES ACC. ISO 4039 / JED-152
1) TOLERANCE CLASS APPLIED CROSSMARKED

DCN-NO.	REV.	DATE
	L	
	K	
95031	1x (J)	95-02-07
92111	2x (H)	92-06-25
92073	1x (G)	92-04-29
91129	2x (F)	91-07-24
91013	1x (E)	91-02-04
90104	2x (D)	90-07-12
90073	1x (C)	90-05-02
90048	4x (B)	90-03-07
89096	2x (A)	89-07-05

COPYRIGHT

DATE	SIGNATURE
DRAWN 88-07-29	VEDRINE
CHECKED 88-07-29	BION
STANDARDIZATION 88-07-29	88098

WABCO

HAND BRAKE VALVE
HANDBREMSVENTIL
ROBINET DE FREINAGE A MAIN
ROBINETTO DI COMMANDO A MANO

MASS	SCALE	PRODUCT IDENTIFICATION NO.	CODE FOR DOCUMENT	SHEET
0,8 kg	1:1	961 723 106 0	605	1/1
SIZE A 1	T.R.I. 210	CODE F.PROD.-GROUP 521	CODE FOR SHAPE	REPLACEMENT FOR 884 601 961 0

EXPERT CODE TYPE OF PRODUCT

DIESE UNTERLAGE DARF OHNE UNSERE VORHERIGE SCHRIFTLICHE ZUSTIMMUNG WEDER VERVIELFAELTIGT NOCH DRITTEN ZUGAENGLICH GEMACHT WERDEN. ALLE RECHTE FUER DEN FALL DER PATENTERTEILUNG ODER EINTRAGUNG GEBRAUCHSMUSTER VORBEHALTEN.
MITTEILUNG IHRES INHALTS STELLEN EINEN OFFENSICHTLICHEN MISSBRAUCH DAR UND VERPFLICHTET ZU SCHADENSERSATZ. ALLE RECHTE FUER DEN FALL DER PATENTERTEILUNG ODER EINTRAGUNG GEBRAUCHSMUSTER VORBEHALTEN.
86-01