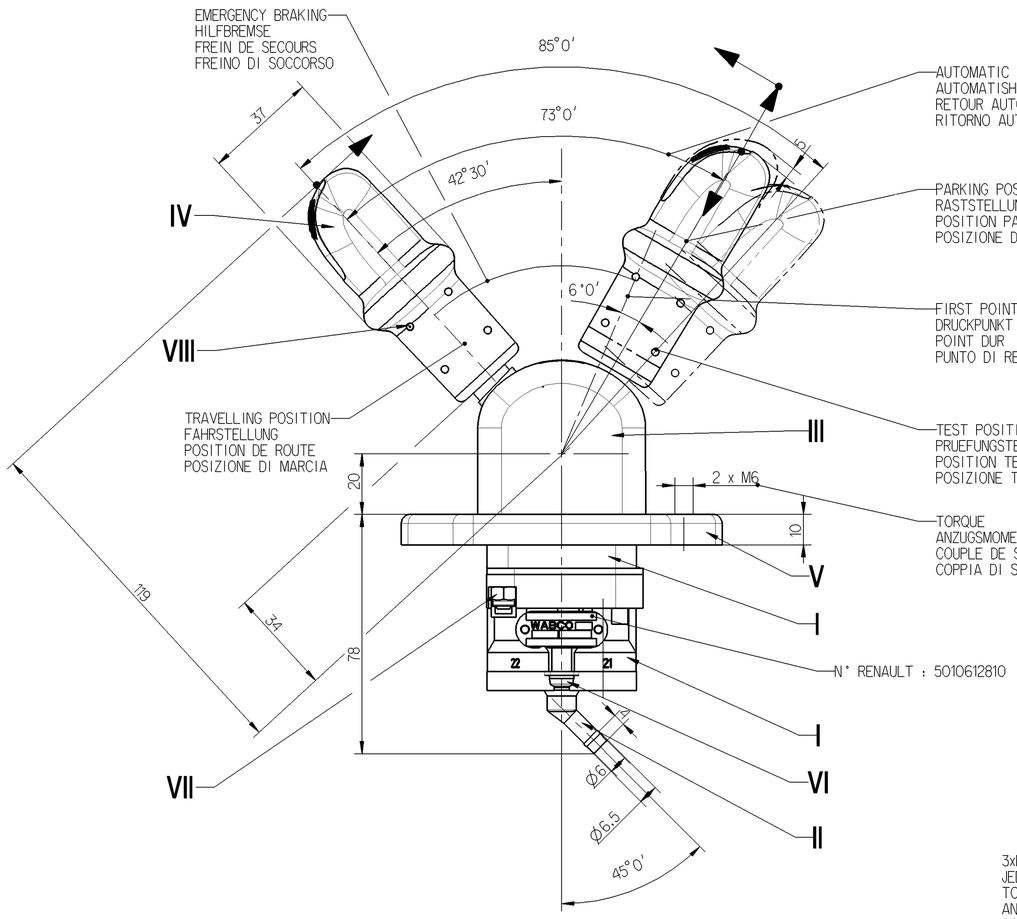

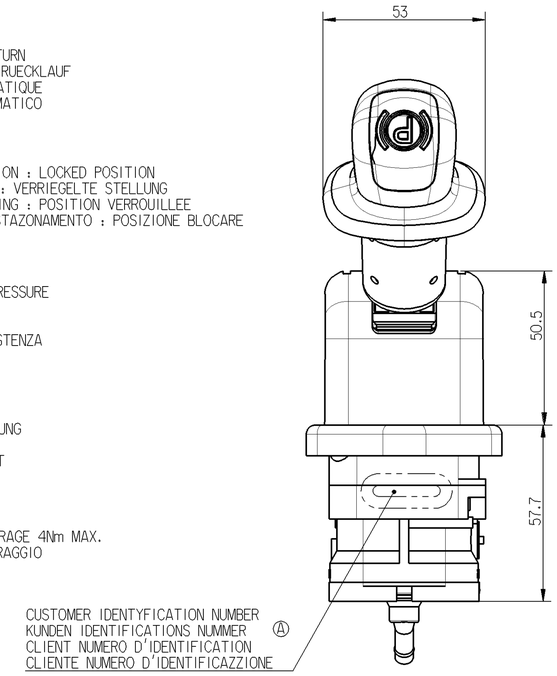

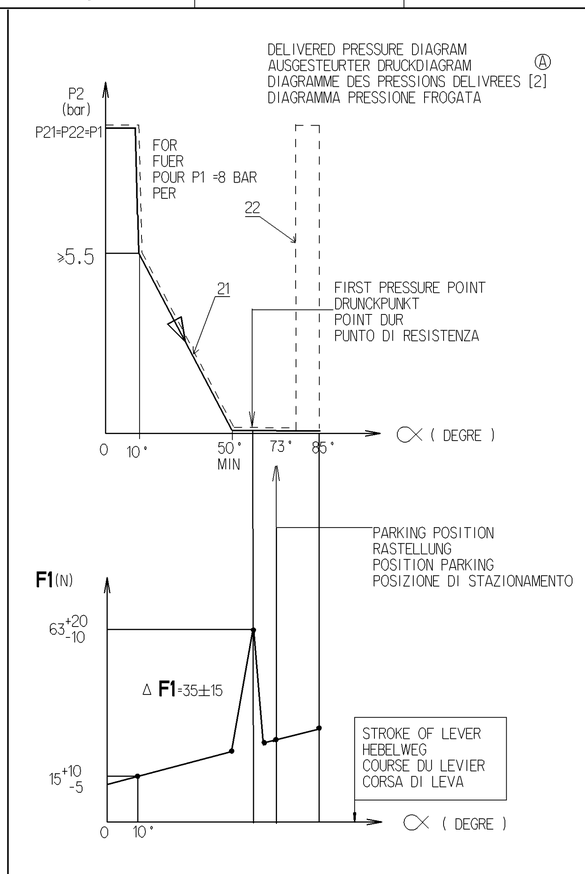

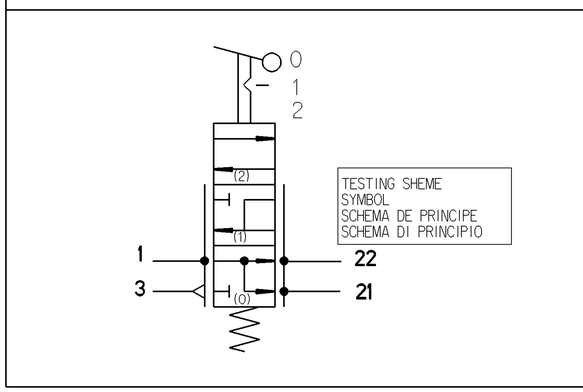

Ⓐ THE LOCKING DEVICE MUST AUTOMATICLY AND SAFETY LOCK THE HANDLE IN THE PARKING POSITION
[1]
LA BUTEE DOIT VERROUILLER AUTOMATIQUEMENT ET DE FACON SECURISEE LA POIGNEE EN POSITION PARKING

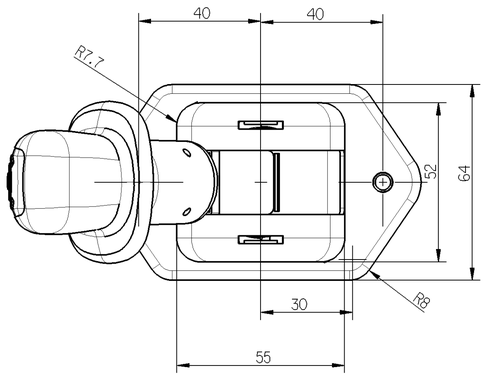

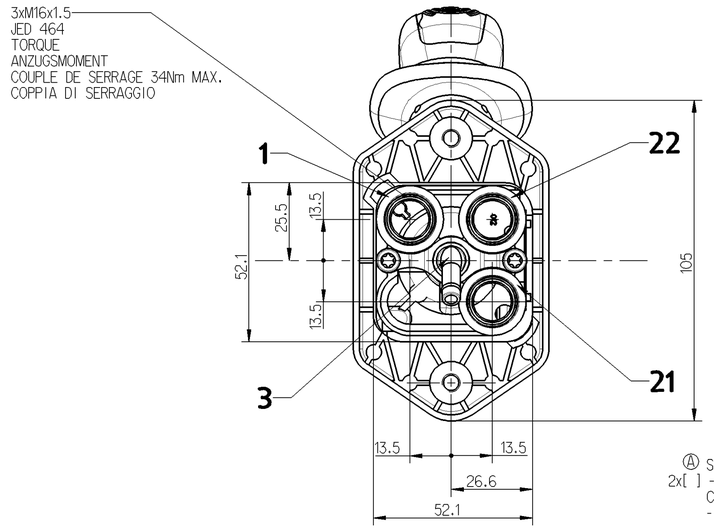

Ⓐ SPECIAL CHARACTERISTICS
2x[ ] -
CARACTERISTIQUES SPECIALES
-

	MATERIAL MATIERE	SURFACE PROTECTION PROTECTION DE SURFACE	COLOR COULEUR
I	JED 004M	JED 260	
II	JED 326		
III	ABS TN		GRIS
IV	PVC		GRIS
V	JED 029M3	JED 259	
VI	JED 679.0	JED 256	
VII	JED 051 M2	JED 257	
VIII	Z CNF 13-09		

SUPPLY VORRAT ALIMENTATION ALIMENTAZIONE	1	
SPRING BRAKE CYLINDER FEDERSPREICHERZYLINDER CYLINDRE A RESSORT CILINDRO A MOLLA	21	MEDIUM : AIR MEDIUM : LUFT FLUIDE : AIR FLUIDO : ARIA
TRAILER CONTROL VALVE ANHAENGER STEUERVENTIL VALVE DE CONTROLE DE REMORQUE VALVOLA DI CONTROLLO DI REMORCHIO	22	THERMICAL RANGE THERMISCHER ANWENDUNGSBEREICH TEMPERATURE DE FONCTIONNEMENT -40°.....+80°C TEMPERATURA DI UTILIZZAZIONE
EXHAUST ENTLUEEFTLUNG ECHAPPEMENT SCARICO	3	SUPPLY PRESSURE VORRATSDRUCK PRESSION PNEUMATIQUE D'ALIMENTATION : P1=10 BAR MAX. PRESSIONE PNEUMATICA DI ALIMENTAZIONE

Class 1)		≤ 50	> 50 ≤ 180	> 180 ≤ 400	> 400	∢
Fine		0.5	1.0	1.5	2.0	±3°
Medium		1.0	2.0	3.0	4.0	
Coarse	X	2.0	3.5	5.0	6.5	

Range of Nominal Dimensions (± mm)

General Tolerances JED-261

Tapped Holes acc.

1) Tolerance Class Applied Crossmarked

General Specification: JED-334-0
Further Technical Data:
Doc. Code: Sheet: To

Copyright WABCO®

	Date	Signature
Drawn	2011-11-03	Swiatek
Checked	2011-11-08	Surmacz
Expert	Surmacz Ⓐ	

WABCO

HAND BRAKE VALVE
HANDBREMSVENTIL
ROBINET DE FREINAGE A MAIN
ROBINETTO DI COMANDO A MANO

Mass	Scale	Material No.	Date of first issue: 05-05-2004		
0.54 KG	1:1	961 723 137 0	Doc.Code: 005	Language: ML	Sheet: 1/1
Size: A 1	CAD System: Pro/E				

ECN-No.	Revision	Techn. Resp.	Replacement for
156951	6 A	5212	884 017 561 0

100mm

Tutti Comunicato o riproduzione di questo documento, tutte esploitazioni o comunicazioni di suo contenuto sono interdetti, salvo autorizzazione espressa. Ogni violazione costituisce un obbligo di risarcimento danni. Tutti i diritti sono riservati.
Tous Communication ou reproduction de ce document, toute exploitation ou communication de son contenu sont interdites, sauf autorisation expresse. Tout manquement à cette règle constitue un délit, ouvrant le droit à dommages et intérêts.
Tekengrade sowie Verwerfbarkeit dieser Unterlage, Verwertung und Mitteilung ihres Inhalts nicht gestattet, soweit nicht ausdrücklich zugestanden. Zuwiderhandlungen stehen einer öffentlichen Wiederrufs und verpflichten zu Schadenersatz.
Alle Rechte bei den Firmen der Wabco Westinghouse Gruppe.
Non è permesso consegnare o fare o riprodurre questo documento, né utilizzarne il contenuto o renderlo comunque noto a terzi senza autorizzazione espressa. Ogni violazione costituisce un illecito che obbliga al risarcimento dei danni subiti.
Copying of this document and giving it to others and the use or communication of its contents thereof, are forbidden without express authority. Contravention of this restriction will constitute an evident delict and result in a liability to the payment of damages. All rights are reserved in the event of the grant of patent, the registration of a utility model or design. You are warned to be aware of copyright.