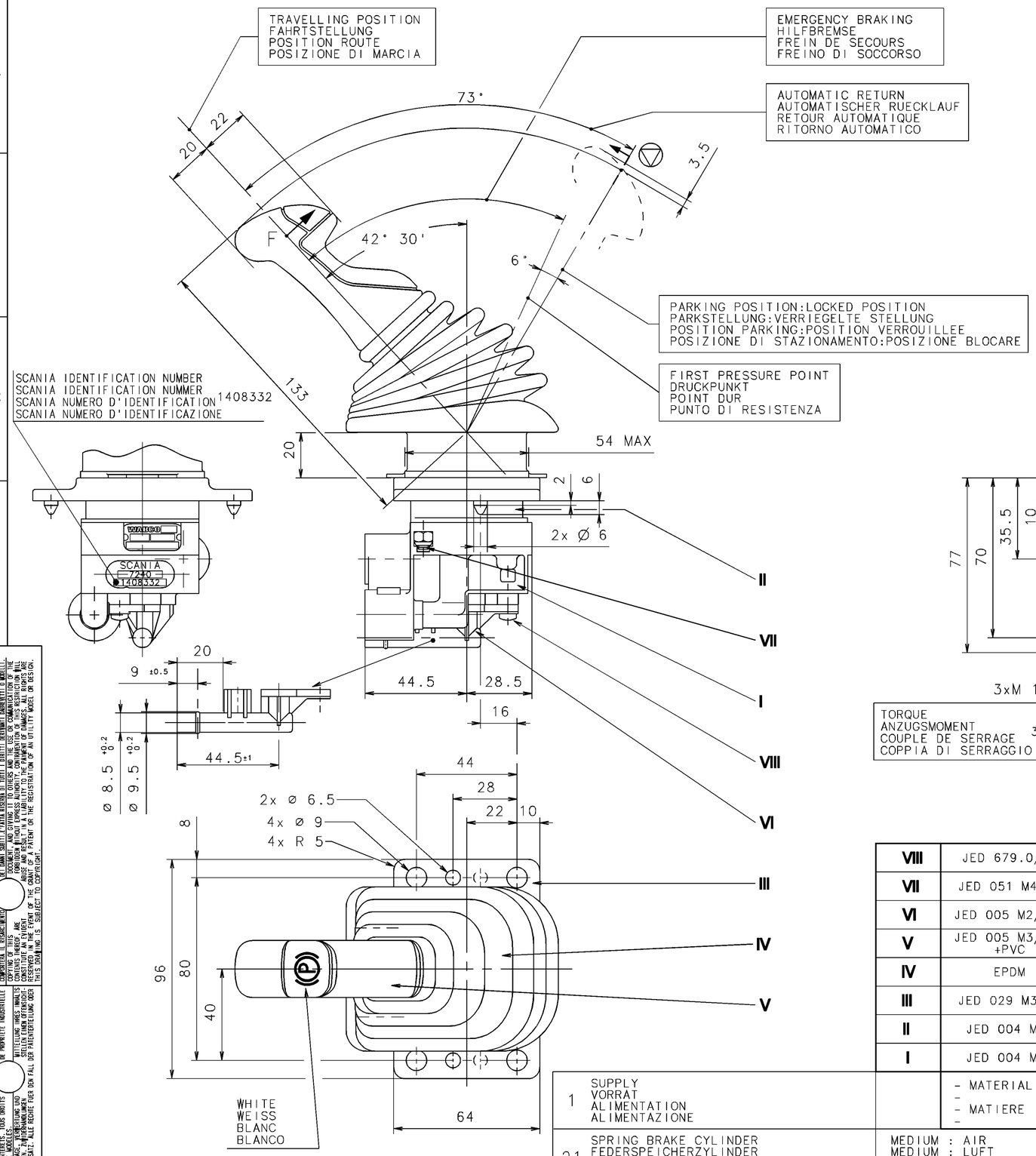

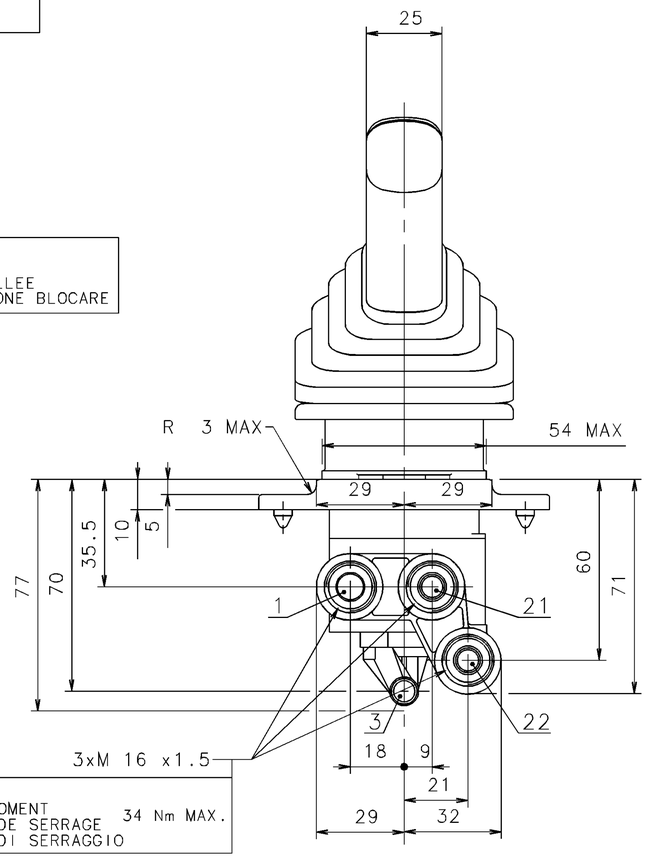

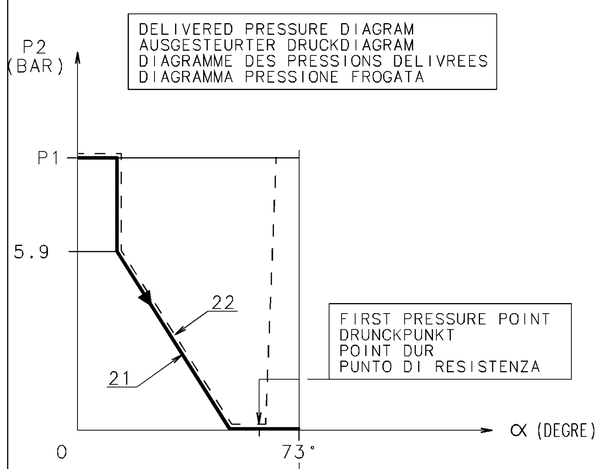

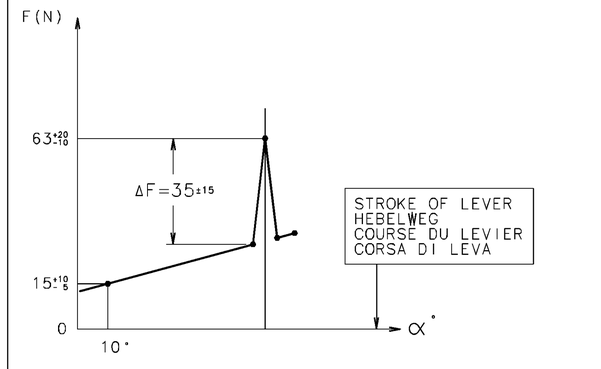

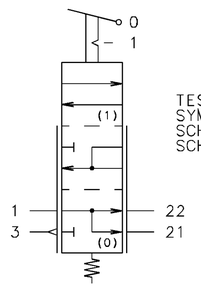

TESTING SHEME
SYMBOL
SCHEMA DE PRINCIPE
SCHEMA DI PRINCIPIO

VIII	JED 679.0/Fe	JED 206.0
VII	JED 051 M4/Fe	JED 378
VI	JED 005 M2/POM	
V	JED 005 M3/POM +PVC	
IV	EPDM	
III	JED 029 M3/Al	JED 259
II	JED 004 M/Z	JED 260
I	JED 004 M/Z	JED 260
	- MATERIAL - - MATIERE -	- SURFACE PROTECTION - -PROTECTION DE SURFACE -

1	SUPPLY VORRAT ALIMENTATION ALIMENTAZIONE	
21	SPRING BRAKE CYLINDER FEDERSPEICHERZYLINDER CYLINDRE A RESSORT CILINDRO A MOLLA	MEDIUM : AIR MEDIUM : LUFT FLUIDE : AIR FLUIDO : ARIA
22	TRAILER CONTROL VALVE ANHAENGER STEURVENTIL VALVE DE CONTROLE DE REMORQUE VALVOLA DI CONTROLLO DI REMORCHIO	THERMAL RANGE THERM.ANWENDUNGSBEREICH TEMPERATURE D'UTILISATION TEMPERATURA DI UTILIZZAZIONE -40°....+80°C
3	AIR EXHAUST ENTLUEFTUNG ECHAPPEMENT SCARICO	SUPPLY PRESSURE VORRATSDRUCK PRESSION PNEUMATIQUE D'ALIMENTATION PRESSIONE PNEUMATICA DI ALIMENTAZIONE : P1= 10 BAR MAX.

THE LEVER MUST GO DOWN BETWEEN 2 AND 3mm IN THE GROOVE AT THE PARKING POSITION

LE LEVIER DOIT DESCENDRE DE 2 A 3mm DANS LA RAINURE EN POSITION PARKING

FURTHER TECHNICAL DATA SEE
IDENTIFICATION NO.:
CODE FOR DOCUMENT: 605 SHEET: TO

GENERAL TOLERANCES

CLASS	RANGE OF NOMINAL DIMENSIONS (± mm) 1)	≤50	> 50 ≤180	>180 ≤400	>400	∡
I		0,5	1,0	1,5	2,0	± 3°
II		1,0	2,0	3,0	4,0	
III	■	2,0	3,5	5,0	6,5	

TAPPED HOLES ACC. ISO 4039 / JED-152
1) TOLERANCE CLASS APPLIED CROSSMARKED

DCN-NO.	REV.	DATE
	L	
	K	
	J	
	H	
	G	
	F	
	E	
	D	
	C	
	B	
	A	

COPYRIGHT

	DATE	SIGNATURE
DRAWN	23-05-97	ROLLAND
CHECKED	23-05-97	HAIMART
STANDARDIZATION	23-05-97	97078

WABCO

HAND BRAKE VALVE
HANDBREMSVENTIL
ROBINET DE FREINAGE A MAIN
ROBINETTO DI COMMANDO A MANO

MASS	SCALE	PRODUCT IDENTIFICATION NO.	CODE FOR DOCUMENT	SHEET
0,83kg	1:1	961 723 217 0	605	1/1
SIZE A 1	T.R.I. 210	CODE F.PROD.-GROUP 521	CODE FOR SHAPE	REPLACEMENT FOR 884 612 242 0

100mm

EXPERT CODE TYPE OF PRODUCT

DIESE UNTERLAGE DARF OHNE UNSERE VORHERIGE AUSDRUCKLICHE ZUSTIMMUNG WEDER VERVIELFAELTIGT NOCH DRITTEN ZUGAENGLICH GEMACHT WERDEN. VERWENDUNG UND MITTEILUNG IHRES INHALTS NICHT GESTATTET, SOWEIT NICHT AUSDRUCKLICH ZugESTANDEN. ZuWIDERHANDLUNGEN VERPFLICHTEN ZUM SCHADENSERSATZ. ALLE RECHTE FUER DEN FALL DER PATENTERTEILUNG ODER GEBRAUCHSMUSTEREINTRAGUNG VORBEHALTEN.

THIS DOCUMENT, NEITHER IN ORIGINAL OR COPY, MAY BE GIVEN TO THIRD PARTIES WITHOUT OUR PRIOR EXPRESS CONSENT. IT MUST NOT BE USED OR COMMUNICATED IN ANY WAY EXCEPTING IF THIS IS EXPRESSLY AUTHORIZED. ABUSE AND RESULT IN A LIABILITY TO THE PAYMENT OF DAMAGES. ALL RIGHTS ARE RESERVED IN THE EVENT OF THE GRANT OF A PATENT OR THE REGISTRATION OF AN UTILITY MODEL OR DESIGN.

MITTEILUNG IHRES INHALTS STELLEN EINEN OFFENSICHTLICHEN VERSTOSS IM SINNE DES GESETZES GegEN DEN UNLAUTEREN WETTBEWERB DAR UND VERPFLICHTET ZU SCHADENSERSATZ.

CE DOCUMENT, QUEL QU'EN SOIT LE FORMAT, EST PROPRIETAIRE DE SAB WABCO ET PEUT ETRE COMMUNIQUE A DES TIERS QU'AVEC SON AUTORISATION EXPRESSE. TOUT MANQUEMENT A CETTE REGLE CONSTITUE UN ABUS ET ENGAGE LA RESPONSABILITE DU CONTREVENANT A DES DOMMAGES ET INTERETS. TOUS DROITS DE PROPRIETE INDUSTRIELLE RESERVES EN CAS DE DELIVRANCE D'UN BREVET OU D'ENREGISTREMENT DE MODELE D'UTILITE OU DE DESSIN OU MODELE.

86-01