MASTER CYLINDER CHARACTERISTICS
GEBERZYLINDER KENNDATEN
CARACTERISTIQUE DE L'EMETTEUR
CILINDRO MAESTRO DATI CARATTERISTICI

	MARKING OF PORTS KENNZEICHNUNG DER ANSCHLUESSE MARQUAGE DES ORIFICES MARCATURA DEGLI ORIFIZI	SEE PS 965 001 103 0 SEHEN PS 965 001 103 0 VOIR PS 965 001 103 0 VEDERE PS 965 001 103 0 FL P/N :A02-13074-006	
P1	DELIVERED HYDRAULIC PRESSURE AUSGESTEUERTER HYDRAULKDRUCK PRESSION HYDRAULIQUE DELIVREE PRESSIONE IDRAULICO LIBERATA		
1	OIL INLET OELZUFLUSS ALIMENTATION HUILE ALIMENTATION OLIO		
2	DELIVERY AUSGESTEUERTE UTILISATION UTILIZZAZIONE	HYDRAULIC FLUID HYDRAULIKFLUESSIGKEIT FLUIDE HYDRAULIQUE FLUIDO IDRAULICO	DOT 4 (BASED BRAKE FLUID) DOT 4 (BASIS BREMSFLÜSSIGKEIT) DOT 4 (LIQUIDE DE FREIN BASE) DOT 4 (LIQUIDO FRENI BASE)

MASTER CYLINDER
GEBERZILINDER
EMETTEUR
CILINDRO MAESTRO

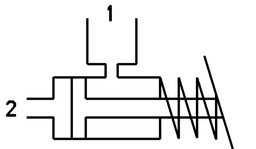

FIREWALL CLUTCH MOUNTING PATTERN
BRANDMAUER CLUTCH LOCHBILD
PARE-FEU DE MONTAGE EMBRAYAGE MOTIF
FRIZIONE FIREWALL MONTAGGIO PATTERN

TORQUE OF CLAMPING:
KLEMMSTUCKMOMENT: 18±3 Nm
COUPLE DE SERRAGE:
COPPIA DI FISSAGGIO:

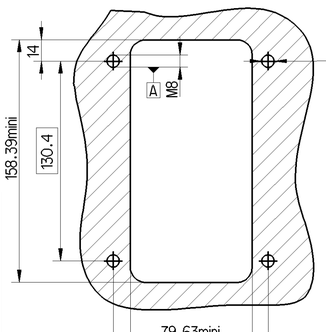

M8x1.25
⌖ Ø0.5 A
WELD NUT ON REAR SIDE OF FIREWALL (4 PLACES)
SCHWEISSMUTTER AUF DER RUCKSEITE DES FIREWALL (4 ORTE)
ECROU SOUDE L'ARRIERE DU FIREWALL (4 PLACES)
SALDARE NUT NELL POSTERIORE ADEL FIREWALL (4 SEDI)

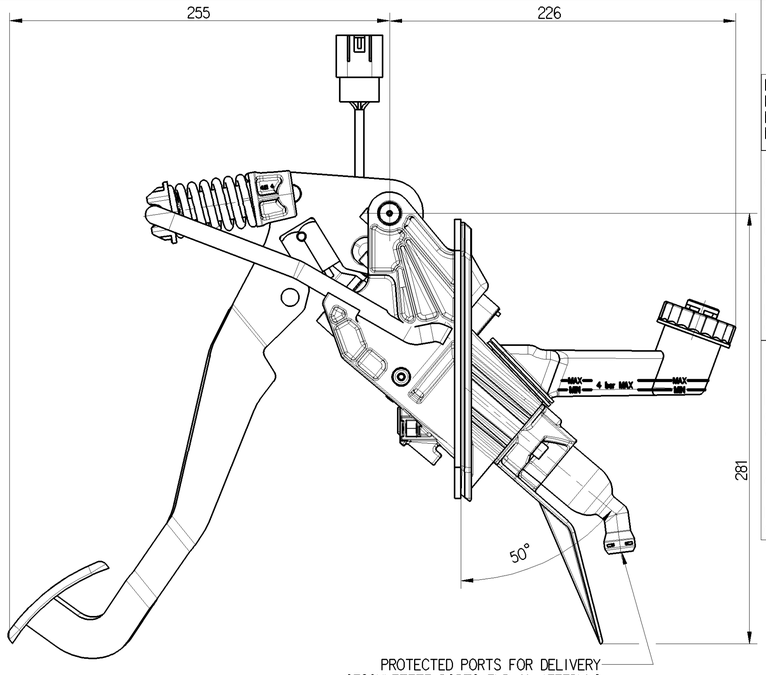

PROTECTED PORTS FOR DELIVERY
GESCHUETZTE PORTS FUR ANLIEFERUNG
ORIFICES PROTEGES POUR LA LIVRAISON
PORTI PROTETTE DI CONSEGNA

WARNING
WARNUNG
ATTENTION
AVVERTIMENTO

Do not remove the ocs without the specific tool
Entfernen Sie nicht die ocs ohne die spezifisches Werkzeug
Ne pas démonter l'ocs sans l'outil spécifique
Non rimuovere il ocs senza l'apposito attrezzo

Do not activate, if the clutch control system is filled and not mounted on a clutch

Nicht aktivieren, wenn das Kupplungssteuersystem gefüllt ist und nicht auf einer Kupplung montiert

Ne pas actionner, si la commande d'embrayage remplie n'est pas raccordée a un embrayage

Non attivare, se il sistema di controllo della frizione e riempito e montato su una frizione

It is dangerous to activate the pedal when this device is empty because of the mechanical assistance

Es ist gefährlich, das Pedal zu aktivieren wenn diese Vorrichtung ist der leeren wegen die mechanische Unterstützung

il est dangereux d'actionner la pédale quand l'appareil est vide a cause de l'assistance mécanique

E pericoloso per attivare il pedale quando questo dispositivo e vuoto perche dell'assistenza meccanica

COMMON CHARACTERISTICS
GEMEINSAME EIGENSCHAFTEN
CARACTERISTIQUE COMMUNES
CARATTERISTICHE COMUNI

THERMAL RANGE THERM ANWENDUNGSBERREICH TEMPERATURE D'UTILISATION TEMPERATURA DI UTILIZZAZIONE	-40°C to +100°C outside the cab außerhalb des Fahrerhauses l'extérieur de la cabine all'esterno della cabina
	-30°C to +70°C inside the cab im Fahrerhaus a l'intérieur de la cabine all'interno della cabina
FIRE STANDARD FEUERSTANDARD NORME FEU STANDARD DEL FUOCO	FMV SS302

WORKING POSITION
EINBAUKAGE
POSITION DE FONCTIONNEMENT
POZITIONE DI FUNZIOAMENTO

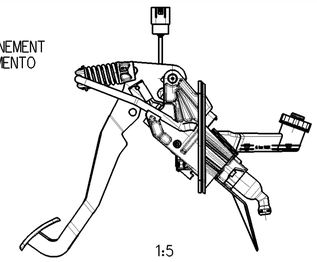

1:5

PIN ORIENTATION
PINAUSRICHTUNG
ORIENTATION DE L'EPINGLE
PIN DI ARIENTAMENTO

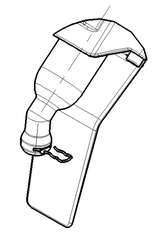

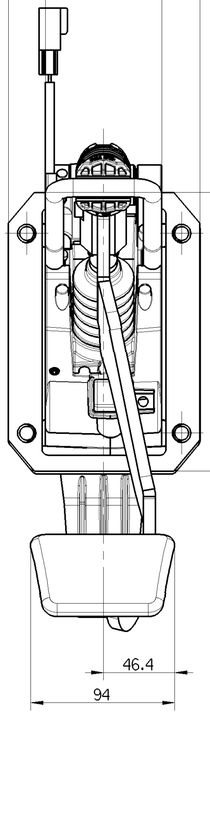

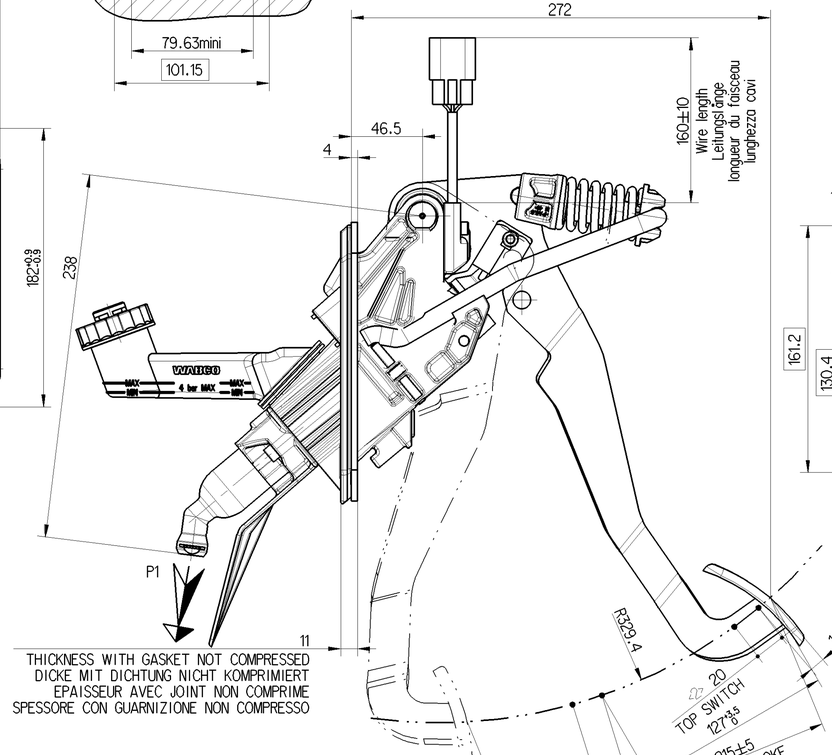

THICKNESS WITH GASKET NOT COMPRESSED
DICKE MIT DICHTUNG NICHT KOMPRIMIERT
EPAISSEUR AVEC JOINT NON COMPRIME
SPESSORE CON GUARNIZIONE NON COMPRESSO

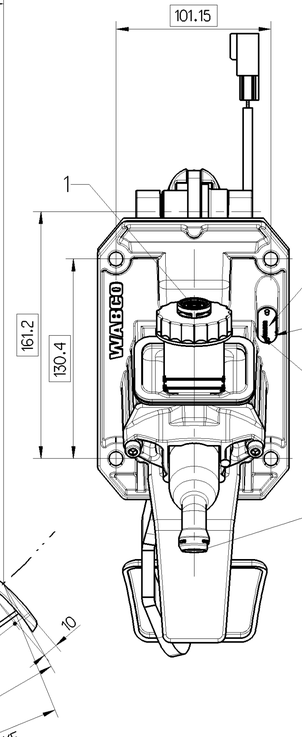

DATE OF MANUFACTURE
HERSTELLDATUM
DATE DE FABRICATION JED 226
DATA DI FABRICAZIONE

WABCO IDENTIFICATION NUMBER
WABCO IDENTIFIKATIONS NUMMER
NUMERO D'IDENTIFICATION WABCO
NUMERO D'IDENTIFICAZIONE WABCO

FREIGHTLINER IDENTIFICATION NUMBER
FREIGHLINER IDENTIFIKATIONS NUMMER
NUMERO D'IDENTIFICATION FREIGHTLINER : A02-14079-000
NUMERO D'IDENTIFICAZIONE FREIGHTLINER

2
QUICK COUPLING INSERTION FORCE 150 N max
SCHNELLKUPPLUNG EINSATZ KRAFT 150 N max
RACCORD RAPIDE EMMANCHEMENT 150 N max
F FORZA DI INSERIMENTO

WARNING
WARNUNG
ATTENTION
AVVERTIMENTO

Do not manipulate the device by the wiring harness
Manipulieren Sie nicht das Gerät durch den Kabelbaum
Ne pas manipuler l'appareil par le faisceau switch
Non manipolare il dispositivo al cablaggio

CONNECTOR PACKARD GT 280
SERIES PAC 15326623

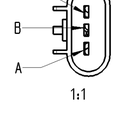

1:1

CABLING DIAGRAM VERLEGESCHEMA AFFECTATION DES VOIES SCHEMA DI COLLEGAMENTO	A	B	C
TOP OF CLUTCH CONTROL		YELLOW GELB JAUNE GIALLO	BLACK SCHWARZ NOIR NERO
FULLY DEPRESSED	BLUE BLAU BLEU BLU		BLACK SCHWARZ NOIR NERO

<2> SIGNIFICANT CHARACTERISTICS
WESENTLICHE MERKMALE
CARACTÉRISTIQUES SIGNIFIANTES
CARATTERISTICHE SIGNIFICATIVE (3x)

CORRESPONDING FRL NUMBER:
ENTSPRECHEND FRL NUMMER:
FRL NOMBRE CORRESPONDANT: FL P/N A02-14079-000
FRL NUMERO CORRISPONDENTE:

General Specification: JED-334-1 , Size ISO 14405 LP					
Further Technical Data:					
Doc. Code:		Sheet:	To		
General Tolerances JED-261					
Class 1)	Range of Nominal Dimensions (± mm) ≤ 50	> 50 ≤ 180	> 180 ≤ 400	> 400	∢
Fine	0.5	1.0	1.5	2.0	±3°
Medium	1.0	2.0	3.0	4.0	
Coarse X	2.0	3.5	5.0	6.5	
Tapped Holes acc.					
1) Tolerance Class Applied Crossmarked					

Copyright WABCO®

Date	Signature
Drawn 2015-10-13	Kosprzyszyn
Checked 2015-10-15	Trela
Expert Trela	

WABCO

HYDRAULIC CLUTCH PEDAL UNIT
HYDRAULISCHE PEDALEINHEIT
PEDALIER HYDRAULIQUE
PEDALIERA IDRAULICO

Mass	Scale	Material No.	Date of first issue: 2006-11-15
3.4 KG	1:2 (1:1;1:5)	965 001 208 0	Doc.-Code 005 / Language MIL / Sheet 1/1
Size A 1	CAD System CREO		

ECN-No.	Revision	Techn. Resp.	Replacement for
167829	1x G	5192	-

100mm

Toute Communication ou reproduction de ce document, toute exploitation ou communication de son contenu sont interdites, sauf autorisation écrite. Tous droits de propriété intellectuelle réservés, notamment en matière de brevets et de modèles.

Weitergabe sowie Vervielfältigung dieser Unterlage, Verwertung und Mitteilung ihres Inhalts nicht gestattet, soweit nicht ausdrücklich zugestanden. Zuwiderhandlungen verpflichten zu Schadenersatz. Alle Rechte für den Fall der Patent- oder Gebrauchsmustereintragung vorbehalten.

Non è permesso consegnare a terzi o riprodurre questo documento, né utilizzare il contenuto o renderlo comunque noto a terzi senza autorizzazione scritta. Tutti i diritti di proprietà intellettuale riservati, in particolare di brevetti o modelli.

Copying of this document and giving it to others and the use or communication of the contents thereof, are forbidden without express authority. Offenders are liable to the payment of damages. All rights are reserved in the event of the grant of patent or registration of a utility model or design. This document is the subject of copyright.

Ersatz für: 965 001 208 0 ... /005 / Version: 1 / 1 / 2006 Unter Revision / Rev.