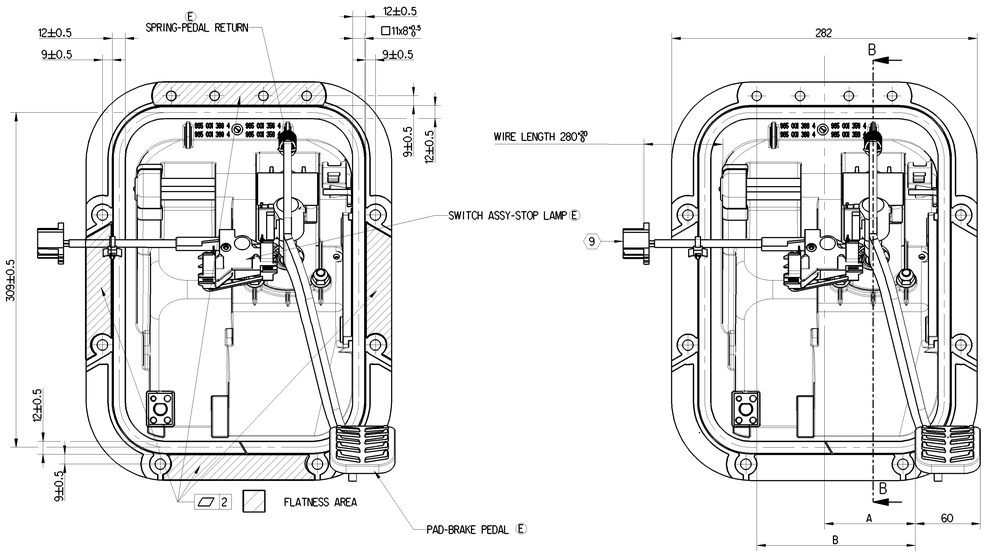

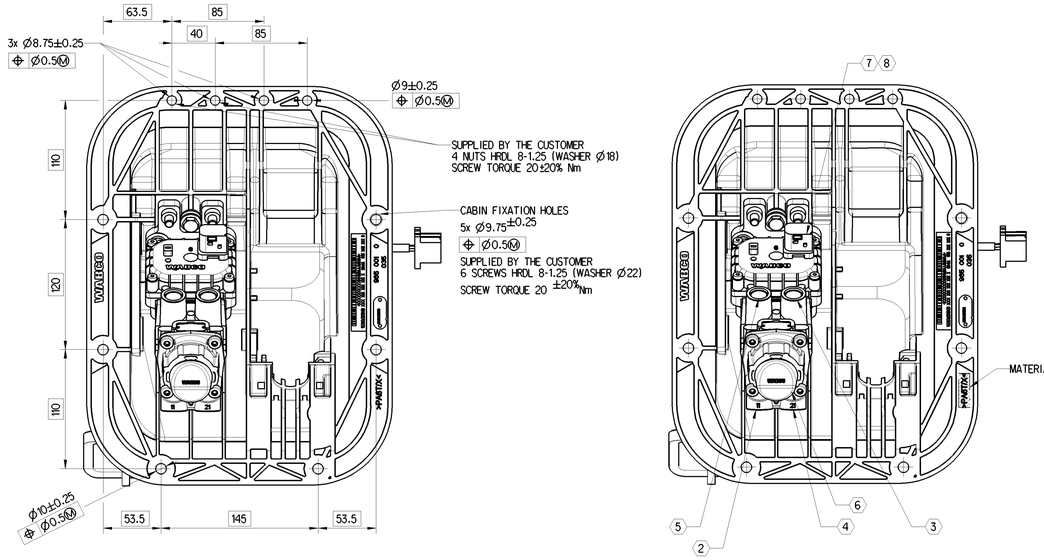

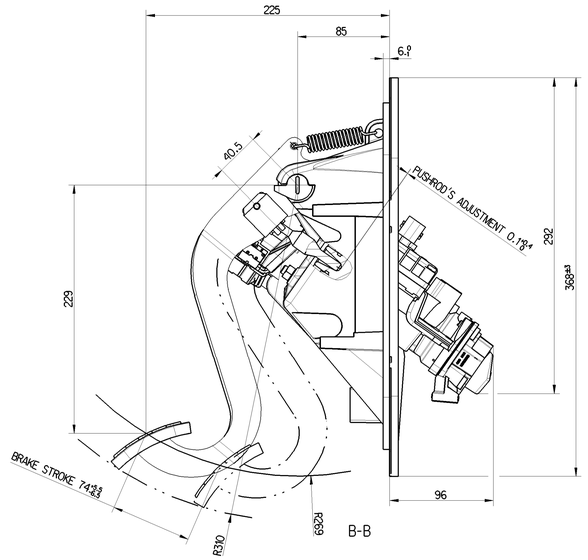

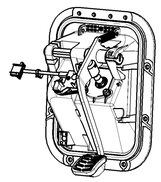

1:5

WORKING POSITION

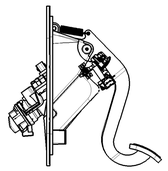

1:5

8 TYCO-INTERFACE DRAWING

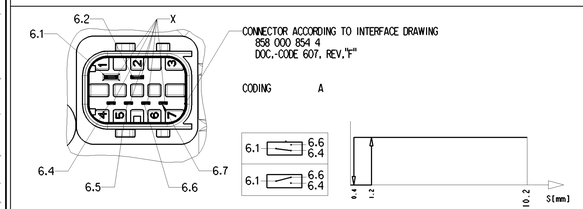

PIN NUMBER	FUNCTION	
6.2	+ (U_B = 24±0.2V)	
6.1	GROUND 0V	
6.4/6.6	SWITCH1/SWITCH2	
6.5	I=	Fz=198 Hz
6.7	I=	Fz=202 Hz

VARIANT TABLE			
VARIANT DESCRIPTION		DIMENSION VALUE	
WABCO PART NUMBER	LHD/RHD	"A"	"B"
965 001 286 0	LHD	84	146.5
965 001 292 0	RHD	67	129.5

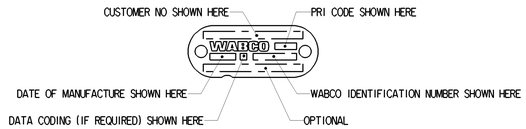

2:1
NAME PLATE DETAILS

BST CHARACTERISTICS

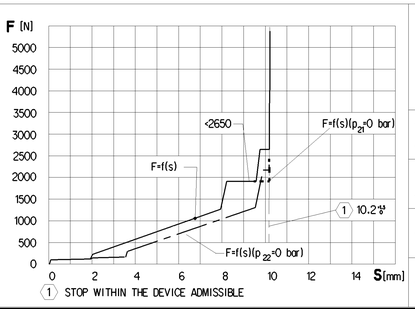

MARKING OF PORTS - BST

SEE PS 480 003 067 0

2	11	AIR INLET
3	12	
4	21	DELIVERY
5	22	
6	3	EXHAUST
7	6	ELECTRICAL BRAKE SIGNAL

COMMON CHARACTERISTICS	
THERMAL RANGE	+80 °C -40 °C
FIRE STANDARD	FMV SS302
BST	TIGHTENING TORQUE 20±4 Nm

9 Connector FCI 8 pins
ref: RT94PH08VL*T Purple

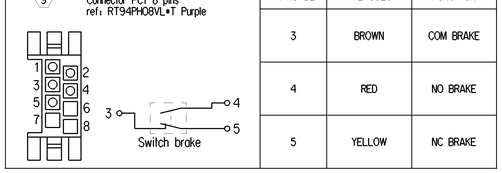

PIN NUMBER	WIRE COLOR	FUNCTION
3	BROWN	COM BRAKE
4	RED	NO BRAKE
5	YELLOW	NC BRAKE

Tale informacja o produkcie nie jest wiążąca, tylko wynikające z przepisów lub umowy jest wiążąca. Dane techniczne, wymiary, ilustracje i rysunki są orientacyjne. Są mogą ulegać zmianie bez ostrzeżenia. Wymagają potwierdzenia przez WABCO przed zastosowaniem. Nie ponosimy odpowiedzialności za szkody wynikające z błędnego zastosowania produktu.
Este documento contém informações sobre o produto. Não constitui uma oferta de venda. Não é válido sem uma confirmação por escrito. Sujeito a alterações sem notificação prévia. Não pode ser usado para fins comerciais. Não nos responsabilizamos por danos decorrentes de uso inadequado do produto.
Este documento contém información sobre el producto. No constituye una oferta de venta. No es válido sin confirmación por escrito. Sujeto a cambios sin notificación previa. No puede ser usado para fines comerciales. No nos responsabilizamos por daños derivados de un uso inadecuado del producto.
Questo documento contiene informazioni sul prodotto. Non costituisce un'offerta di vendita. Non è valido senza conferma scritta. Soggetto a modifiche senza preavviso. Non può essere utilizzato per scopi commerciali. Non siamo responsabili per danni derivanti da un uso inadeguato del prodotto.
Dieses Dokument enthält Angaben zum Produkt. Es stellt kein Verkaufsangebot dar. Ohne schriftliche Bestätigung ist es ungültig. Änderungen vorbehalten. Darf nicht für gewerbliche Zwecke verwendet werden. Wir haben keine Haftung für Schäden aufgrund unsachgemäßer Produktverwendung.
Ten dokument zawiera informacje o produkcie. Nie stanowi oferty sprzedaży. Nie jest ważny bez pisemnego potwierdzenia. Podlega zmianom bez wcześniejszego powiadomienia. Nie może być wykorzystywany do celów komercyjnych. Nie ponosimy odpowiedzialności za szkody wynikające z nieprawidłowego zastosowania produktu.
Tento dokument obsahuje informace o produktu. Nejedná se o nabídku prodeje. Není platný bez písemného potvrzení. Podléhá změnám bez předchozího upozornění. Nelze jej použít k komerčním účelům. Nenese odpovědnost za škody způsobené nesprávným použitím produktu.
Ez a dokumentum termékre vonatkozó információt tartalmaz. Nem minősül eladási ajánlatnak. Érvénytelen írásos megerősítés nélkül. Az előzetes bejelentés nélkül módosítható. Kereskedelmi célokra nem használható fel. Nem felelünk a termék szakszerűtlen felhasználásából eredő károkért.
Tento dokument obsahuje informácie o výrobku. Nie je ponuka na predaj. Nie je platný bez písomného potvrdenia. Podlieha zmenám bez predchádzajúceho upozornenia. Nie je možné ho použiť na komerčné účely. Nenesieme zodpovednosť za škody spôsobené nesprávnym použitím výrobku.
Este documento contém informações sobre o produto. Não constitui uma oferta de venda. Não é válido sem confirmação por escrito. Sujeito a alterações sem notificação prévia. Não pode ser usado para fins comerciais. Não nos responsabilizamos por danos decorrentes de uso inadequado do produto.
Este documento contiene información sobre el producto. No constituye una oferta de venta. No es válido sin confirmación por escrito. Sujeto a cambios sin notificación previa. No puede ser usado para fines comerciales. No nos responsabilizamos por daños derivados de un uso inadecuado del producto.
Questo documento contiene informazioni sul prodotto. Non costituisce un'offerta di vendita. Non è valido senza conferma scritta. Soggetto a modifiche senza preavviso. Non può essere utilizzato per scopi commerciali. Non siamo responsabili per danni derivanti da un uso inadeguato del prodotto.
Dieses Dokument enthält Angaben zum Produkt. Es stellt kein Verkaufsangebot dar. Ohne schriftliche Bestätigung ist es ungültig. Änderungen vorbehalten. Darf nicht für gewerbliche Zwecke verwendet werden. Wir haben keine Haftung für Schäden aufgrund unsachgemäßer Produktverwendung.
Ten dokument zawiera informacje o produkcie. Nie stanowi oferty sprzedaży. Nie jest ważny bez pisemnego potwierdzenia. Podlega zmianom bez wcześniejszego powiadomienia. Nie może być wykorzystywany do celów komercyjnych. Nie ponosimy odpowiedzialności za szkody wynikające z nieprawidłowego zastosowania produktu.
Tento dokument obsahuje informace o produktu. Nejedná se o nabídku prodeje. Není platný bez písemného potvrzení. Podléhá změnám bez předchozího upozornění. Nelze jej použít k komerčním účelům. Nenese odpovědnost za škody způsobené nesprávným použitím produktu.
Ez a dokumentum termékre vonatkozó információt tartalmaz. Nem minősül eladási ajánlatnak. Érvénytelen írásos megerősítés nélkül. Az előzetes bejelentés nélkül módosítható. Kereskedelmi célokra nem használható fel. Nem felelünk a termék szakszerűtlen felhasználásából eredő károkért.
Tento dokument obsahuje informácie o výrobku. Nie je ponuka na predaj. Nie je platný bez písomného potvrdenia. Podlieha zmenám bez predchádzajúceho upozornenia. Nie je možné ho použiť na komerčné účely. Nenesieme zodpovednosť za škody spôsobené nesprávnym použitím výrobku.

General Specification: JED-354-1 , Size ISO 14405 LP							Copyright WABCO®		WABCO
Further Technical Data: Product Specification 965001292/0							Date	Signature	
Doc. Code: 035				Sheet: 1		To 11	Drawn 2021-08-23	Czerwinski	PEDAL UNIT
General Tolerances JED-261							Checked 2021-08-23	Kozłowski	
		Range of Nominal Dimensions (in mm)					Appr. Trelo		
Class	11	≤ 50	> 50 ≤ 180	> 180 ≤ 400	> 400				
Fine		0.5	1.0	1.5	2.0	±3°	Mass 4.5 kg	Scale 1:2 (1:5)	965 001 294 0
Medium		1.0	2.0	3.0	4.0				
Coarse	X	2.0	3.5	5.0	6.5		Size A0	JED system CREO	
Tapped Holes acc.									
11 Tolerance Class Applied Crossmarked									

Doc.Code	Language	Sheet
053	EN	1/1

Revision	Tech. Repl.	Replaced by
3x E	5190	884 059 117 0

ECN No. 508132

100mm