	SURFACE PROTECTION OBERFLAECHENSCHUTZ PROTECTION DE SURFACE PROTEÇÃO SUPERFICIAL	MATERIAL WERKSTOFF MATÉRIAU MATERIAL
I	JED-256	JED-331
II	JED-256-4	JED-626-1
III	JED-256	JED-020-0
IV	JED-256	JED-021M1
V	JED-256-1	JED-051M4
VI	JED-378	JED-048M1
VII	JED-304	JED-021M3
VIII	JED-259	JED-620
IX	-	RUBBER/PLASTIC BORRACHA/PLASTICO
X	-	STEEL/AÇO
XI	-	JED-077-1
XII	JED-378	JED-051M5

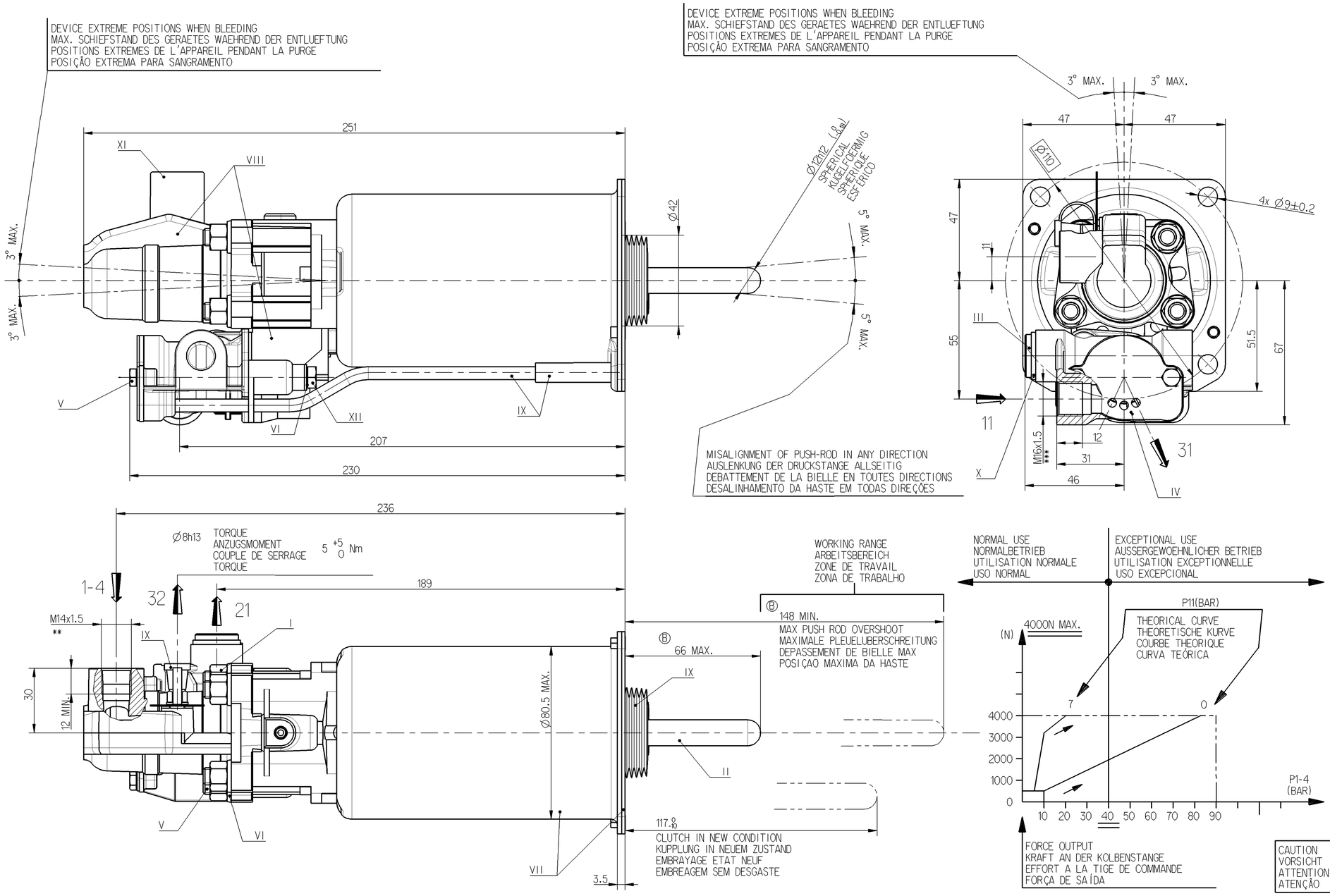

SALT SPRAY TEST ACCORDING TO JED-285
SALZSPRUHNEBEL TEST ENTSPRECHEND DEM JED-285
ESSAI AU BROUILLARD SALIN CONFORMEMENT A LA JED-285
TESTE SALT PRAY CONFORME JED-285

OIL VOLUME INPUT NUTZBARES HYDRAULISCHES VOLUMEN VOLUME D'HUILE ABSORBE VOLUME ENTRADA DE ÓLEO		V=(SHxC)+K
K	ABSORPTION AT AUFNAHME BEI ABSORPTION A ABSORÇÃO À 120 BAR FOR FUER POUR PARA C = 0	1.5<K<2.5 cm3
SH	HYDRAULIC SECTIONAL AREA HYDRAULISCHER QUERSCHNITT SECTION HYDRAULIQUE SEÇÃO ÁREA HIDRÁULICA	4.89 cm2
C	GEAR DISENGAGING STROKE AUSKUPPLUNGSHUB COURSE DE DEBRAYAGE CURSO EMBREAGEM	
HYDRAULIC FLUID HYDRAULIKFLUESSIGKEIT FLUIDE HYDRAULIQUE FLUIDO HIDRÁULICO	:BRAKE FLUID :BREMSFLUESSIGKEIT :GLYCERO ALCOOLIQUE :FLUIDO DE FREIO	SAE J 1703
THERMAL RANGE THERMISCHER ANWENDUNGSBEREICH TEMPERATURE D'UTILISATION TEMPERATURA DE UTILIZAÇÃO		-40°C +100°C
SUPPLY PRESSURE VORRATSDRUCK PRESSION PNEUMATIQUE D'ALIMENTATION PRESSÃO DE ALIMENTAÇÃO		10 BAR MAX
NO STROKE LIMITER IN THE DEVICE KEIN HUBBEGRENZUNG IM GERAET PAS DE LIMITATION DE COURSE DANS L'APPAREIL APARELHO SEM LIMITAÇÃO DE CURSO		

CAUTION :DO NOT ACTUATE THE DEVICE IF NOT FITTED ON ITS MOUTING BRAKET
VORSICHT :GERAET DARF NUR IM EINGEBAUTEN ZUSTAND BETAETIGT WERDEN
ATTENTION :NE PAS ACTIONNER L'APPAREIL S'IL N'EST PAS FIXE SUR SON SUPPORT
ATENÇÃO :NÃO ATUAR O APARELHO SE NÃO ESTIVER MONTADO NO SUPORTE

MARKING OF PORTS KENNZEICHNUNG DER ANSCHLUESSE MARQUAGE DES ORIFICES MARCA DOS PÓRTICOS		21	PRESSURE CONNECTION DRUCKANSCHLUSS PRISE DE PRESSION CONEXÃO DE PRESSÃO
11	AIR INLET VORRATSLEITUNG ALIMENTATION AIR ENTRADA DE AR	31	AIR EXHAUST ENTLUEFTUNG ECHAPPEMENT EXAUSTÃO
1-4	OIL INLET OELZUFLUSS ALIMENTATION HUILE ENTRADA DE ÓLEO	32	BLEED SCREW ENTLUEFTUNGSSCHRAUBE VIS DE PURGE PARAFUSO SANGRADOR

TORQUE FOR CONNECTIONS ANZUGSMOMENT FUER ANSCHLUESSE COUPLE DE SERRAGE DES RACCORDS TORQUE PARA CONEXÕES	
*	21 N.m MAX
**	25 N.m MAX
***	34 N.m MAX

SYMBOL
SYMBOL
SYMBOLE
SIMBOLO

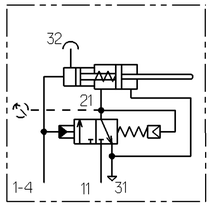

General Specification: JED-334-0							
Further Technical Data:							
Doc. Code:			Sheet:		To		
General Tolerances JED-261							
		Range of Nominal Dimensions (± mm)					
Class 1)		≤ 50	> 50 ≤ 180	> 180 ≤ 400	> 400		
Fine		0.5	1.0	1.5	2.0	±3°	
Medium	X	1.0	2.0	3.0	4.0		
Coarse		2.0	3.5	5.0	6.5		
Tapped Holes acc. JED-152							
1) Tolerance Class Applied Crossmarked							

Copyright WABCO®

Date	Signature
Drawn 2009-11-18	Oliveira
Checked 2009-11-20	Cazenave
Expert CAZENAVE	

WABCO

CLUTCH-SERVO
KUPPLUNGSVERSTAERKER
SERVO-DEBRAYAGE
SERVO-EMBREAGEM

Mass kG	Scale	Material No.	Date of first issue: 2009-06-09		
2.1	1:1	970 051 101 0	Doc.Code 005	Language ML	Sheet 1/1
Size A 1	CAD System Pro/E				

ECN-No.	Revision	Techn. Resp.	Replacement for
123539	2x B	5630	

100mm

Tous Communication ou reproduction de ce document, toute exploitation ou communication de son contenu sont interdites, sauf autorisation expresse. Tout manquement à cette règle constitue un délit, ouvrant lieu à action en dommages et intérêts. Par ailleurs, la violation de droits de propriété industrielle et droits d'auteur qui en résulterait peut causer un préjudice considérable.

Weitergabe sowie Vervielfältigung dieser Unterlage, Verwertung und Mitteilung ihres Inhalts nicht gestattet, soweit nicht ausdrücklich zugestanden. Zuwiderhandlungen stellen eine strafrechtliche Tatbestand dar und verpflichten zu Schadensersatz. Alle Rechte für den Fall der Patenterteilung oder Gebrauchsmustereintragung vorbehalten.

Non è permesso consegnare o farci o riprodurre questo documento, ne utilizzarne il contenuto o renderlo comunque noto a terzi senza autorizzazione esplicita. Ogni violazione costituisce un illecito penale e comporterà il risarcimento dei danni subiti.

Copying of this document and giving it to others and the use or communication of the contents thereof, are forbidden without express authority. Contravention of this restriction will constitute an incident cause and result in a liability to the payment of damages. All rights are reserved in the event of the grant of patent or registration of a utility model or design. This document is the property of WABCO.