DEVICE EXTREM POSITIONS WHEN BLEEDING
MAXIMALE ABWEICHUNGEN DES GEREATES WAEHREND DER ENTLUEFTUNG
POSITIONS EXTREMES DU SERVO PENDANT LA PURGE
POSIZIONI ESTREME DEL SERVO FRIZIONE DURANTE LO SPURGO

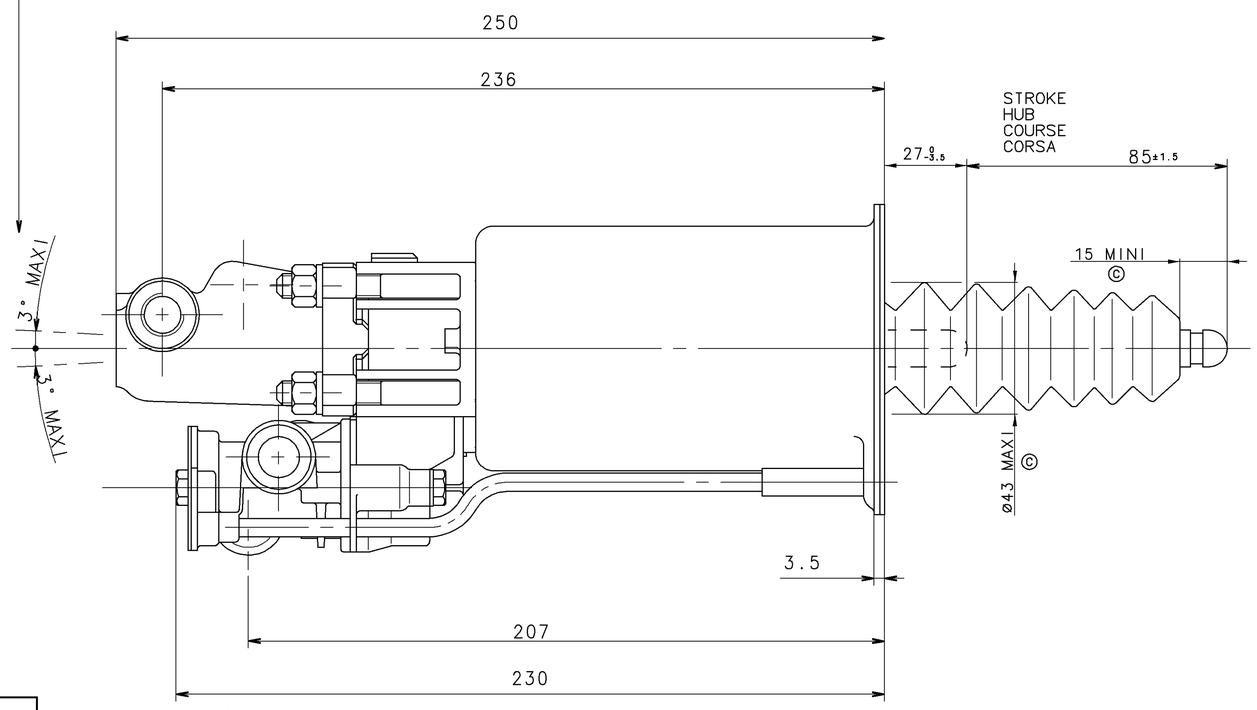

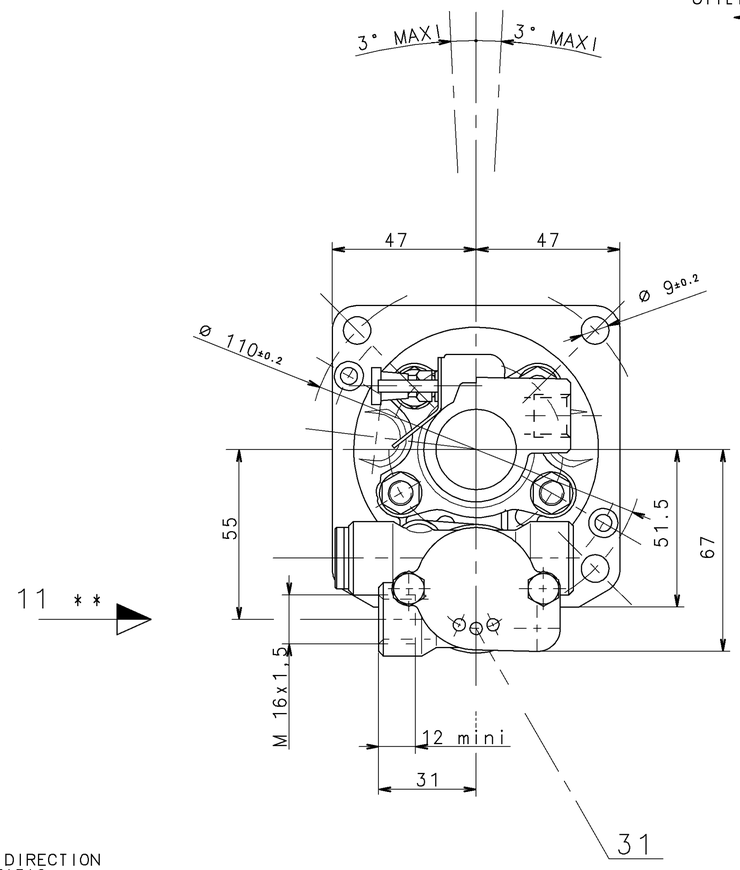

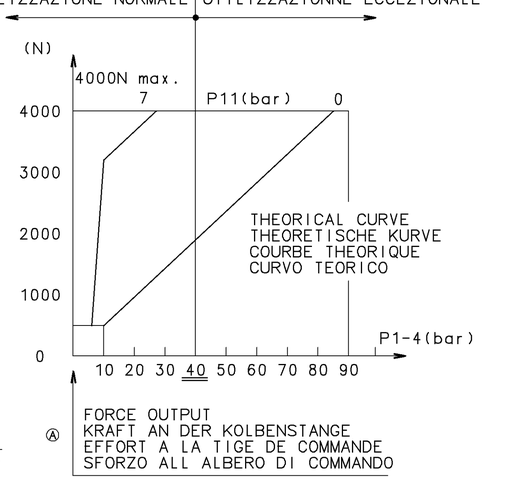

OIL VOLUME INPUT NUTZBARES HYDRAULISCHES VOLUMEN VOLUME D'HUILE ABSORBE VOLUME D'OLIO ASSORBITO			V=(SH×C)+K
K	ABSORPTION AT AUFNAHME BEI ABSORPTION A ASSORBIMENTO A	90 BAR FOR FUER POUR PER C=0	K<1.5 cm³
SH	HYDRAULIC SECTIONAL AREA HYDRAULISCHER QUERSCHNITT SECTION HYDRAULIQUE SEZIONE IDRAULICO		4.89 cm²
C	GEAR DISENGAGING STROKE AUSKUPPLUNGSHUB COURSE DE DEBRAYAGE CORSA DI DISINNESTO		
HYDRAULIC FLUID HYDRAULIKFLUESSIGKEIT FLUIDE HYDRAULIQUE FLUIDO IDRAULICO	BRAKE FLUID BREMSFLUESSIGKEIT GLYCERO ALCOOLIQUE LIQUIDO PER FRENI		SAE J 1703
THERMAL RANGE THERMISCHER ANWENDUNGSBEREICH TEMPERATURE D'UTILISATION TEMPERATURA DI UTILIZZAZIONE			-40°C +100°C
SUPPLY PRESSURE VORRATSDRUCK PRESSION PNEUMATIQUE D'ALIMENTATION PRESSIONE PNEUMATICA DI ALIMENTAZIONE			10 BAR MAX
NO STROKE LIMITER IN THE DEVICE KEINE HUBBEGRENZUNG IM GERAET PAS DE LIMITATION DE COURSE DANS L'APPAREIL NESSUNA LIMITAZIONE DI CORSA NELL'APPARECHIO			

CAUTION:DO NOT ACTUATE THE DEVICE IF NOT FITTED ON ITS MOUNTING BRAKET
VORSICHT:GERAET DARF NUR IM EINGEBAUTEN ZUSTAND BETAETIGT WERDEN
ATTENTION:NE PAS ACTIONNER L'APPAREIL S'IL N'EST PAS FIXE SUR SON SUPPORT
ATTENZIONE:NON METTERE IN FUNZIONE L'APPARECCHIO SE NON E'FISSATO AL SUPPORTO

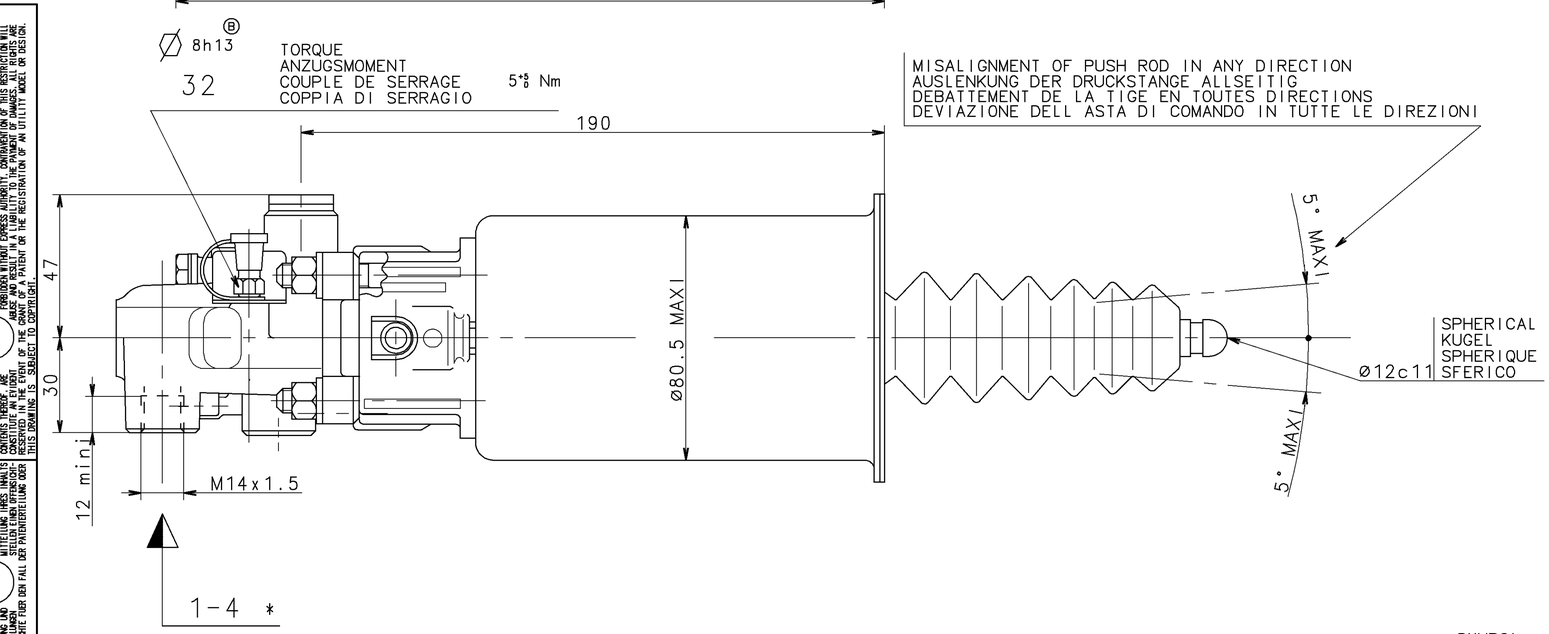

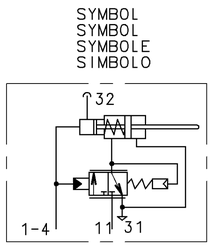

	MARKING OF PORTS KENNZEICHNUNG DER ANSCHLUESSE MARQUAGE DES ORIFICES MARCATURA DEGLI ORIFIZI	21	PRESSURE CONNECTION DRUCKANSCHLUSS PRISE DE PRESSION PRESA DI PRESSIONE	
11	AIR INLET VORRATSLEITUNG ALIMENTATION AIR ALIMENTAZIONE ARIA	31	AIR EXHAUST ENTLUEFTUNG ECHAPPEMENT SCARICO	
1-4	OIL INLET OELZUFLUSS ALIMENTATION HUILE ALIMENTAZIONE OLIO	32	BLEED SCREW ENTLUEFTUNGSSCHRAUBE VIS DE PURGE VITE DI SPURGO	TORQUE FOR CONNECTIONS ANZUGSMOMENT FUER ANSCHLUESSE COUPLE DE SERRAGE DES RACCORDS COPPIA DI SERRAGGIO DEI RACCORDI

*	25 N.m MAX
* *	34 N.m MAX

FURTHER TECHNICAL DATA SEE			
IDENTIFICATION NO.:			
CODE FOR DOCUMENT: 605	SHEET:	TO	
GENERAL TOLERANCES			
CLASS	RANGE OF NOMINAL DIMENSIONS (± mm) 1) ≤50	>50 ≤180	>180 ≤400	>400	∢
I	0,5	1,0	1,5	2,0	± 3°
II	1,0	2,0	3,0	4,0	
III	2,0	3,5	5,0	6,5	
TAPPED HOLES ACC. ISO 4039 / JED-152					
1) TOLERANCE CLASS APPLIED CROSSMARKED					

L			
K			
J			
H			
G			
F			
E			
D			
292/00	2xC	00-08-02	
91027	1x B	91-03-20	
90038	1x A	90-02-02	
DCN-NO.	REV.	DATE	

COPYRIGHT			WABCO
DATE	SIGNATURE		
DRAWN 89-12-12	ISCI		CLUTCH SERVO KUPPLUNGSVERSTAERKER SERVO DEBRAYAGE SERVO FRIZIONE
CHECKED 89-12-28	GUILLON		
STANDARDIZATION 89-12-28	89195		
MASS 2.2 kg	SCALE 1:1	PRODUCT IDENTIFICATION NO. 970 051 150 0	CODE FOR DOCUMENT 605 / SHEET 1/1
SIZE A 1	T.R.I. 210		
CODE F.PROD.-GROUP	CODE FOR SHAPE	REPLACEMENT FOR	

100mm

EXPERT CODE ☐☐☐ TYPE OF PRODUCT ☐☒

QUESTO DOCUMENTO NON E' PERMESSO COPIARE O RIPRODURRE QUESTO DOCUMENTO, NE' UTILIZZARE IL CONTENUTO O RENDERLO NOTO A TERZI. IN CASO DI CONCESSIONE DI BREVETTO O DI REGISTRAZIONE DI MODELLO DI UTILITA' SI RISERVA IL DIRITTO DI PRESENTARE DOMANDE DI BREVETTO. NON E' PERMESSO UTILIZZARE IL DISEGNO, NE' COMUNICARLO A TERZI SENZA AUTORIZZAZIONE SCRITTA. IN CASO DI CONCESSIONE DI BREVETTO O DI REGISTRAZIONE DI MODELLO DI UTILITA' SI RISERVA IL DIRITTO DI PRESENTARE DOMANDE DI BREVETTO.

NON E PERMESSO DUPLICARE O RIPRODURRE QUESTO DOCUMENTO, NE UTILIZZARE IL CONTENUTO O RENDERLO NOTO A TERZI. IN CASO DI CONCESSIONE DI BREVETTO O DI REGISTRAZIONE DI MODELLO DI UTILITA' SI RISERVA IL DIRITTO DI PRESENTARE DOMANDE DI BREVETTO.

COPYING OF THIS DOCUMENT, AND GIVING IT TO OTHERS AND THE USE OR COMMUNICATION OF THE CONTENTS THEREOF, ARE FORBIDDEN WITHOUT EXPRESS AUTHORITY. OFFENDERS ARE LIABLE TO PAY DAMAGES. REPRODUCTION WITHOUT EXPRESS AUTHORITY, CONTAMINATION OF THIS RESTRICTION WILL BE A PATENT OR REGISTRATION OF AN UTILITY MODEL OR DESIGN. ALL RIGHTS ARE RESERVED IN THE EVENT OF THE GRANT OF A PATENT OR THE REGISTRATION OF AN UTILITY MODEL OR DESIGN.

WEITERGABE SOWIE VERVIELFALTIGUNG DIESES ANTRIEBES, VERWENDUNG UND MITTEILUNG IHRES INHALTS SIND OHNE SCHRIFTLICHE ERLAUBNIS UNTERSAGT. ZUWIDERHANDELNDE VERPFLICHTEN ZU SCHADENSERSATZ. ALLE RECHTE FUER DEN FALL DER PATENTERTEILUNG ODER LIEBEN MUSSBARCH DAR UND VERPFLICHTEN ZU SCHADENSERSATZ. ALLE RECHTE FUER DEN FALL DER PATENTERTEILUNG ODER GEBRAUCHSMASTER - EINTRAGUNG VORBEHALTEN.

86-01