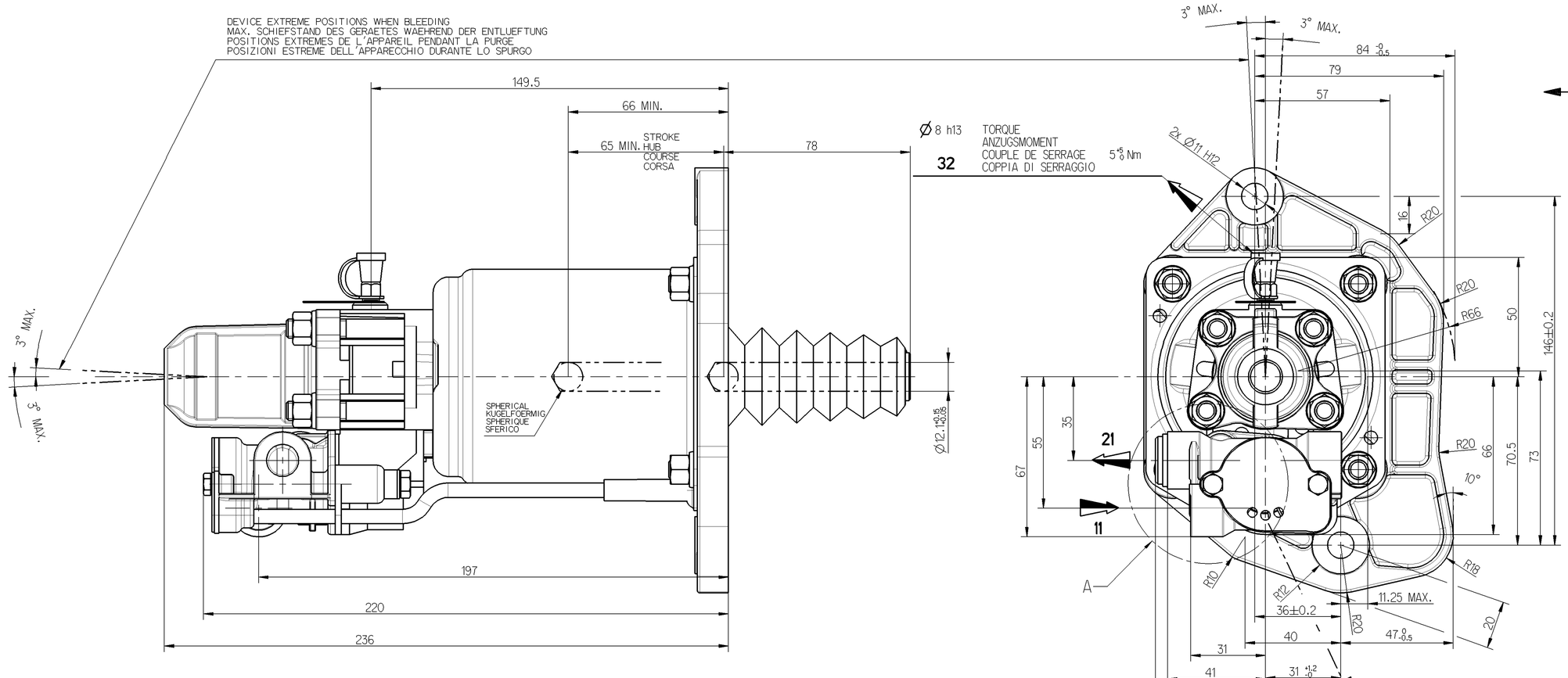

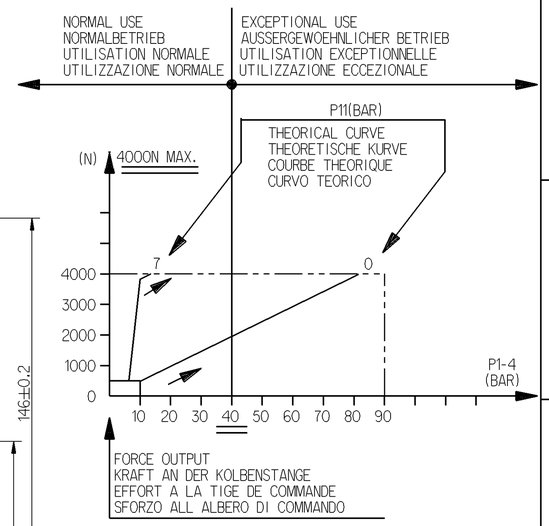

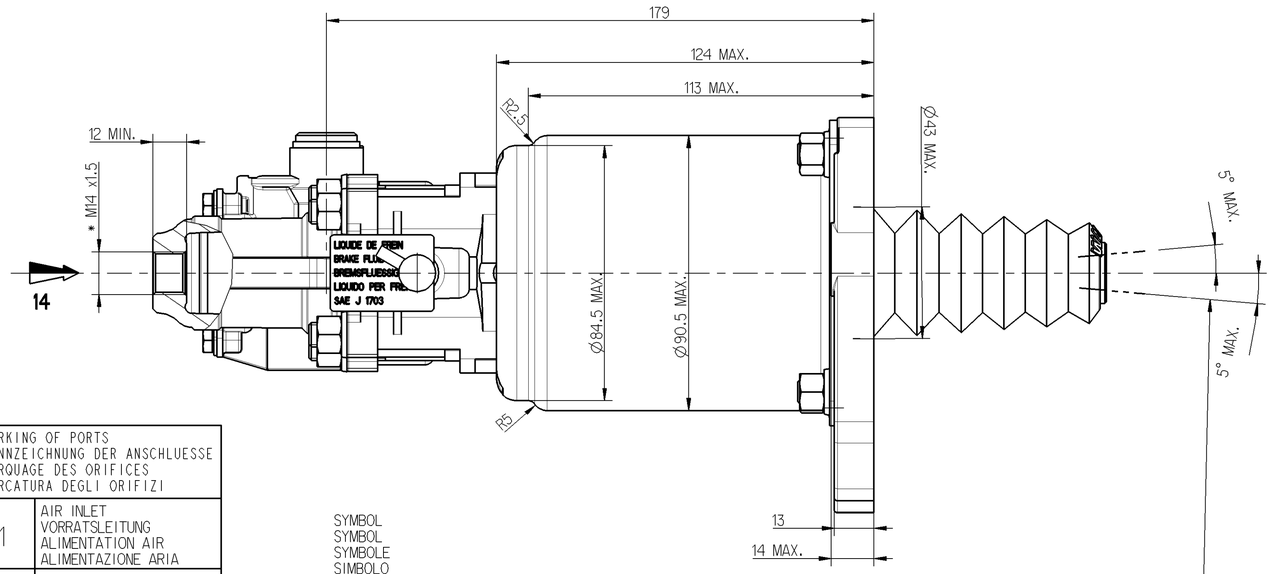

MISALIGNMENT OF PUSH-ROD IN ANY DIRECTION
AUSLENKUNG DER DRUCKSTANGE ALLSEITIG
DEBATTEMENT DE LA BIELLE EN TOUTES DIRECTIONS
DEVIAZIONE DELL ASTA DI COMMANDO IN TUTTE LE DIREZIONE

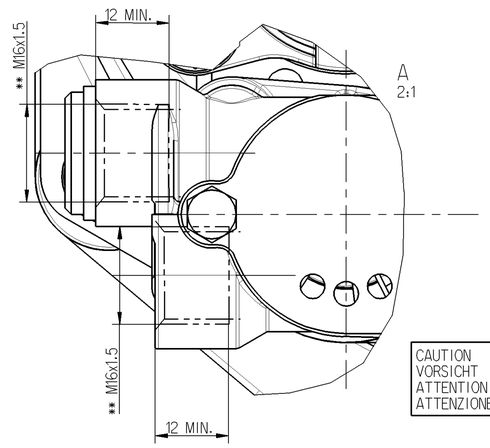

OIL VOLUME INPUT NUTZBARES HYDRAULISCHES VOLUMEN VOLUME D'HUILE ABSORBE VOLUME D'OLIO ASSORBITO	V=(SHxC)+K
K — ABSORPTION AT / AUFNAHME BEI / ABSORPTION A / ASSORBIMENTO A 90 BAR — FOR / FUER / POUR / PER C = 0	1.5<K<2.5 cm3
SH — HYDRAULIC SECTIONAL AREA HYDRAULISCHER QUERSCHNITT SECTION HYDRAULIQUE SEZIONE IDRAULICO	4.89 cm2
C — GEAR DISENGAGING STROKE AUSKUPPLUNGSHUB COURSE DE DEBRAYAGE CORSA DI DISINNESTO	
HYDRAULIC FLUID :BRAKE FLUID HYDRAULIKFLUESSIGKEIT :BREMSFLUESSIGKEIT FLUIDE HYDRAULIQUE :GLYCERO ALCOOLIQUE FLUIDO IDRAULICO :LIQUIDO PER FRENI	SAE J 1703
THERMAL RANGE THERMISCHER ANWENDUNGSBEREICH TEMPERATURE D'UTILISATION TEMPERATURA DI UTILIZZAZIONE	-20 °C +140 °C
SUPPLY PRESSURE VORRATSDRUCK PRESSION PNEUMATIQUE D'ALIMENTATION PRESSIONE PNEUMATICA DI ALIMENTAZIONE	10 BAR MAX
NO STROKE LIMITER IN THE DEVICE KEIN HUBBEGRENZUNG IM GERAET PAS DE LIMITATION DE COURSE DANS L'APPAREIL NESSUNA LIMITAZIONE DI CORSA NELL'APPARECHIO	

CAUTION :DO NOT ACTUATE THE DEVICE IF NOT FITTED ON ITS MOUTING BRAKET
VORSICHT :GERAET DARF NUR IM EINGEBAUTEN ZUSTAND BETAETIGT WERDEN
ATTENTION :NE PAS ACTIONNER L'APPAREIL S'IL N'EST PAS FIXE SUR SON SUPPORT
ATTENZIONE:NON METTERE IN FUNZIONE L'APPARECCHIO SE NON E'FISSATO AL SUPPORTTO

MARKING OF PORTS KENNZEICHNUNG DER ANSCHLUESSE MARQUAGE DES ORIFICES MARCATURA DEGLI ORIFIZI	
11	AIR INLET VORRATSLEITUNG ALIMENTATION AIR ALIMENTAZIONE ARIA
1-4	OIL INLET OELZUFLUSS ALIMENTATION HUILE ALIMENTAZIONE OLIO
21	PRESURE CONNECTION DRUCKANSCHLUSS PRISE DE PRESSION PRESSA DI PRESSIONE
31	AIR EXHAUST ENTLUEFTUNG ECHAPPEMENT SCARICO
32	BLEED SCREW ENTLUEFTUNGSSCHRAUBE VIS DE PURGE VITE DI SPURGO

SYMBOL
SYMBOL
SYMBOLE
SIMBOLO

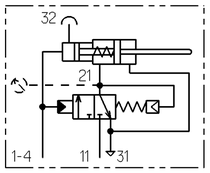

TORQUE FOR CONNECTIONS ANZUGSMOMENT FUER ANSCHLUESSE COUPLE DE SERRAGE DES RACCORDS COPPIA DI SERRAGGIO DEI RACCORDI	* 25 N.m MAX ** 34 N.m MAX *** 21 N.m MAX

DCN-No.	Rev.	Date
113 405	D	2007-05-29

State of Revision

General Specification: JED-334-0						
Further Technical Data:						
Doc. Code:		Sheet:		To		
General Tolerances JED-261						
Class 1)	Range of Nominal Dimensions (± mm) ≤ 50	> 50 ≤ 180	> 180 ≤ 400	> 400	∡	
Fine	0.5	1.0	1.5	2.0	±3°	
Medium	1.0	2.0	3.0	4.0		
Coarse	2.0	3.5	5.0	6.5		
Tapped Holes acc. JED-152 / ISO 4039						
1) Tolerance Class Applied Crossmarked						

Copyright WABCO ®

Date	Signature
Drawn 2007-05-29	SACQUET
Checked 2007-05-31	Saunier
Expert Saunier	

WABCO

CLUTCH SERVO
KUPPLUNGSVERSTAERKER
SERVO- DEBRAYAGE
SERVO FRIZIONE

Mass	Scale	Material No.	WABCO Id. No.: 970051151 0	
2.3 KG	1:1	970 051 151 0	Doc.Code 605	Language en/de fr/it	Sheet 1/1
Size A 1	TRI 570	Function Code	CAD System Pro/E	Prod.Type 0 0 X	Replacement for DRAWING OF 90-02-28

100mm

Toute Communication ou reproduction de ce document, toute exploitation ou communication de son contenu sont interdites, sauf autorisation expresse. Tout manquement à cette règle constitue un délit, ouvrant et engage son auteur au versement des dommages et intérêts. Ce document est susceptible de contenir des informations protégées par droits de propriété industrielle.

Weitergabe sowie Verwertung dieser Unterlage, Verwertung und Mitteilung ihres Inhalts nicht gestattet, soweit nicht ausdrücklich zugestanden. Zuwiderhandlungen ziehen Schadensersatz nach sich. Es sind alle Rechte für den Fall der Patenterteilung oder Gebrauchsmustereintragung vorbehalten.

Non è permesso consegnare o farci o riprodurre questo documento, né utilizzare il contenuto o renderlo comunque noto a terzi senza autorizzazione esplicita. Ogni infrazione costituisce un illecito dovuto e comporterà il risarcimento dei danni. Questo documento può contenere informazioni protette da diritti di proprietà industriale.

It is forbidden to give or make available to others and the use or communication of the contents thereof are forbidden without express authority. Contravention of this restriction will constitute an evident abuse and result in liability to the payment of damages. All rights are reserved in the event of the grant of patent or registration of a utility model or design. This document is the subject of copyright.