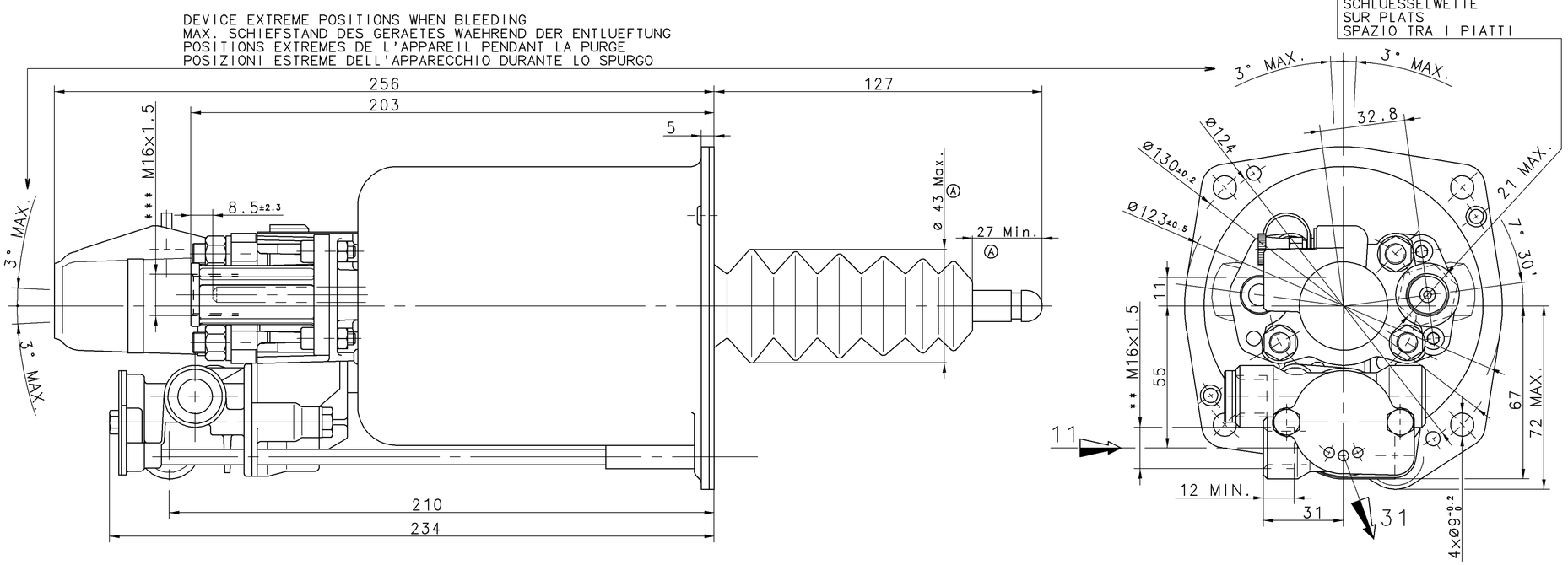

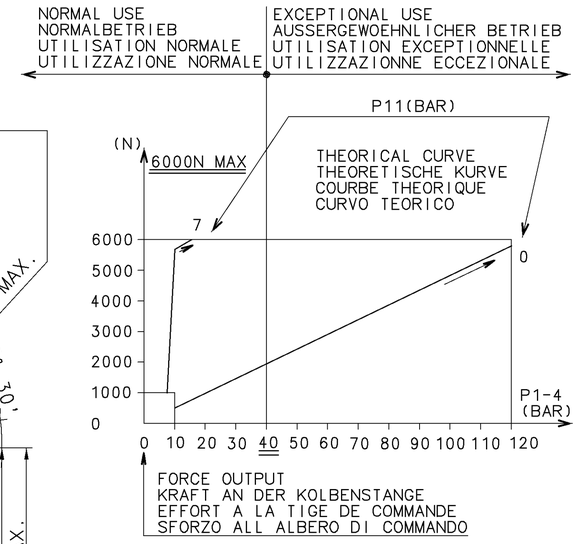

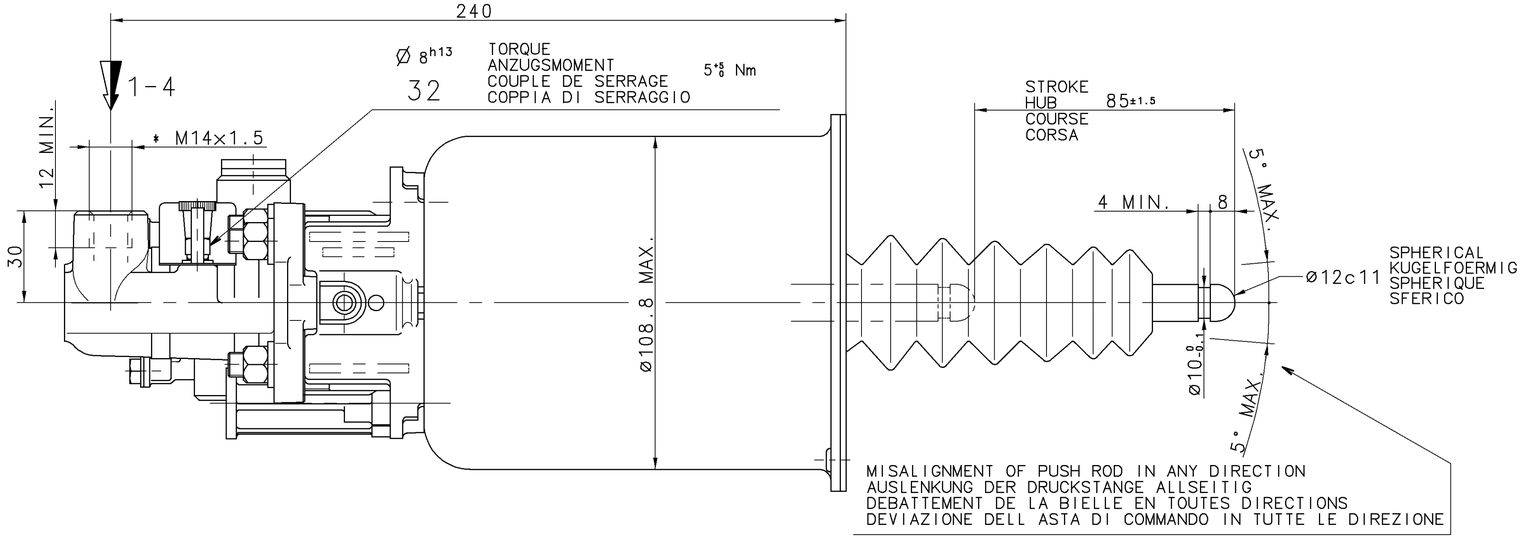

	OIL VOLUME INPUT NUTZBARES HYDRAULISCHES VOLUMEN VOLUME D'HUILE ABSORBE VOLUME D'OLIO ASSORBITO		V=(SHxC)+K
K	ABSORPTION AT AUFNAHME BEI ABSORPTION A ASSORBIMENTO A	120 Bar FOR FUER POUR PER C=0	K<1.5 cm³
SH	HYDRAULIC SECTIONAL AREA HYDRAULISCHER QUERSCHNITT SECTION HYDRAULIQUE SEZIONE IDRAULICO		4.89 cm²
C	GEAR DISENGAGING STROKE AUSKUPPLUNGSHUB COURSE DE DEBRAYAGE CORSA DI DISINNESTO		
	HYDRAULIC FLUID HYDRAULIKFLUESSIGKEIT FLUIDE HYDRAULIQUE FLUIDO IDRAULICO	BRAKE FLUID BREMSFLUESSIGKEIT GLYCERO ALCOOLIQUE LIQUIDO PER FRENI	SAE J 1703
	THERMAL RANGE THERMISCHER ANWENDUNGSBEREICH TEMPERATURE D'UTILISATION TEMPERATURA DI UTILIZZAZIONE		-40°C +100°C
	SUPPLY PRESSURE VORRATSDRUCK PRESSION PNEUMATIQUE D'ALIMENTATION PRESSIONE PNEUMATICA DI ALIMENTAZIONE		10 BAR MAX
	NO STROKE LIMITER IN THE DEVICE KEINE HUBBEGRENZUNG IM GERAET PAS DE LIMITATION DE COURSE DANS L'APPAREIL NESSUNA LIMITAZIONE DI CORSA NELL'APPARECHIO		

CAUTION:DO NOT ACTUATE THE DEVICE IF NOT FITTED ON ITS MOUNTING BRAKET
VORSICHT:GERAET DARF NUR IM EINGEBAUTEN ZUSTAND BETAETIGT WERDEN
ATTENTION:NE PAS ACTIONNER L'APPAREIL S'IL N'EST PAS FIXE SUR SON SUPPORT
ATTENZIONE:NON METTERE IN FUNZIONE L'APPARECCHIO SE NON E'FISSATO AL SUPPORTO

	MARKING OF PORTS KENNZEICHNUNG DER ANSCHLUESSE MARQUAGE DES ORIFICES MARCATURA DEGLI ORIFIZI	21	PRESSURE CONNECTION DRUCKANSCHLUSS PRISE DE PRESSION PRESA DI PRESSIONE	
11	AIR INLET VORRATSLEITUNG ALIMENTATION AIR ALIMENTAZIONE ARIA	31	AIR EXHAUST ENTLUEFTUNG ECHAPPEMENT SCARICO	
1-4	OIL INLET OELZUFLUSS ALIMENTATION HUILE ALIMENTAZIONE OLIO	32	BLEED SCREW ENTLUEFTUNGSSCHRAUBE VIS DE PURGE VITE DI SPURGO	TORQUE FOR CONNECTIONS ANZUGSMOMENT FUER ANSCHLUESSE COUPLE DE SERRAGE DES RACCORDS COPPIA DI SERRAGGIO DEI RACCORDI

*	25 N.m MAX
* *	34 N.m MAX

SYMBOL
SYMBOL
SYMBOLE
SIMBOLO

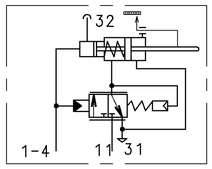

FURTHER TECHNICAL DATA SEE
IDENTIFICATION NO.:
CODE FOR DOCUMENT: 605 SHEET: TO

GENERAL TOLERANCES

CLASS	RANGE OF NOMINAL DIMENSIONS (± mm) 1)	≤50	>50 ≤180	>180 ≤400	>400	∢
I		0,5	1,0	1,5	2,0	
II		1,0	2,0	3,0	4,0	± 3°
III		2,0	3,5	5,0	6,5	

TAPPED HOLES ACC. ISO 4039 / JED-152
1) TOLERANCE CLASS APPLIED CROSSMARKED

DCN-NO.	REV.	DATE
281/00	2xA	00-07-27

L K J H G F E D C B

100mm

COPYRIGHT
DATE SIGNATURE
DRAWN 94-05-03 GAYET
CHECKED 94-05-03 GUILLON
STANDARDIZATION 94-05-03 94 104

WABCO

CLUTCH SERVO
KUPPLUNGSVERSTAERKER
SERVO DEBRAYAGE
SERVO FRIZIONE

MASS	SCALE	PRODUCT IDENTIFICATION NO.	CODE FOR DOCUMENT	SHEET
kg	1:1	970 051 174 0	605	1/1
SIZE	T.R.I.			
A 1	210	CODE F.PROD.-GROUP / CODE FOR SHAPE	REPLACEMENT FOR 884 609 079 0	

EXPERT CODE TYPE OF PRODUCT

QUE COMMUNICATION OU REPRODUCTION DE CE DOCUMENT, QUELE EXPLOITATION OU COMMUNICATION DE SON CONTENU SONT INTERDITES SAUF AUTORISATION EXPRESSE. DES MODELES A CETTE REGLE SONT RESERVES, NOTAMMENT EN MATIERE DE BREVETS ET DE MODELES.
WEITERGABE SOWIE VERVIELFALTIGUNG DIESES DOKUMENTS, VERWERTUNG UND MITTEILUNG ZEIGEN VORBEHALTEN. DIESES DOKUMENT DARF OHNE UNSERE ZUSTIMMUNG WEDER VERVIELFAELTIGT NOCH DRITTEN ZUGAENGLICH GEMACHT WERDEN. AUSNAHMEN VON DIESER REGELN BEDUERFEN UNSERER ZUSTIMMUNG. ALLE RECHTE FUER DEN FALL DER PATENTERTEILUNG ODER GEBRAUCHSMUSTER- EINTRAGUNG VORBEHALTEN.
NON E PERMESSO CONSEGNARE A TERZI O RIPRODURRE QUESTO DOCUMENTO, NE UTILIZZARE IL CONTENUTO O RENDERLO NOTO. SALVO PATTI CONTRARI, SONO RISERVATE LE ESCLUSIVE DI MODELLO E DI BREVETTO.
COPYING OF THIS DOCUMENT, AND GIVING IT TO OTHERS AND THE USE OR COMMUNICATION OF THE CONTENTS THEREOF, ARE FORBIDDEN WITHOUT EXPRESS AUTHORITY. OFFENDERS ARE LIABLE TO PAY DAMAGES. ALL RIGHTS RESERVED IN THE EVENT OF THE GRANT OF A PATENT OR THE REGISTRATION OF AN UTILITY MODEL OR DESIGN.
THIS DRAWING IS SUBJECT TO COPYRIGHT.

86-01