DEVICE EXTREME POSITIONS WHEN BLEEDING
MAX. SCHIEFSTAND DES GERAETES WAEHREND DER ENTLUEFTUNG
POSITIONS EXTREMES DE L'APPAREIL PENDANT LA PURGE
POSICAO EXTREMA PARA SANGRAMENTO

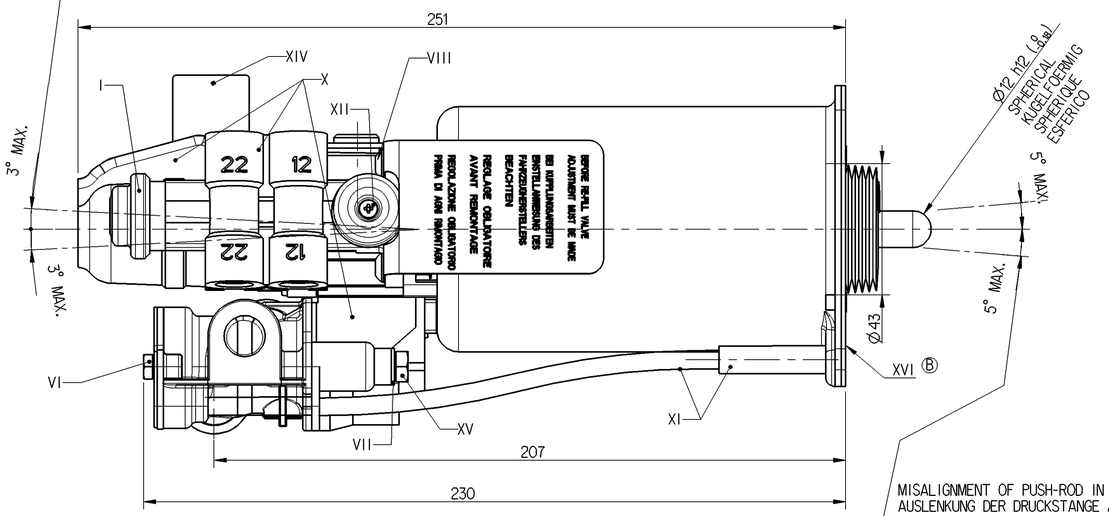

MISALIGNMENT OF PUSH-ROD IN ANY DIRECTION
AUSLENKUNG DER DRUCKSTANGE ALLSEITIG
DEBATTEMENT DE LA BIELLE EN TOUTES DIRECTIONS
DESALINHAMENTO DA HASTE EM TODAS DIRECOES

DEVICE EXTREME POSITIONS WHEN BLEEDING
MAX. SCHIEFSTAND DES GERAETES WAEHREND DER ENTLUEFTUNG
POSITIONS EXTREMES DE L'APPAREIL PENDANT LA PURGE
POSICAO EXTREMA PARA SANGRAMENTO

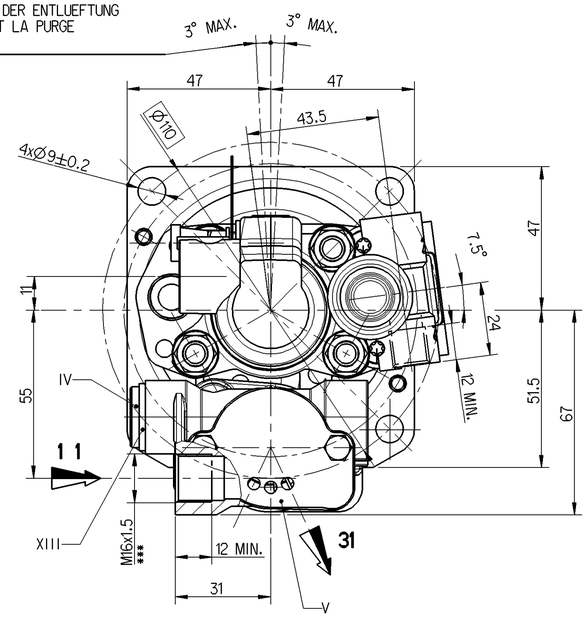

	SURFACE PROTECTION ÖBERFLAECHENSCHUTZ PROTECTION DE SURFACE PROTECAO SUPERFICIAL	MATERIAL WERKSTOFF MATÉRIAU MATERIAL
I	JED-256	JED-015M1
II	JED-256	JED-331
III	JED-256	JED-020-1
IV	JED-256	JED-020-0
V	JED-256	JED-021M1
VI	JED-256-1	JED-051M4
VII	JED-378	JED-048M1
VIII	JED-378	JED-051M4
IX	JED-304	JED-021M3
X	JED-259	JED-620
XI	-	RUBBER/PLASTIC
XII	JED-206-0	JED-679-0
XIII	-	STEEL
XIV	-	JED-077-1
XV	JED-378	JED-051M5
XVI	JED-256	JED-021M2

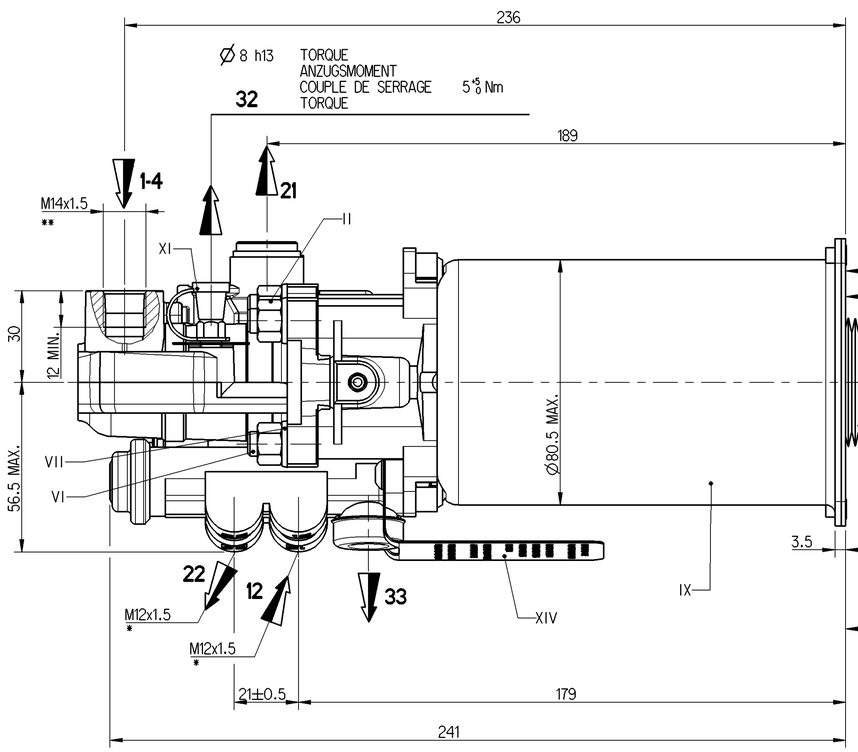

WORKING RANGE
ARBEITSBEREICH
ZONE DE TRAVAIL
ZONA DE TRABALHO

111 MIN. Ⓑ
MAX. PUSH ROD OVERSHOOT
MAXIMALE PLEUELUBERSCHREITUNG
DEPASSEMENT DE BIELLE MAX.
ACIONAMENTO MAXIMO DA HASTE

30 MAX.
Ⓑ

82-8
CLUTCH IN NEW CONDITION
KUPPLUNG IN NEUEM ZUSTAND
EMBRAYAGE ETAT NEUF
EMBREAGEM SEM DESGASTE

17±0.5
OPENING OF THE VALVE
VENTILEREOFFNUNG
OUVERTURE DE LA VALVE
ABERTURA DA VALVULA

NORMAL USE
NORMALBETRIEB
UTILISATION NORMALE
UTILIZACAO NORMAL

EXCEPTIONAL USE
AUSSERGEWOEHNLICHER BETRIEB
UTILISATION EXCEPTIONNELLE
USO EXCEPCIONAL

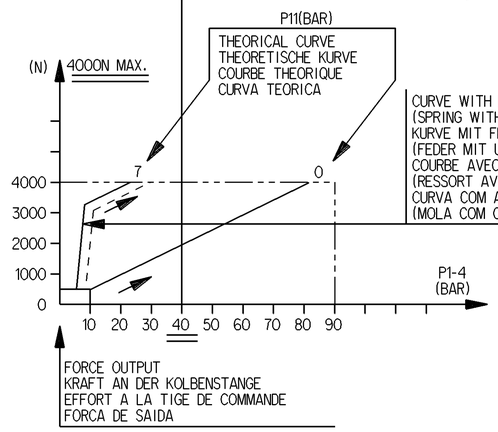

CURVE WITH EARLIER PNEUMATIC ASSISTANCE
(SPRING WITH LOWER CONSTANT)
KURVE MIT FRUHERE PNEUMATISCHE UNTERSTUTZUNG
(FEDER MIT UNTERE KONSTANTEN)
COURBE AVEC ASSISTANCE PNEUMATIQUE ANTERIEURES
(RESSORT AVEC INFERIEUR CONSTANT)
CURVA COM ASSISTENCIA PNEUMATICA ANTECIPADA
(MOLA COM CONSTANTE MENOR)

OIL VOLUME INPUT NUTZBARES HYDRAULISCHES VOLUMEN VOLUME D'HUILE ABSORBE VOLUME ENTRADA DE OLEO		V=(SHxC)+K
K	ABSORPTION AT / AUFNAHME BEI / ABSORPTION A / ABSORCAO A — 90 BAR — FOR / FUER / POUR / PARA — C = 0	1.5<K<2.5 cm3
SH	HYDRAULIC SECTIONAL AREA HYDRAULISCHER QUERSCHNITT SECTION HYDRAULIQUE SECAO AREA HIDRAULICA	4.89 cm2
C	GEAR DISENGAGING STROKE AUSKUPPLUNGSHUB COURSE DE DEBRAYAGE CURSO EMBREAGEM	
HYDRAULIC FLUID HYDRAULIKFLUESSIGKEIT FLUIDE HYDRAULIQUE FLUIDO HIDRAULICO	:BRAKE FLUID :BREMSFLUESSIGKEIT :GLYCERO ALCOOLIQUE :FLUIDO DE FREIO	SAE J 1703
THERMAL RANGE THERMISCHER ANWENDUNGSBEREICH TEMPERATURE D'UTILISATION TEMPERATURA DE UTILIZACAO		-40°C +100°C
SUPPLY PRESSURE VORRATSDRUCK PRESSION PNEUMATIQUE D'ALIMENTATION PRESSÃO DE ALIMENTACAO		10 BAR MAX
NO STROKE LIMITER IN THE DEVICE KEIN HUBBEGRENZUNG IM GERAET PAS DE LIMITATION DE COURSE DANS L'APPAREIL APARELHO SEM LIMITACAO DE CURSO		

CAUTION :DO NOT ACTUATE THE DEVICE IF NOT FITTED ON ITS MOUTING BRAKET
VORSICHT :GERAET DARF NUR IM EINGEBAUTEN ZUSTAND BETAETIGT WERDEN
ATTENTION :NE PAS ACTIONNER L'APPAREIL S'IL N'EST PAS FIXE SUR SON SUPPORT
ATENCAO :NAO ATUAR O APARELHO SE NAO ESTIVER MONTADO NO SUPORTE

MARKING OF PORTS KENNZEICHNUNG DER ANSCHLUESSE MARQUAGE DES ORIFICES MARCA DOS PORTICOS		32	BLEED SCREW ENTLUEFTUNGSSCHRAUBE VIS DE PURGE PARAFUSO SANGRADOR
11	AIR INLET VORRATSLEITUNG ALIMENTATION AIR ENTRADA DE AR	12	AIR INLET VORRATSLEITUNG ALIMENTATION AIR ENTRADA DE AR
1-4	OIL INLET OELZUFLUSS ALIMENTATION HUILE ENTRADA DE OLEO	22	DELIVERY AUSGESTEURTE LUFT UTILISATION SAIDA
31	AIR EXHAUST ENTLUEFTUNG ECHAPPEMENT EXAUSTAO	33	AIR EXHAUST ENTLUEFTUNG ECHAPPEMENT EXAUSTAO

21	PRESSURE CONNECTION DRUCKANSCHLUSS PRISE DE PRESSION CONEXAO DE PRESSAO	

12 AND 22 TO BE CONNECTED WITH FLEXIBLE PIPES
12 UND 22 DURCH SCHAUCHE VERBUNDEN
12 ET 22 A RACCORDER AVEC TUYAUX SOUPLES
12 E 22 CONECTADO COM TUBOS FLEXIVEIS
PORT FOR SECUNDARY DEVICES
ANSCHLUSS FUER SEKUNDAERGERAETE
ORIFICE POUR APPAREILS SECONDAIRES
PORTICO PARA APARELHOS SECUNDARIOS

TORQUE FOR CONNECTIONS ANZUGSMOMENT FUER ANSCHLUESSE COUPLE DE SERRAGE DES RACCORDS TORQUE PARA CONEXOES	
*	21 N.m MAX
**	25 N.m MAX
***	34 N.m MAX

SYMBOL
SYMBOL
SYMBOLE
SIMBOLO

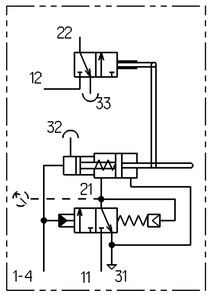

General Specification: JED-334-0							
Further Technical Data:							
Doc. Code:				Sheet:		To	
General Tolerances JED-261							
	Range of Nominal Dimensions (± mm)						
Class 1)		≤ 50	> 50 ≤ 180	> 180 ≤ 400	> 400		
Fine		0.5	1.0	1.5	2.0		
Medium	X	1.0	2.0	3.0	4.0		±3°
Coarse		2.0	3.5	5.0	6.5		
Tapped Holes acc. JED-152							
1) Tolerance Class Applied Crossmarked							

Copyright WABCO®

Date	Signature
Drawn 2013-08-06	Oliveira
Checked 2013-08-07	Proveen
Expert	Cazenave

WABCO

CLUTCH-SERVO
KUPPLUNGSVERSTAERKER
SERVO-DEBRAYAGE
SERVO-FRIZIONE

Mass	Scale	Material No.	Date of first issue: 2009-11-25		
2.5 KG	1:1	970 051 228 0	Doc.Code 005	Language ML	Sheet 1/1
Size A 1	CAD System Pro/E	ECN-No. 162251	Revision 3x B	Techn. Resp. 5630	Replacement for -

100mm

Tutte Comunicazioni su riproduzione di ce documenti, tutte esploitation ou communication de son contenu sont interdites, sauf ausdrucklich gestattet. Nur innerhalb dieses Rechts ist eine Weitergabe an Dritte und Vervielfaltigung dieses Dokuments und seines Inhalts nicht gestattet, soweit Weitergabe sowie Vervielfaltigung dieser Unterlage, Verwertung und Mitteilung ihres Inhalts nicht gestattet, soweit nicht ausdrucklich zugestanden. Zuwiderhandlungen stiften einen offentlichen Missbrauch dar und verpflichten zu Schadensersatz. Alle Rechte fur den Fall der Patenterteilung oder Gebrauchsmuster-Eintragung vorbehalten.

Non e permesso consegnare o terzi o riprodurre questo documento, ne utilizzare il contenuto o renderlo comunque noto a terzi prima dell'esecuzione della stessa. Qualsiasi violazione costituisce un illecito civile e comporta il risarcimento dei danni subiti.

Copying of this document and giving it to others and the use or communication of the contents thereof, are forbidden without express authority. Contravention of this restriction will constitute an evident abuse and result in a delitto, in the payment of damages. All rights are reserved in the event of the grant of a patent or registration of a utility model or design. This document is the subject of copyright.