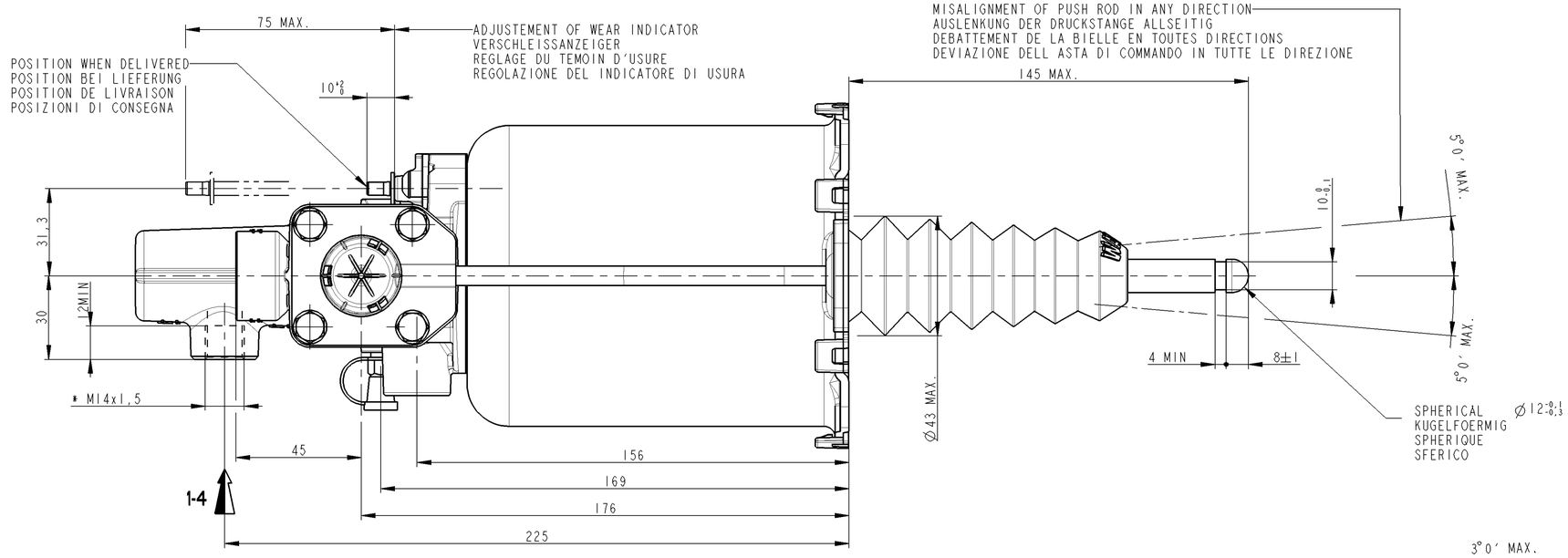

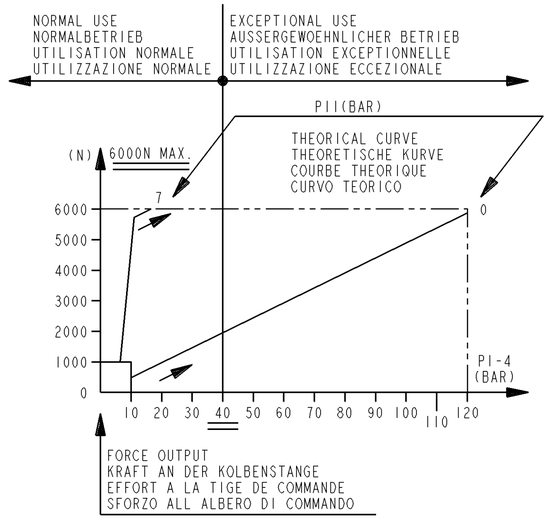

KURZEITIGER MAXIMALER BETRIEBSDRUCK 13 BAR EINE STUDE LANG
PRESSION DE SERVICE MAX. EXCEPTIONNELLE 1 HEURE A 13 BAR

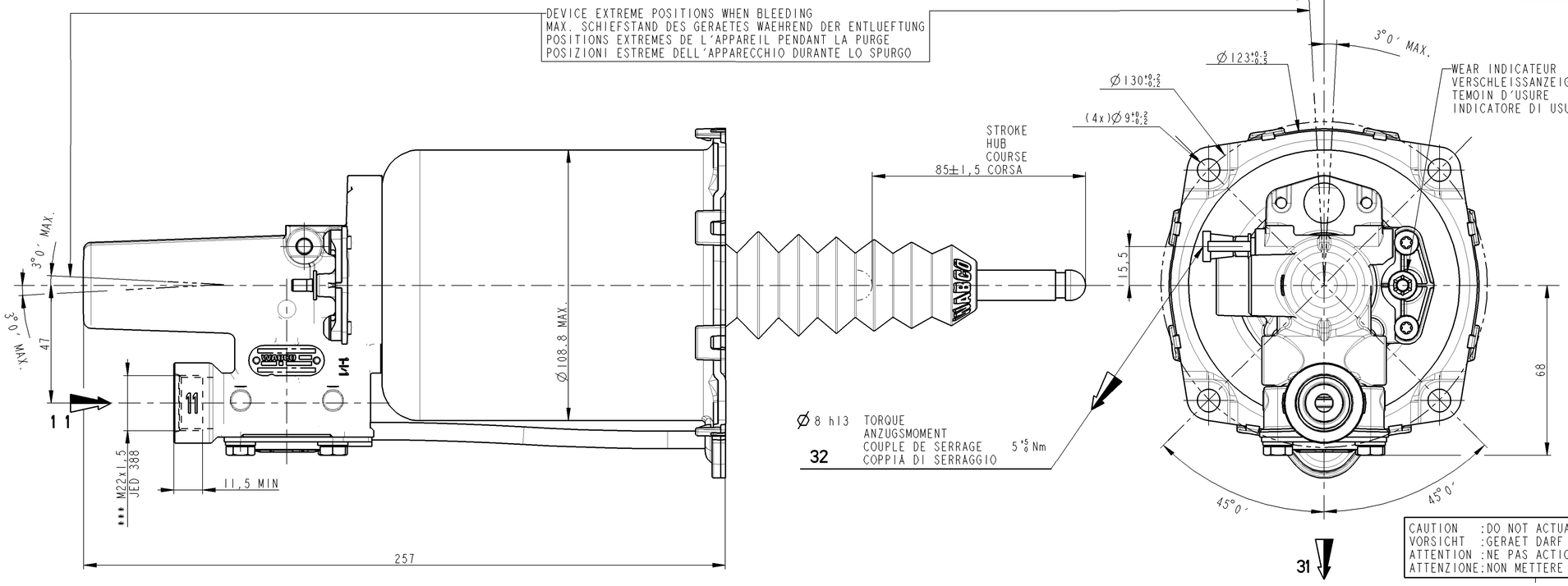

KURZEITIGER MAXIMALER BETRIEBSDRUCK 13 BAR EINE STUDE LANG
PRESSION DE SERVICE MAX. EXCEPTIONNELLE 1 HEURE A 13 BAR

OIL VOLUME INPUT NUTZBARES HYDRAULISCHES VOLUMEN VOLUME D'HUILE ABSORBE VOLUME D'OLIO ASSORBITO				V=(SHxC)+K
K	ABSORPTION AT AUFNAHME BEI ABSORPTION A ASSORBIMENTO A	120 BAR	FOR FUER POUR PER	C=0	K<1.5 cm3
SH	HYDRAULIC SECTIONAL AREA HYDRAULISCHER QUERSCHNITT SECTION HYDRAULIQUE SEZIONE IDRAULICO				4.89 cm2
C	GEAR DISENGAGING STROKE AUSKUPPLUNGSHUB COURSE DE DEBRAYAGE CORSA DI DISINNESTO				
HYDRAULIC FLUID HYDRAULIKFLUESSIGKEIT FLUIDE HYDRAULIQUE FLUIDO IDRAULICO	:BRAKE FLUID :BREMSFLUESSIGKEIT :GLYCERO ALCOOLIQUE :LIQUIDO PER FRENI				SAE J 1703
THERMAL RANGE THERMISCHER ANWENDUNGSBEREICH TEMPERATURE D'UTILISATION TEMPERATURA DI UTILIZZAZIONE					-40°C..+100°C
SUPPLY PRESSURE VORRATSDRUCK PRESSION PNEUMATIQUE D'ALIMENTATION PRESSIONE PNEUMATICA DI ALIMENTAZIONE					10 bar MAX ●
NO STROKE LIMITER IN THE DEVICE KEIN HUBBEGRENZUNG IM GERAET PAS DE LIMITATION DE COURSE DANS L'APPAREIL NESSUNA LIMITAZIONE DI CORSA NELL'APPARECHIO					

CAUTION :DO NOT ACTUATE THE DEVICE IF NOT FITTED ON ITS MOUTING BRAKET
VORSICHT :GERAET DARF NUR IM EINGEBAUTEN ZUSTAND BETAETIGT WERDEN
ATTENTION :NE PAS ACTIONNER L'APPAREIL S'IL N'EST PAS FIXE SUR SON SUPPORT
ATTENZIONE:NON METTERE IN FUNZIONE L'APPARECCHIO SE NON E'FISSATO AL SUPPORTTO

SYMBOL
SYMBOL
SYMBOLE
SIMBOLO

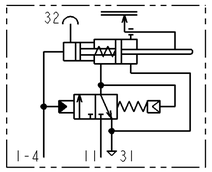

MARKING OF PORTS KENNZEICHNUNG DER ANSCHLUESSE MARQUAGE DES ORIFICES MARCATURA DEGLI ORIFIZI			
11	AIR INLET VORRATSLEITUNG ALIMENTATION AIR ALIMENTAZIONE ARIA	31	AIR EXHAUST ENTLUEFTUNG ECHAPPEMENT SCARICO
1-4	OIL INLET OELZUFLUSS ALIMENTATION HUILE ALIMENTAZIONE OLIO	32	BLEED SCREW ENTLUEFTUNGSSCHRAUBE VIS DE PURGE VITE DI SPURGO

TORQUE FOR CONNECTIONS ANZUGSMOMENT FUER ANSCHLUESSE COUPLE DE SERRAGE DES RACCORDS COPPIA DI SERRAGGIO DEI RACCORDI	
*	25 N.m MAX
***	53 N.m MAX

General Specification: JED-334-0					
Further Technical Data: 970 051 307 0					
Doc. Code: 035	Sheet: 1 To 3				
General Tolerances JED-261					
Class 1)	Range of Nominal Dimensions (± mm) ≤ 50	> 50 ≤ 180	> 180 ≤ 400	> 400	∢
Fine	0.5	1.0	1.5	2.0	±3°
Medium	1.0	2.0	3.0	4.0	
Coarse	2.0	3.5	5.0	6.5	
Tapped Holes acc. ISO 4039 / JED-152					
1) Tolerance Class Applied Crossmarked					

Copyright WABCO®

Date	Signature
Drawn 2012-08-14	Rossard
Checked 2012-08-16	Gayet
Expert	Lher

WABCO

CLUTCH SERVO
KUPPLUNGSVERSTAERKER
SERVO-DEBRAYAGE
SERVO-FRIZIONE

Mass	Scale	Material No.			Date of first issue: 2012-08-16	
2.7 KG	1,000	970 051 414 0			Doc.Code 005	Language ML / Sheet 1/2
Size A 1	CAD System Pro/E	ECN-No. 151813	Revision 1x B	Techn. Resp. 5630	Replacement for DRAWING OF 98-06-04	

100mm

Toute Communication ou reproduction de ce document, toute exploitation ou communication de son contenu sont interdites, sauf autorisation expresse. Tout manquement à cette règle constitue un délit, expose son auteur au versement de dommages et peut entraîner la destruction des produits contrefaisants. Tous droits de propriété industrielle et intellectuelle réservés.

Weitergabe sowie Vervielfältigung dieser Unterlage, Verwertung und Mitteilung ihres Inhalts nicht gestattet, soweit nicht ausdrücklich zugestanden. Zuwiderhandlungen stellen strafrechtlichen Missbrauch dar und verpflichten zu Schadensersatz. Alle Rechte für den Fall der Patenterteilung oder Gebrauchsmustereintragung vorbehalten.

Non è permesso consegnare o terzi o riprodurre questo documento, né utilizzarne il contenuto o renderlo comunque noto a terzi prima dell'avvenuta registrazione. Ogni violazione costituisce reato e rende obbligato al risarcimento dei danni. Tutti i diritti di proprietà industriale e intellettuale sono riservati.

Copying of this document and giving it to others and the use or communication of the contents thereof, are forbidden without express authority. Offenders are liable to the payment of damages. All rights are reserved in the event of the grant of patent or registration of a utility model or design.

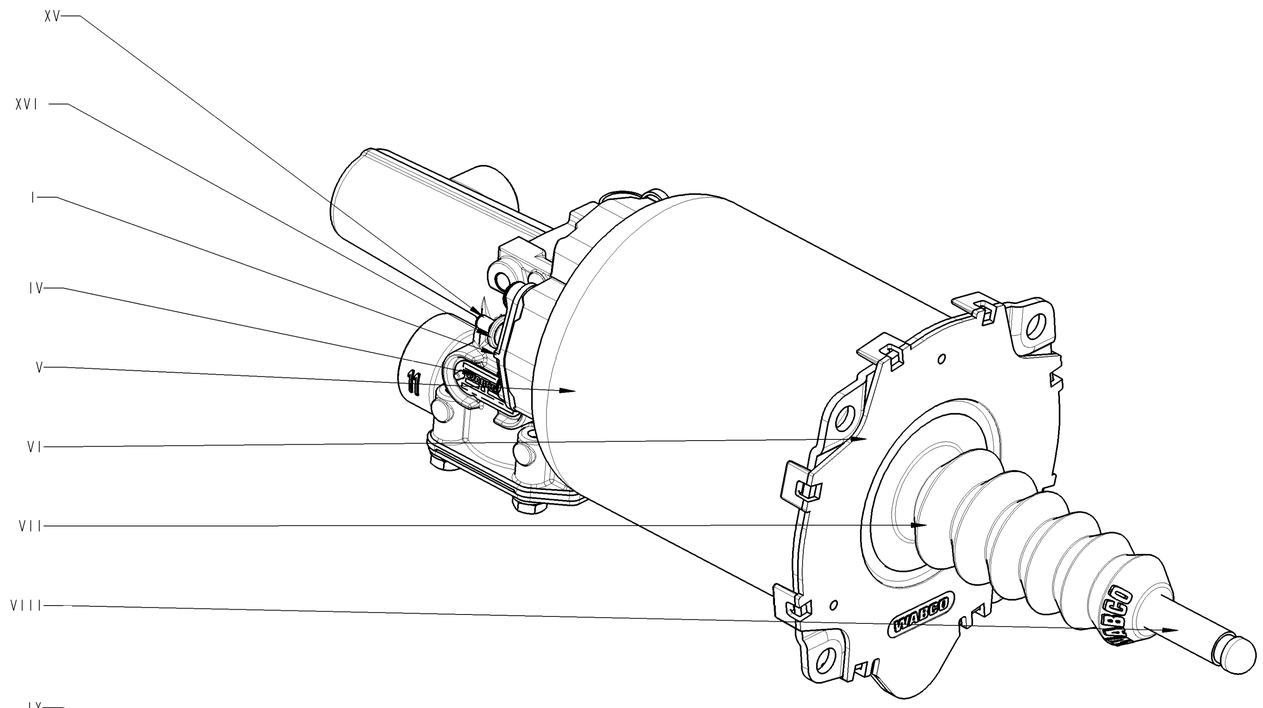

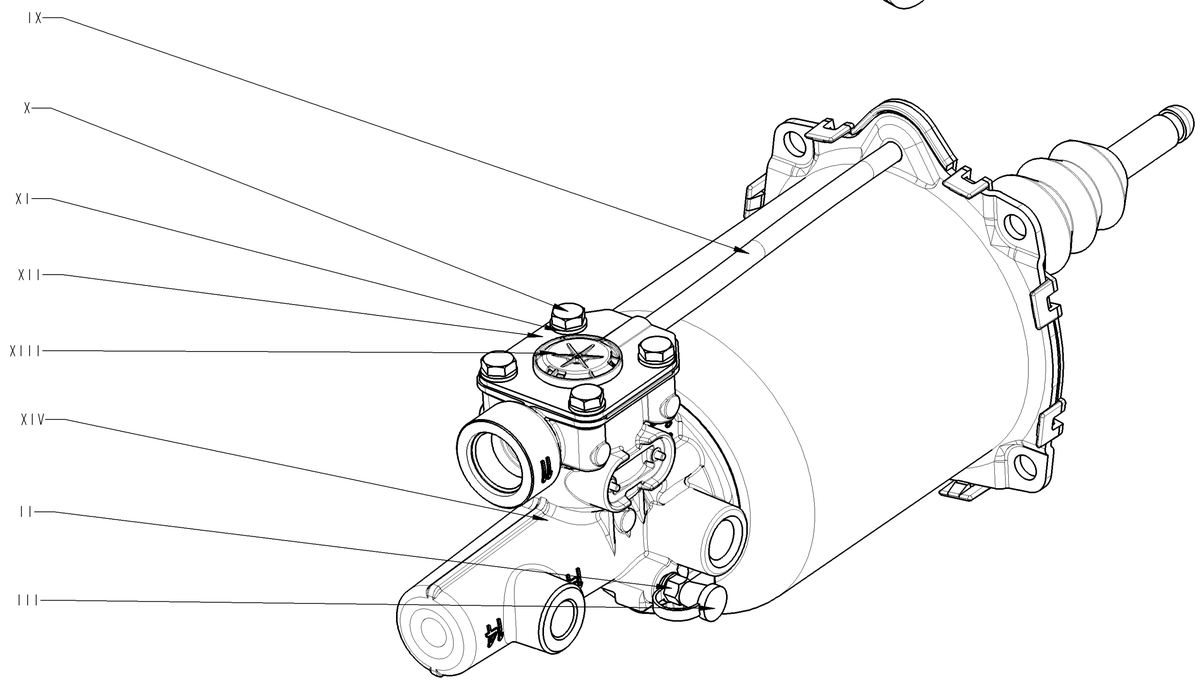

ITEM REPERE	MATERIAL MATIERE		SURFACE PROTECTION PROTECTION DE SURFACE	
I	JED-775-6	PPA,reinforced		
II	JED-020-M	STEEL	JED-256-0	PASSIVAT. Zn-ALLOY-STEEL
III	JED-670	TPE, 75 SHORE A, -40°C	JED-240-5	PAINT. STEEL PART
IV	JED-077-1	HIGH-GRADE ALUMINIUM	JED-007-1	Anodic Oxidation
V	JED-021M3	Thin Sheet,unalloyed Stee	JED-240-5	Paint, steel parts
VI		PP 30% GF BLACK		
VII	JED-376-4	EPDM, 60 IRHD, -40°C		
VIII	JED-626-1	High-Strenth. Free-Cut.Steel	JED-256	PASSIVAT. Zn-ALLOY-STEEL
IX		PA 12 PHLY BLACK		
X	JED-051M4	STEEL.SCREWS&NUTS,CL.8.8	JED-378	Inorg.Coating ZN/AL
XI	JED-048M1	STEEL STRIP FOR SPRINGS	JED-378	Inorg.Coating ZN/AL
XII	JED-021M1	Thin sheet,unalloyed stel	JED-256	PASSIVAT. Zn-ALLOY-STEEL
XIII	JED-534-2	PA 6.6, 30% GLASS FIBRES		
XIV	JED-029M1 (B)	AL-PRESSURE DIE CASTING	JED-259-1 (B)	Chromating of Al-alloys
XV	JED-028M	Wrought aluminium alloy	JED-008	Hard anodic oxidation
XVI		Z6 CN 18-9 Stainless steel		

General Specification: JED-334-0
Further Technical Data: 970 051 307 0
Doc. Code: 035 Sheet: 1 To 3
General Tolerances JED-261

Class 1)	Range of Nominal Dimensions (± mm) ≤ 50	> 50 ≤ 180	> 180 ≤ 400	> 400	∢
Fine	0.5	1.0	1.5	2.0	±3°
Medium	1.0	2.0	3.0	4.0	
Coarse	2.0	3.5	5.0	6.5	

Tapped Holes acc. ISO 4039 / JED-152
1) Tolerance Class Applied Crossmarked

Copyright WABCO®

Date | Signature
Drawn: 2012-08-14 Rossard
Checked: 2012-08-16 Gayet
Expert: Lher

WABCO

CLUTCH SERVO
KUPPLUNGSVERSTAERKER
SERVO-DEBRAYAGE
SERVO-FRIZIONE

Mass	Scale	Material No.	Date of first issue: 2012-08-16		
2.7 KG	1,000	970 051 414 0	Doc.Code: 005	Language: ML	Sheet: 2/2
Size: A 1	CAD System: Pro/E		ECN-No.: 151813	Revision: 2x B	Techn. Resp.: 5630
			Replacement for: DRAWING OF 98-06-04		

100mm

Toute Communication ou reproduction de ce document, toute exploitation ou communication de son contenu sont interdites, sauf autorisation expresse. Tout manquement à cette règle constitue un délit, ouvrant le droit au contrefacteur de procéder à des dommages et intérêts. Nous déclinons toute responsabilité en ce qui concerne le contenu et l'exactitude des données.

Weitergabe sowie Vervielfältigung dieser Unterlage, Verwertung und Mitteilung ihres Inhalts nicht gestattet, soweit nicht ausdrücklich zugestanden. Zuwiderhandlungen stellen eine Schadenersatzpflicht dar und verpflichten zu Schadensersatz. Wir haben uns für die Richtigkeit der Daten und deren Verwendbarkeit keine Gewähr.

Non è permesso consegnare a terzi o riprodurre questo documento, né utilizzarne il contenuto o renderlo comunque noto a terzi senza autorizzazione espressa. Ogni violazione costituisce un illecito doloso e comporterà il relativo risarcimento dei danni subiti.

Copying of this document and giving it to others and the use or communication of the contents thereof, are forbidden without express authority. Contravention of this restriction will constitute an evident abuse and result in a liability to the payment of damages. All rights are reserved in the event of the grant of a patent or the registration of a utility model or design. We disclaim all liability.