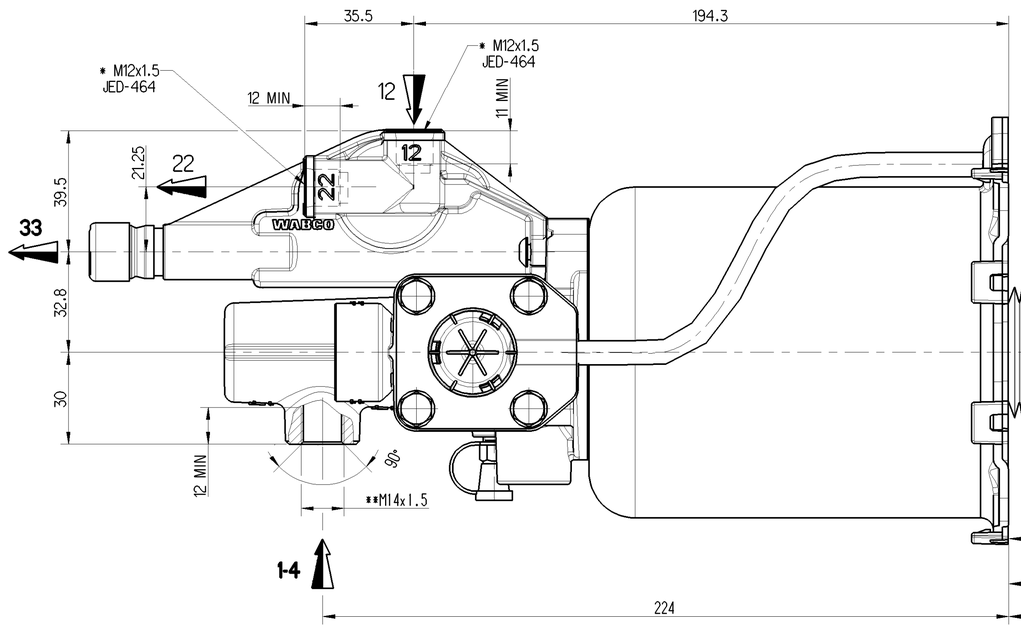

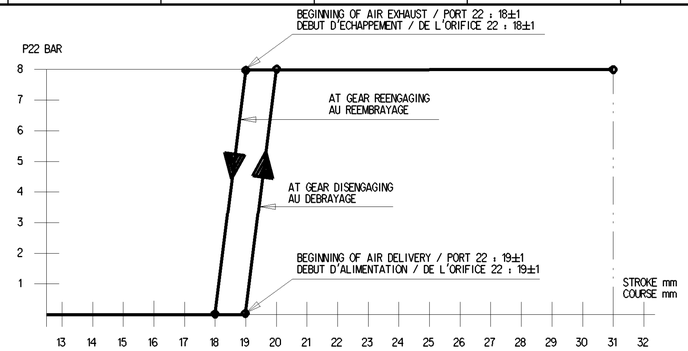

OPENING OF THE VALVE
VENTILEREOFFNUNG
OUVERTURE DE LA VALVE
APPERTURA DELLA VALVOVA

MISALIGNMENT OF PUSH ROD IN ANY DIRECTION
AUSLENKUNG DER DRUCKSTANGE ALLSEITIG
DEBATTEMENT DE LA BIELLE EN TOUTES DIRECTIONS
DEVIAZIONE DELL ASTA DI COMMANDO IN TUTTE LE DIREZIONE

GEAR DISENGAGING STROKE
AUSKUPPLUNGSHUB
COURSE DE DEBRAYAGE
CORSA DI DISINNESTO

POSITION TO NOTE (CLUTCH IN NEW CONDITION)
AUF STELLUNG ACHTEN (KUPPLUNG IN NEUEM ZUSTAND)
POSITION A RESPECTER (EMBRAYAGE ETAT NEUF)
POSIZIONE DA RISPETTARE (FRIZIONE NUOVA)

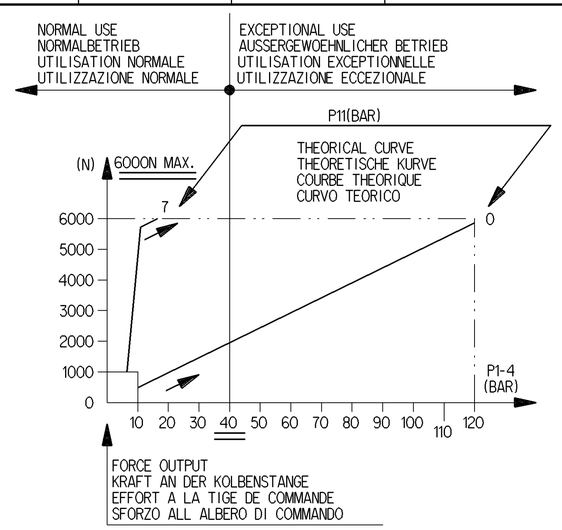

VIEW LOOKING
ANSICHT
VUE SUIVANT
VISTA DA

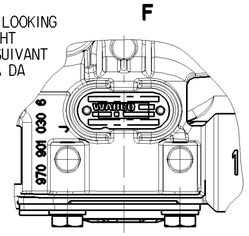

DEVICE EXTREME POSITIONS WHEN BLEEDING
MAX. SCHIEFSTAND DES GERAETES WAEHREND DER ENTLUEFTUNG
POSITIONS EXTREMES DE L'APPAREIL PENDANT LA PURGE
POSIZIONI ESTREME DELL'APPARECCHIO DURANTE LO SPURGO

3°0' MAX
3°0' MAX

POSITION WHEN DELIVERED
POSITION BEI LIEFERUNG
POSITION DE LIVRAISON
POSIZIONE DI CONSEGNA

ADJUSTEMENT OF WEAR INDICATOR
VERSCHLEISSANZEIGER
REGLAGE DU TEMOIN D'USURE
REGOLAZIONE DEL INDICATORE DI USURA

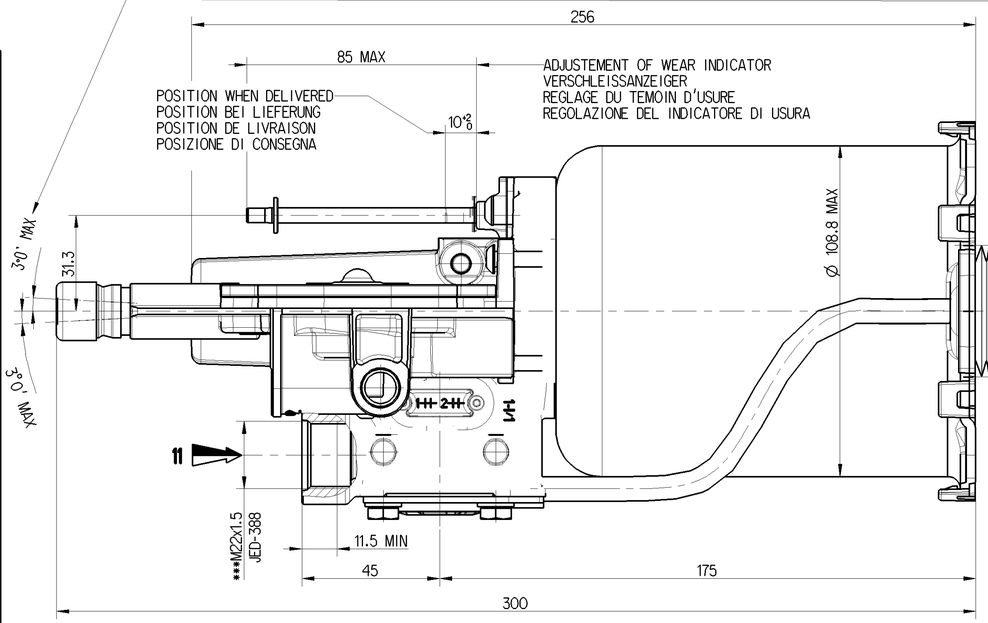

Ø8 h13 TORQUE
ANZUGSMOMENT
COUPLE DE SERRAGE
COPPIA DI SERRAGGIO
32 5^{+5}_{0} Nm

F

0
Ø22 -0.25
SPHERICAL
KUGELFOERMIG
SPHERIQUE
SFERICO

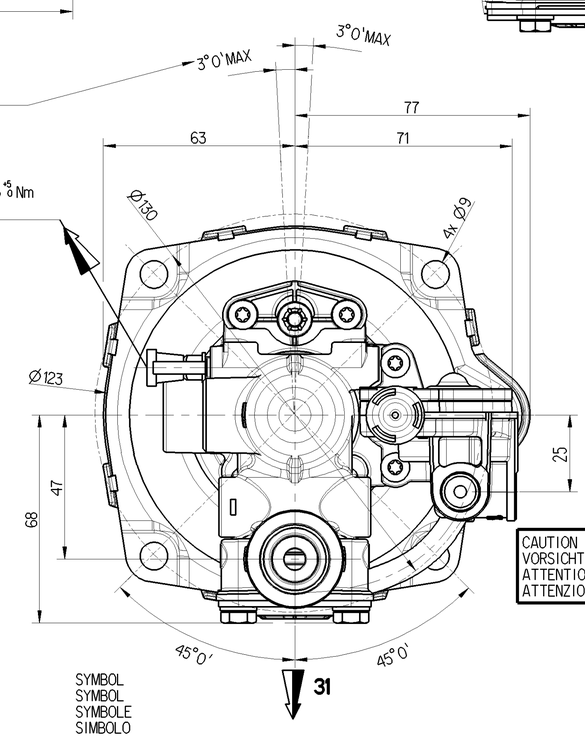

SYMBOL
SYMBOL
SYMBOLE
SIMBOLO

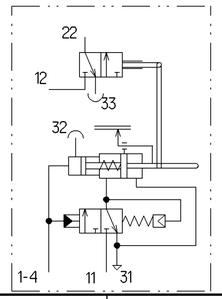

OIL VOLUME INPUT NUTZBARES HYDRAULISCHES VOLUMEN VOLUME D'HUILE ABSORBE VOLUME D'OLIO ASSORBITO	V=(SHxC)+K
K — ABSORPTION AT / AUFNAHME BEI / ABSORPTION A / ASSORBIMENTO A 120 BAR FOR / FUER / POUR / PER C=0	K<1,5 cm^3
SH — HYDRAULIC SECTIONAL AREA / HYDRAULISCHER QUERSCHNITT / SECTION HYDRAULIQUE / SEZIONE IDRAULICO	4.89 cm^2
C — GEAR DISENGAGING STROKE / AUSKUPPLUNGSHUB / COURSE DE DEBRAYAGE / CORSA DI DISINNESTO	
HYDRAULIC FLUID :BRAKE FLUID HYDRAULIKFLUESSIGKEIT :BREMSFLUESSIGKEIT FLUIDE HYDRAULIQUE :GLYCERO ALCOOLIQUE FLUIDO IDRAULICO :LIQUIDO PER FRENI	SAE J 1703
THERMAL RANGE THERMISCHER ANWENDUNGSBEREICH TEMPERATURE D'UTILISATION TEMPERATURA DI UTILIZZAZIONE	-40°C +110°C
SUPPLY PRESSURE VORRATSDRUCK PRESSION PNEUMATIQUE D'ALIMENTATION PRESSIONE PNEUMATICA DI ALIMENTAZIONE	10 BAR MAX
NO STROKE LIMITER IN THE DEVICE KEIN HUBBEGRENZUNG IM GERAET PAS DE LIMITATION DE COURSE DANS L'APPAREIL NESSUNA LIMITAZIONE DI CORSA NELL'APPARECHIO	

CAUTION :DO NOT ACTUATE THE DEVICE IF NOT FITTED ON ITS MOUTING BRAKET
VORSICHT :GERAET DARF NUR IM EINGEBAUTEN ZUSTAND BETAETIGT WERDEN
ATTENTION :NE PAS ACTIONNER L'APPAREIL S'IL N'EST PAS FIXE SUR SON SUPPORT
ATTENZIONE:NON METTERE IN FUNZIONE L'APPARECCHIO SE NON E'FISSATO AL SUPPORTTO

MARKING OF PORTS KENNZEICHNUNG DER ANSCHLUESSE MARQUAGE DES ORIFICES MARCATURA DEGLI ORIFIZI		32	BLEED SCREW ENTLUEFTUNGSSCHRAUBE VIS DE PURGE VITE DI SPURGO
11	AIR INLET VORRATSLEITUNG ALIMENTATION AIR ALIMENTAZIONE ARIA	12	AIR INLET VORRATSLEITUNG ALIMENTATION AIR ALIMENTAZIONE ARIA
1-4	OIL INLET OELZUFLUSS ALIMENTATION HUILE ALIMENTAZIONE OLIO	22	DELIVERY AUSGESTEURTE LUFT UTILISATION UTILIZZAZIONE
31	AIR EXHAUST ENTLUEFTUNG ECHAPPEMENT SCARICO	33	AIR EXHAUST ENTLUEFTUNG ECHAPPEMENT SCARICO

12 AND 22 TO BE CONNECTED WITH FLEXIBLE PIPES
12 UND 22 DURCH SCHAUCHE VERBUNDEN
12 ET 22 A RACCORDER AVEC TUYAUX SOUPLES
12 E 22 RACCORDAMENTO CON TUBE FLESSIBILE
PORT FOR SECUNDARY DEVICES
ANSCHLUSS FUER SEKUNDAERGERAETE
ORIFICE POUR APPAREILS SECONDAIRES
ORIFIZIO PER APPARECCHI SECONDARI

TORQUE FOR CONNECTIONS ANZUGSMOMENT FUER ANSCHLUESSE COUPLE DE SERRAGE DES RACCORDS COPPIA DI SERRAGGIO DEI RACCORDI		
	*	21 N.m MAX
	**	25 N.m MAX
	***	53 N.m MAX

NOTE:
PILOT VALVE OPENING PRESSURE 7±1 BAR

General Specification: JED-334-1 , Size ISO 14405 LP				Copyright WABCO®	WABCO
Further Technical Data:				Date / Signature	
Doc. Code:	Sheet:	To		Drawn: 2016-09-12 Kowalski	CLUTCH SERVO
General Tolerances JED-261				Checked: 2016-09-12 Klueck	
Range of Nominal Dimensions (± mm)				Expert: Praveen	
Class 1) ≤ 50 / > 50 ≤ 180 / > 180 ≤ 400 / > 400				Mass: 189220.876 KG	Scale: 1:1
Fine 0.5 1.0 1.5 2.0				Material No.: 970 051 419 0	Date of first issue: 2013-01-28
Medium X 1.0 2.0 3.0 4.0	±3°			Doc.Code: 005	Language: ML
Coarse 2.0 3.5 5.0 6.5				Sheet: 1/1	
Tapped Holes acc. -				Size: A 1	CAD System: CREO
1) Tolerance Class Applied Crossmarked				ECN-No.: 171545	Revision: 2x B
				Techn. Resp.: 5630	Replacement for: 884 015 212 0

100mm

Toute Communication ou reproduction de ce document, toute exploitation ou communication de son contenu sont interdites, sauf autorisation écrite préalable. Tous droits de propriété intellectuelle réservés, notamment en matière de brevets et de modèles.
Weitergabe sowie Vervielfältigung dieser Unterlage, Verwertung und Mitteilung ihres Inhalts nicht gestattet, soweit nicht ausdrücklich zugestanden. Zuwiderhandlungen verpflichten zu Schadenersatz. Alle Rechte für den Fall der Patent- oder Gebrauchsmustereintragung vorbehalten.
Non è permesso consegnare o farci o riprodurre questo documento, né utilizzare il contenuto o renderlo comunque noto a terzi senza esplicita autorizzazione scritta. Ogni violazione comporta il obbligo di risarcimento dei danni. Si riserva il diritto di privativa di brevetti o modelli.
Copying of this document and giving it to others and the use or communication of the contents thereof, are forbidden without express authority. Offenders are liable to the payment of damages. All rights are reserved in the event of the grant of patent or registration of a utility model or design. This document is the subject of copyright.