MARKING OF PORTS / KENNZEICHNUNG DER ANSCHLUESSE
MARQUAGE DES ORIFICES / MARCATURA DEGLI ORIFIZI

1	OIL INLET OELZUFLUSS ALIMENTATION HUILE ALIMENTATION OLIO	32	BLEED SCREW ENTLUEFTUNGSSCHRAUBE VIS DE PURGE VITE DI SPURGO

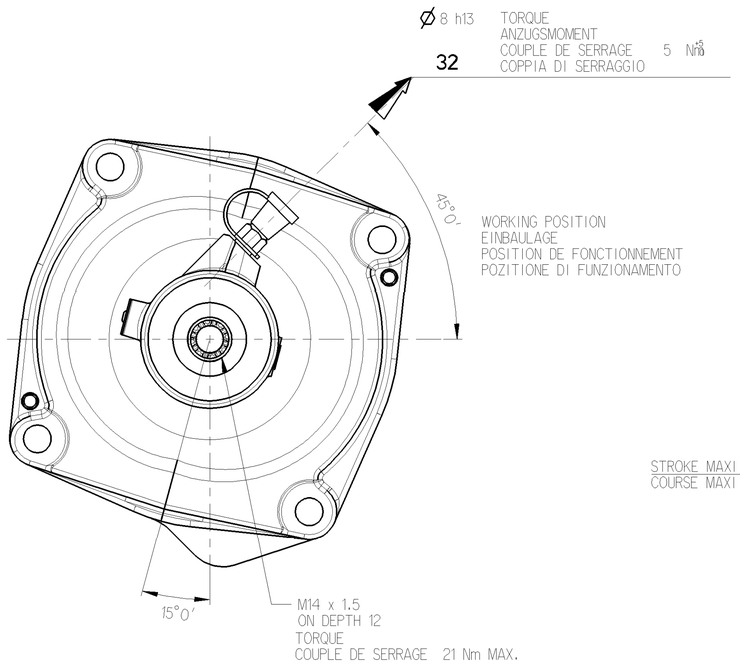

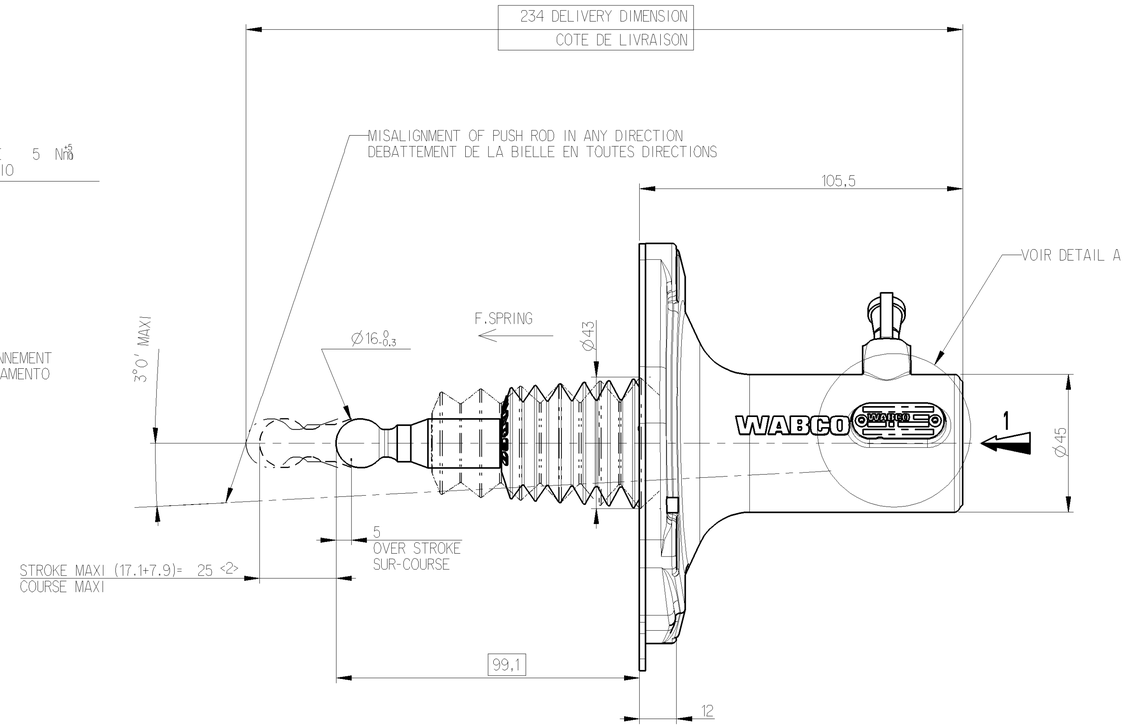

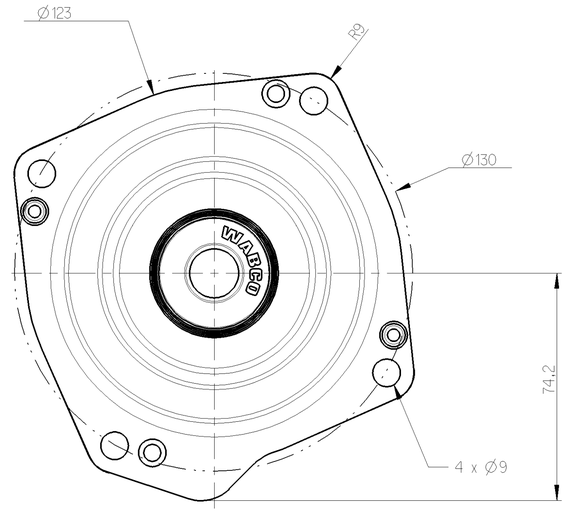

CAUTION
VORSICHT
ATTENTION
ATTENZIONE

DO NOT ACTUATE THE DEVICE IF NOT FITTED ON ITS MOUTING BRAKET NO STROKE LIMITER IN THE DEVICE.
NE PAS ACTIONNER L'APPAREIL S'IL N'EST PAS FIXE SUR SON SUPPORT PAS DE LIMITATION DE COURSE DANS L'APPAREIL.

PRESSURE MAX : 50 BAR
PRESSION MAXI : 50 BAR

HYDRAULIC FLUID (1) : SAE J 1703
FLUIDE HYDRAULIQUE (1) : SAE J 1703

THERMAL RANGE : -30°C TO 100°C
TEMPERATURE D'UTILISATION : -30°C A 100°C

TORQUE FOR THE FIXING SCREW
COUPLE DE SERRAGE DES VIS DE FIXATION
4 SCREW M8 15 N.m < TORQUE < 21 N.m

<2> FORCE ON THE PUSH ROD, ENGAGED POSITION F= 90N
EFFORT SUR LA BIELLE EN POSITION ENGAGEE

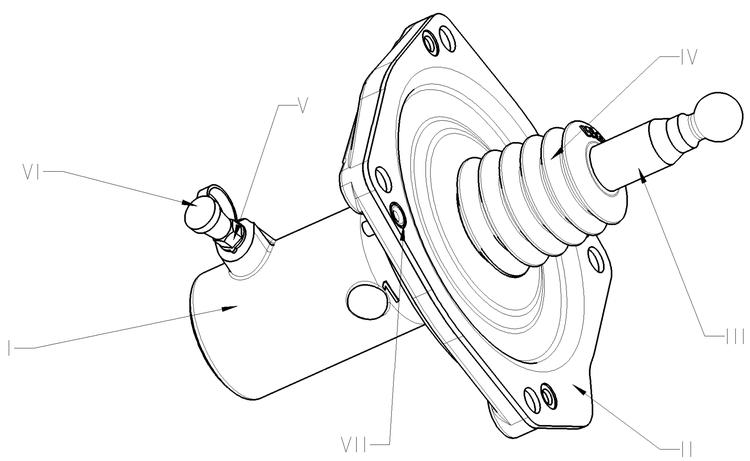

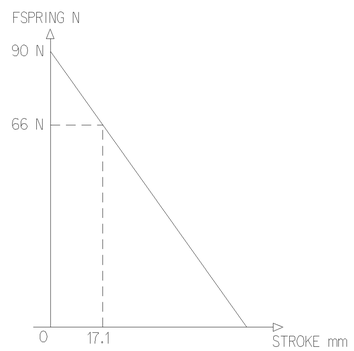

SYMBOL
SYMBOL
SYMBOLE
SIMBOLO

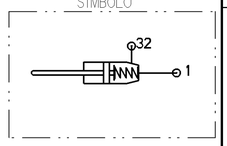

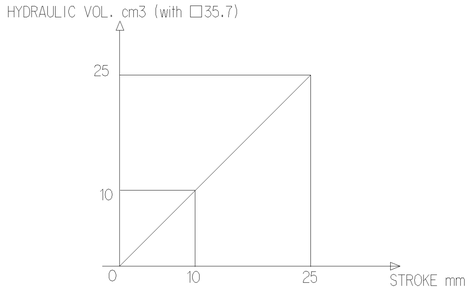

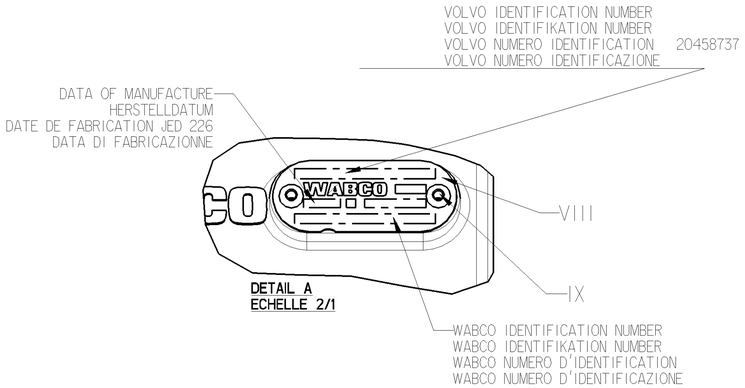

MATERIAL / SURFACE PROTECTION
MATERIAL / OBERFLAECHENSCHUTZ
MATIERE / PROTECTION DE SURFACE
MATERIALE / PROTEZIONE SUPERFICIALE

I	JED-620 / JED-007-3
II	JED-021M2 / JED-256
III	JED-626-1 / JED-739-5 (F)
IV	EPDM
V	JED-020M / JED-256
VI	JED-670
VII	BRASS
VIII	JED-077-1 / JED-007-1
IX	Al / BONDED COATING

2x <> SPECIAL CHARACTERITICS
CARACTERISTIQUES SPECIALES

General Specification: JED-334-1 , Size ISO 14405 LP						
Further Technical Data: 970 051 501 0						
Doc. Code:			Sheet: 1		To6	
General Tolerances JED-261						
Range of Nominal Dimensions (± mm)						
Class 1)	≤ 50	> 50 ≤ 180	> 180 ≤ 400	> 400	∢	
Fine		0.5	1.0	1.5	2.0	±3°
Medium	X	1.0	2.0	3.0	4.0	
Coarse		2.0	3.5	5.0	6.5	
Tapped Holes acc. ISO 4039 / JED-152						
1) Tolerance Class Applied Crossmarked						

Copyright WABCO®

Date	Signature
Drawn	
2016-06-23	Klupa
Checked	
2016-06-29	Praveen
Expert	
Praveen	

WABCO

SLAVE CYLINDER
NEHMERZYLINDER
RECEPTEUR
CILINDRO RICEVITOR

Mass	Scale	Material No.	Date of first issue:		
0.850 KG	1:1	970 051 505 0	Doc.Code	Language	Sheet
			005	ML	1/1
Size	CAD System				
A 1	CREO				

ECN-No.	Revision	Techn. Resp.	Replacement for
168182	1x F	5630	-

100mm

Tutti i diritti riservati. Proprietà di WABCO. Non è permesso consegnare a terzi o riprodurre questo documento, né utilizzare il contenuto o renderlo comunque noto a terzi senza esplicita autorizzazione della proprietà. Le violazioni comportano il risarcimento dei danni. Tutti i diritti derivanti da brevetti o modelli.

Copying of this document and giving it to others and the use or communication of the contents thereof, are forbidden without express authority. Offenders are liable to the payment of damages. All rights are reserved in the event of the grant of patent or registration of a utility model or design. This document is the subject of copyright.

Toute Communication ou reproduction de ce document, toute exploitation ou communication de son contenu sont interdites, sauf autorisation. Les contrevenants s'exposent à un dédommagement. Tous droits réservés en cas de délivrance d'un brevet ou d'un modèle déposé.

Weitergabe sowie Vervielfältigung dieser Unterlage, Verwertung und Mitteilung ihres Inhalts nicht gestattet, soweit nicht ausdrücklich zugestanden. Zuwiderhandlungen verpflichten zu Schadensersatz. Alle Rechte für den Fall der Patenterteilung oder Gebrauchsmustereintragung vorbehalten.