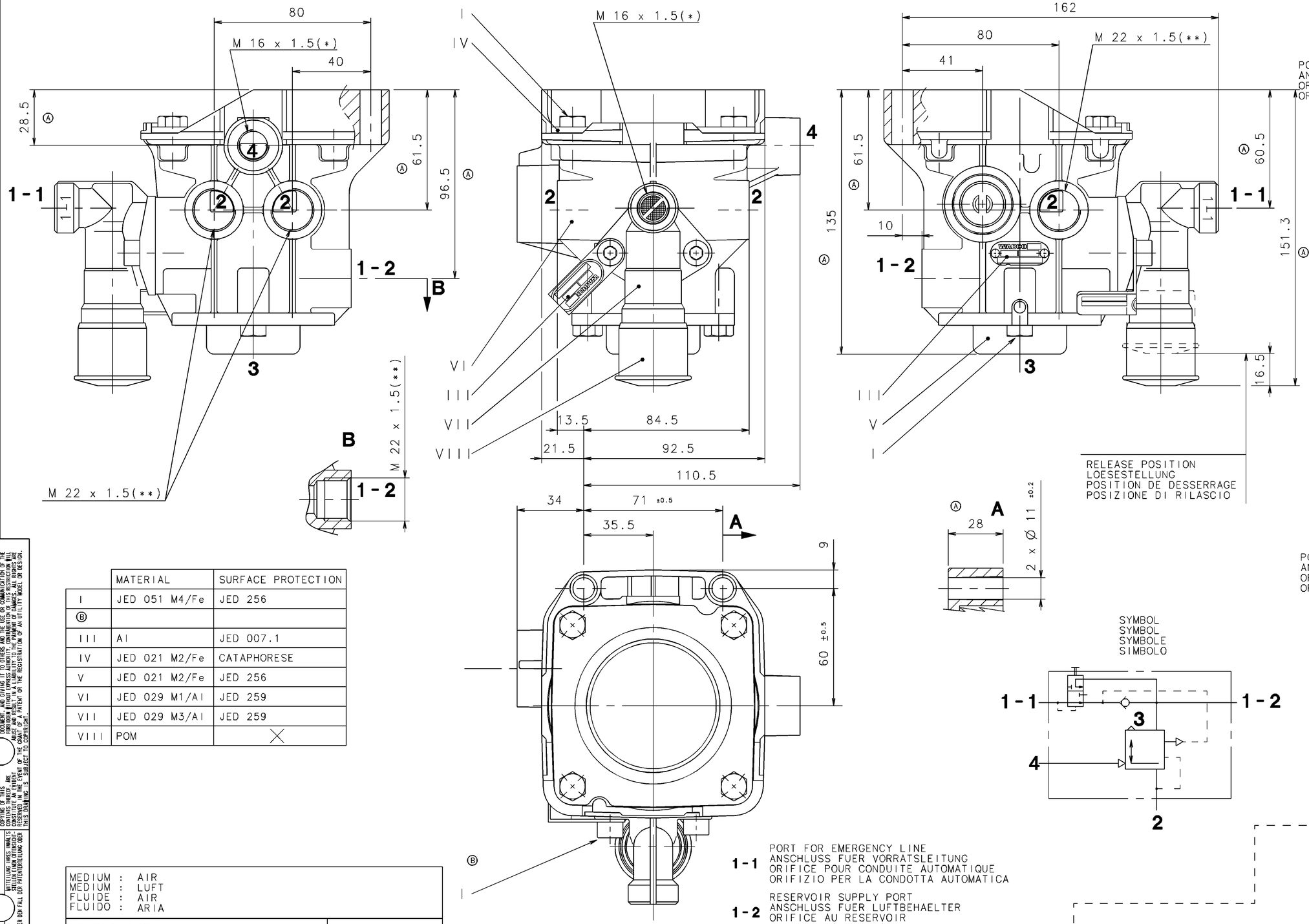

EMERGENCY BRAKING
AUTOM. BREMSUNG
FREINAGE AUTOM.
FRENATURA AUTOM.

SERVICE BRAKING
BETRIEBSBREMSUNG
FREINAGE DIRECT
FRENATURA MODERABLE

	MATERIAL	SURFACE PROTECTION
I	JED 051 M4/Fe	JED 256
Ⓑ		
III	AI	JED 007.1
IV	JED 021 M2/Fe	CATAPHORESE
V	JED 021 M2/Fe	JED 256
VI	JED 029 M1/AI	JED 259
VII	JED 029 M3/AI	JED 259
VIII	POM	X

MEDIUM : AIR MEDIUM : LUFT FLUIDE : AIR FLUIDO : ARIA	
THERMAL RANGE THERM.ANWENDUNGSBEREICH TEMPERATURE D'UTILISATION TEMPERATURA DI UTILIZZAZIONE	-40°.....+80°C
WORKING PRESSURE BETRIEBSDRUCK PRESSION D'UTILISATION PRESSIONE DI ESERCIZIO	8.5 BAR MAX
TORQUE FOR CONNECTIONS ANZUGSMOMENT FUER SCHRAUBSTUTZEN COUPLE DE SERRAGE DES RACCORDS COPPIA DI SERRAGGIO DEI RACCORDI	* 34 N.m MAX ** 53 N.m MAX

1 - 1 PORT FOR EMERGENCY LINE
ANSCHLUSS FUER VORRATSLEITUNG
ORIFICE POUR CONDUITE AUTOMATIQUE
ORIFIZIO PER LA CONDOTTA AUTOMATICA

1 - 2 RESERVOIR SUPPLY PORT
ANSCHLUSS FUER LUFTBEHAELTER
ORIFICE AU RESERVOIR
ORIFIZIO AL SERBATOIO

2 BRAKE CYLINDER PORT
ANSCHLUSS FUER ZYLINDER
ORIFICE AUX CYLINDRES
ORIFICIO AI CILINDRI

3 AIR EXHAUST
ENTLUEFTUNG
ECHAPPEMENT
SCARICO

4 PORT FOR SERVICE LINE
ANSCHLUSS FUER BREMSLEITUNG
ORIFICE POUR CONDUITE DIRECTE
ORIFIZIO PER LA CONDOTTA MODERABILE

FURTHER TECHNICAL DATA SEE
IDENTIFICATION NO.:
CODE FOR DOCUMENT: 605 SHEET: TO

GENERAL TOLERANCES

CLASS	RANGE OF NOMINAL DIMENSTONS (± mm) 1)	≤50	>50 ≤180	>180 ≤400	>400	∡
I		0.5	1.0	1.5	2.0	
II		1.0	2.0	3.0	4.0	± 3°
III	X	2.0	3.5	5.0	6.5	

TAPPED HOLES ACC. ISO 4039 / JED-152
1) TOLERANCE CLASS APPLIED CROSSMARKED

DCN-NO.	REV.	DATE
	L	
	K	
	J	
	H	
	G	
	F	
	E	
	D	
	C	
97 393	2x B	27-08-97
97 053	8x A	18-03-97

COPYRIGHT

DATE	SIGNATURE
DRAWN 21-09-94	D GRAFE
CHECKED 21-09-94	HAIMART
STANDARDIZATION 23-09-94	94 18

WABCO

RELAY EMERGENCY VALVE
ANHAENGER-BREMSVENTIL
VALVE RELAIS D'URGENCE
SERVODISTRIBUTORE

MASS	SCALE	PRODUCT IDENTIFICATION NO.	CODE FOR DOCUMENT	SHEET
1.7 kg	1/1	971 002 703 0	605	1/1
SIZE	T.R.I.			
A 1	210			

CODE F.PROD.-GROUP	CODE FOR SHAPE	REPLACEMENT FOR
525		

100mm

EXPERT CODE ☐☐☐ TYPE OF PRODUCT ☐☒

DIESE DOKUMENTATION DARF NICHT VERVIELFAELTIGT UND DEM WETTBEWERB NICHT ZUGAENGLICH GEMACHT WERDEN. SIE DARF NUR VON DEN EIGENTUMERN DER GESCHUTZTEN RECHTE BENUTZT WERDEN. ALLE RECHTE FUER DEN FALL DER PATENTERTEILUNG ODER GEBRAUCHSMUSTER- UND WARENZEICHEN ZU SCHUTZEN.

NON È PERMESSO CONDIVIDERE A TERZI O RIPRODURRE QUESTO DOCUMENTO, NE UTILIZZARE I CONTENUTI O RENDERLI NOTI A NESSUNO. SALVO AUTORIZZAZIONE ESPRESSA DEL TITOLARE, NON È NEANCHE COSTituita UN RIGHTS RIGHTS DI TUTTI I DIRITTI DERIVANTI DAGLI ATTI DI DEPOSITO, DI BREVETTO O DI MARCHI SOPRA LA PATENTE O IL MARCHIO DEPOSITATO.

MITTEILUNG HIERS INHALTS STELLEN EINEN OFFENSICHT-LICHEN VERSTOSS GEGEN DIE RECHTE DER PATENTERTEILUNG ODER EINTRAGUNG VON MUSTERN UND WARENZEICHEN DAR.

THIS DOCUMENT, AND GIVING IT TO OTHERS AND THE USE OR COMMUNICATION OF THE CONTENTS THEREOF, IS FORBIDDEN UNLESS EXPRESSLY AUTHORIZED. OFFENDERS ARE LIABLE TO THE PAYMENT OF DAMAGES. ALL RIGHTS ARE CONSTITUTE AN EVIDENT ABUSE AND RESULT IN A LIABILITY TO THE PAYMENT OF DAMAGES. ALL RIGHTS ARE RESERVED IN THE EVENT OF THE GRANTING OF A PATENT OR THE REGISTRATION OF AN UTILITY MODEL OR DESIGN.

86-01