<1>	SAFETY CHARACTERISTICS	0
<2>	SIGNIFICANT CHARACTERISTICS	0

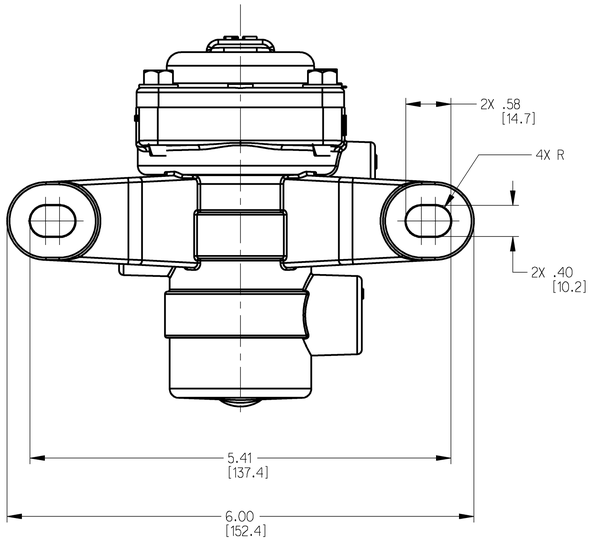

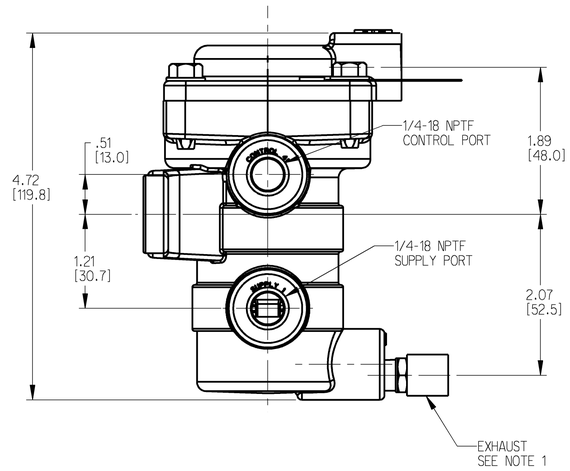

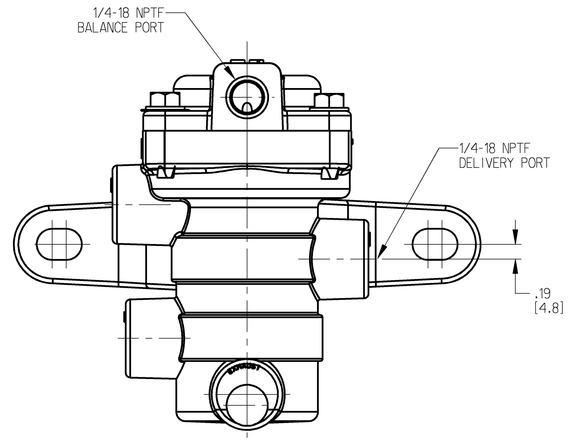

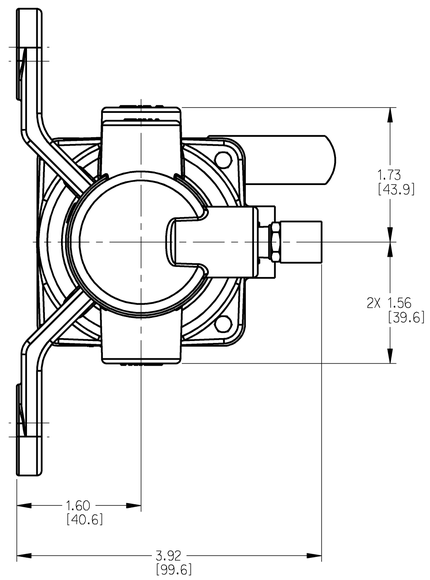

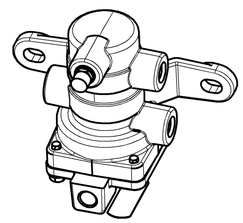

SCALE 0.5

NOTES:

1) DO NOT MOUNT VALVE WITH EXHAUST PORT POINTED DOWN

2) COMPLETE ASSEMBLY MUST COMPLY WITH SPEC EST-3022-A

3) DIMENSIONS ARE FOR REFERENCE ONLY UNLESS OTHERWISE SPECIFIED

4) SERVICE REPAIR KIT NO. RN-10-JT

5) DIMENSIONS IN [ ] ARE METRIC

DIMENSIONS ARE IN INCHES
THIRD ANGLE PROJECTION

General Specification: JED-334-1 , Size ISO 14405 LP						
Further Technical Data:						
Doc. Code:		Sheet:		To		
General Tolerances JED-261						
		Range of Nominal Dimensions (± mm)				
Class 1)		≤ 50	> 50 ≤ 180	> 180 ≤ 400	> 400	∢
Fine	X	0.5	1.0	1.5	2.0	±3°
Medium		1.0	2.0	3.0	4.0	
Coarse		2.0	3.5	5.0	6.5	
Tapped Holes acc.						
1) Tolerance Class Applied Crossmarked						

Copyright WABCO®			
Date	Signature		
Drawn			
2019-05-22	Srinivasaperumal		
Checked			
2019-05-22	Paoletti		
Expert			
-			
Mass	Scale	Material No.	Date of first issue:
- KG	-	971 899 002 0	Doc.Code 005 / Language EN / Sheet 1/1
Size	CAD System		
A 1	CREO		
		ECN-No.	Revision	Techn. Resp.	Replacement for
		500821	1x C	5140_MW	-

WABCO ©

INVERSION VALVE

100mm

Tutte Comunicazioni su riproduzione di questo documento, tutte esplorazione o comunicazione di suo contenuto sono interdetti, salvo autorizzazione. Tutti diritti di proprietà industriale riservati, notamment in materia di brevetti o di modelli.

Weitergabe sowie Vervielfältigung dieser Unterlage, Verwertung und Mitteilung ihres Inhalts nicht gestattet, soweit nicht ausdrücklich zugestanden. Zuwiderhandlungen verpflichten zu Schadensersatz. Alle Rechte für den Fall der Patenterteilung oder Gebrauchsmustereintragung vorbehalten.

Non è permesso consegnare a terzi o riprodurre questo documento, né utilizzare il contenuto o renderlo comunque noto a terzi senza autorizzazione della Direzione competente. Ogni violazione obbliga al risarcimento dei danni. È riservata la facoltà di tutti i diritti derivanti da brevetti o modelli.

Copying of this document and giving it to others and the use or communication of the contents thereof, are forbidden without express authority. Offenders are liable to the payment of damages. All rights are reserved in the event of the grant of patent or registration of a utility model or design. This document is the subject of copyright.