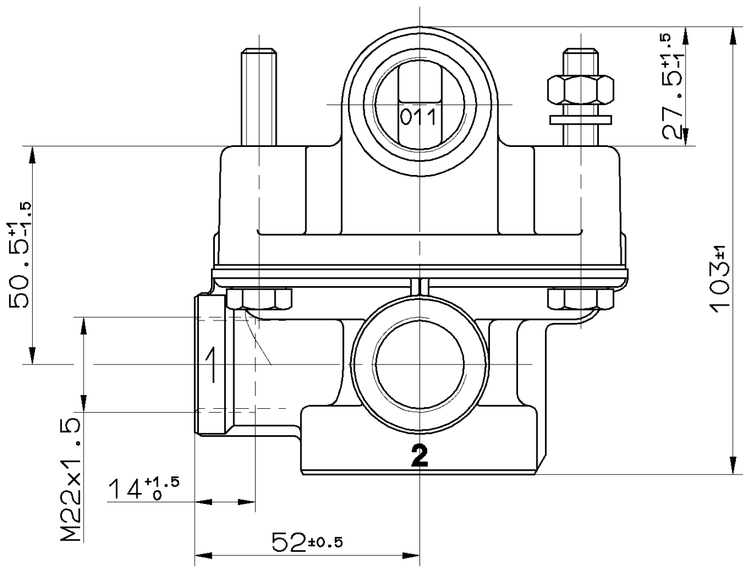

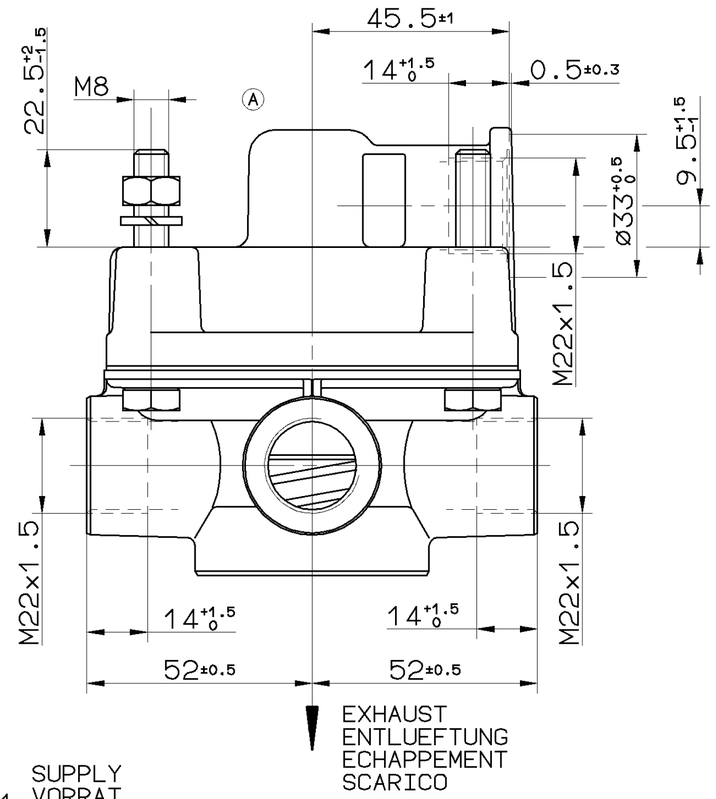

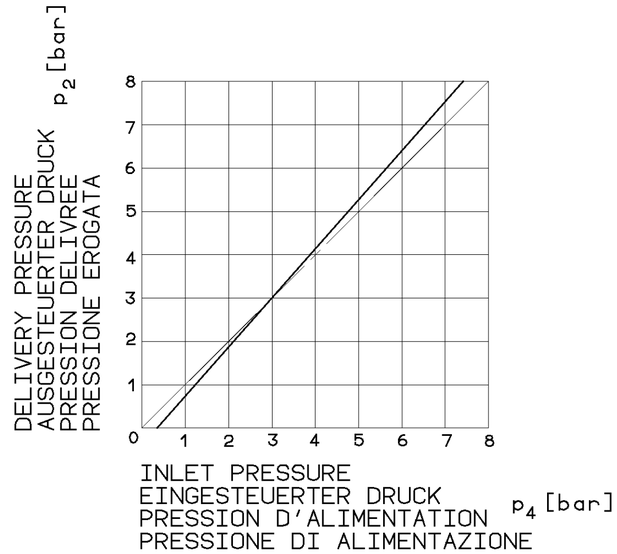

MEDIUM: AIR
MEDIUM: LUFT
FLUIDE: AIR
FLUIDO: ARIA

THERMAL RANGE OF APPLICATION:
THERMISCHER ANWENDUNGSBEREICH:
GAMME D'APPLICATION THERMIQUE:
CAMPO DI APPLICAZIONE TERMICA: -40° ...+80° C

WORKING PRESSURE :
BETRIEBSDRUCK : MAX. p_e =8bar
PRESSION D'UTILISATION:
PRESSIONE DI ESERCIZIO:

SUPPLY PRESSURE:
VORRATSDRUCK: MAX. p_e =22bar
PRESSION D'ALIMENTATION:
PRESSIONE DI ALIMENTAZIONE:

X

X

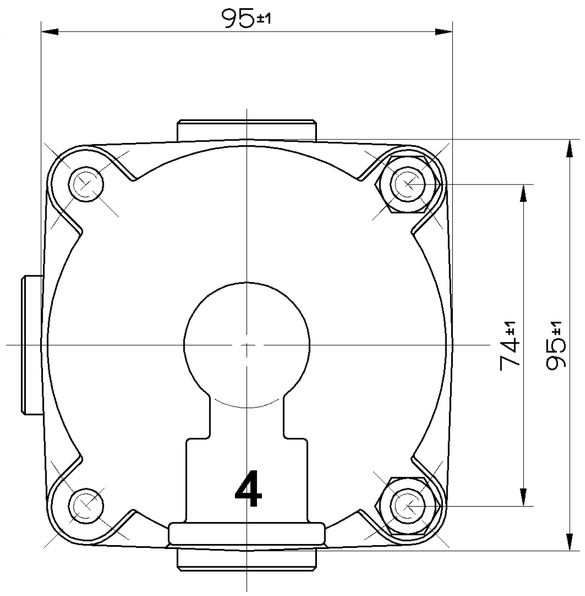

1 SUPPLY
VORRAT
ALIMENTATION
ALIMENTAZIONE

2 DELIVERY PRESSURE
AUSGESTEUERTER DRUCK
PRESSION DELIVREE
PRESSIONE EROGATA

4 CONTROL PRESSURE
STEUERDRUCK
PRESSION DE COMMANDE
PRESSIONE DI COMANDO

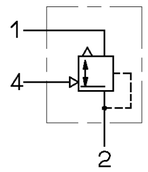

TORQUE :
ANZUGSMOMENT : M8= 24Nm
COUPLE DE SERRAGE :
COPPIA DI SERRAGGIO:

TORQUE FOR CONNECTIONS:
ANZUGSMOMENT FUER EINSCHRAUBSTUTZEN: M22×1.5: $M_{max.}$= 53 Nm
COUPLE DE SERRAGE DES RACCORDS:
COPPIA DI SERRAGGIO DEI RACCORDI:

TOUTE COMMUNICATION OU REPRODUCTION DE CE DOCUMENT, TOUTE EXPLOITATION OU COMMUNICATION DE SON CONTENU SONT INTERDITES SAN AUTORISATION EXPRESSE. TOUS DROITS A LA MARQUE, AU BREVET OU AU MODELE D'UTILITE RESERVES A WABCO. EN CAS DE DEPOT LEGAL, CE DOCUMENT EST LA PROPRIETE DE WABCO. EN CAS DE DOMMAGES, WABCO SE RESERVE LE DROIT DE DEMANDER DES DOMMAGES ET INTERETS. TOUS DROITS DE PROPRIETE INDUSTRIELLE RESERVES, NOTAMMENT EN MATIERE DE BREVETS ET DE MODELES.

NON E PERMESSO CONSERVARE A TERZI O RIPRODURRE QUESTO DOCUMENTO, NE UTILIZZARNE IL CONTENUTO O RENDERLO COMUNQUE NOTO A TERZI. IN CASO DI DEPOSITO LEGALE, QUESTO DOCUMENTO RESTA PROPRIETÀ DI WABCO. WABCO SI RIVALE SUI DANNI SUBITI. È FATTA RISERVA DI TUTTI I DIRITTI DERIVANTI DA BREVETTI O MODELLI.

MEITERGABE SOWIE VERVIELFÄLTIGUNG DIESER UNTERLAGE, VERWERTUNG UND MITTEILUNG IHRES INHALTS NICHT STATTHAFT OHNE AUSDRÜCKLICHE ERMÄCHTIGUNG. FÜR DEN FALL DER ERTEILUNG VON GEBRAUCHSMUSTER- ODER PATENTRECHTEN BEHÄLT WABCO SICH DIE ÄNDERUNG VORAUS VOR. WABCO HAFTET NICHT FÜR DIE FOLGEN EINES MISSBRAUCH DAR UND VERPFLICHTET ZU SCHADENERSATZ. ALLE RECHTE FÜR DEN FALL DER PATENTERTEILUNG ODER GEBRAUCHSMUSTER-EINTRAGUNG VORBEHALTEN.

COPYING OF THIS DOCUMENT AND GIVING IT TO OTHERS AND THE USE OR COMMUNICATION OF THE CONTENTS THEREOF, ARE FORBIDDEN WITHOUT EXPRESS AUTHORITY. OFFENDERS ARE LIABLE TO THE PAYMENT OF DAMAGES. ALL RIGHTS ARE RESERVED IN THE EVENT OF THE GRANT OF PATENT OR REGISTRATION OF A UTILITY MODEL OR DESIGN. THIS DOCUMENT IS THE SUBJECT OF COPYRIGHT.

GENERAL SPECIFICATION: JED-334					
FURTHER TECHNICAL DATA:					
DOC. CODE:	SHEET: TO				
GENERAL TOLERANCES					
CLASS 1)	RANGE OF NOMINAL DIMENSIONS (± mm) ≤50	>50 ≤180	>180 ≤400	>400	∢
FINE	0,5	1,0	1,5	2,0	
MEDIUM ✕	1,0	2,0	3,0	4,0	± 3°
COARSE	2,0	3,5	5,0	6,5	
TAPPED HOLES ACC. ISO 4039 / JED-152					
1) TOLERANCE CLASS APPLIED CROSSMARKED					

DCN-NO.	REV.	DATE
055681	1xA	94-11-02

100mm

CADAM-DRAWING COPYRIGHT		
DATE	SIGNATURE	
DRAWN: 94-11-02	MAURER	
CHECKED: 94-11-02	DREYER	
STANDARDIZATION:		

WABCO

RELAY VALVE
RELAISVENTIL
VALVE RELAIS
VALVOLA RELE

MASS	SCALE	PRODUCT IDENTIFICATION NO.	DOC. CODE	SHEET
KG	1:1	973 001 031 0	605	1/1
SIZE	T.R.I.			
A 2	140			

SHAPE CODE

REPLACEMENT FOR 973 001 031 0 OF 94-04-07

EXPERT CODE 9 0 6

PRODUCT TYPE 0 0 ☒

1909/012/3/04.93

605/653