POS	MATERIAL	SURFACE PROTECTION
I	ALMG3,5	
II	JED-077-1	JED-007-1
III	JED-354-1	
IV	JED-029M1	JED-259
V	JED-051M4	JED-256-1

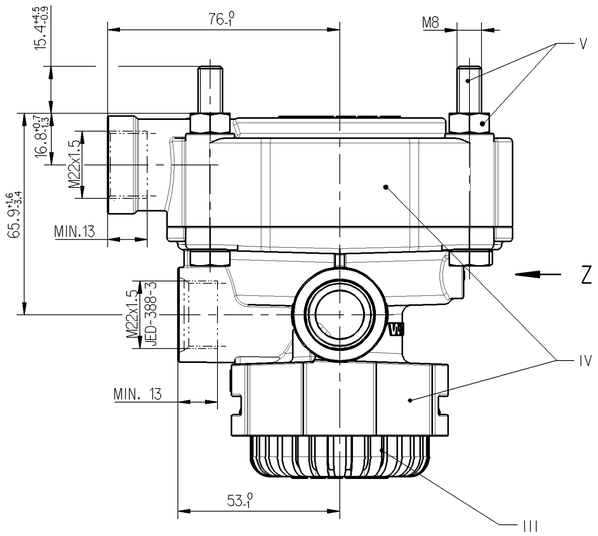

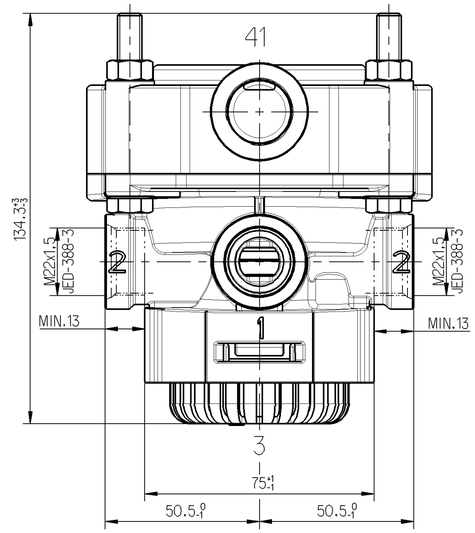

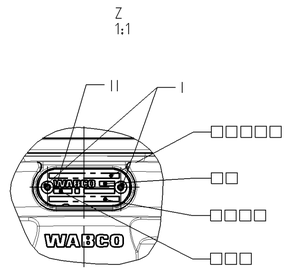

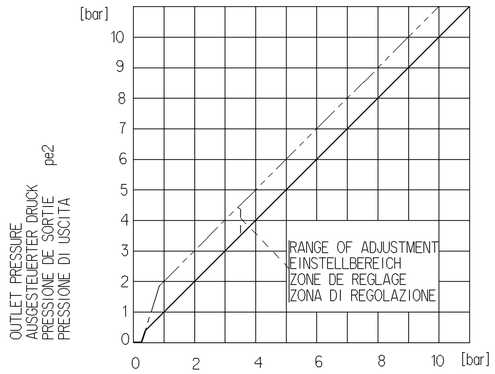

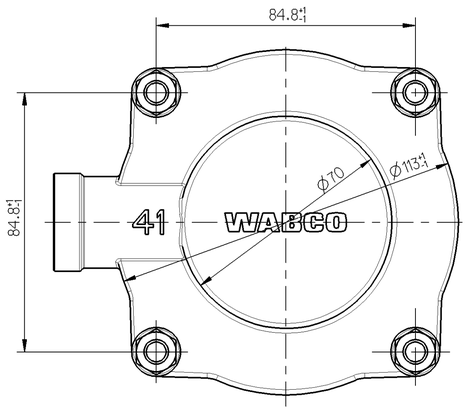

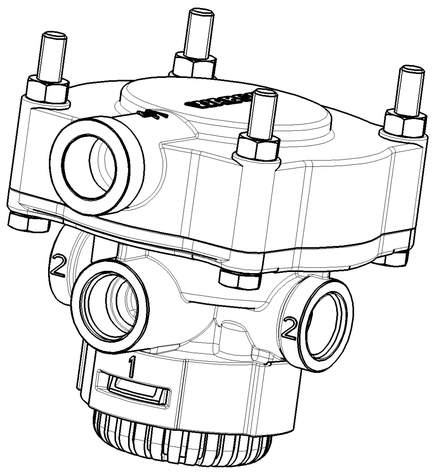

□□ MANUFACTURING PLANT
PRODUKTIONSSTAETTE
LIEU DE FABRICATION
LIOGO DI FABRICATIONE

□□□ DATE OF MANUFACTURING (wwyy)
HERSTELLDATUM
DATE DE FABRICATION
DATA DI FABRICATIONE:

□□□□ IDENTIFACATION NUMBER
IDENTIFIZIERUNGS-NUMMER
NUMERO D'IDENTIFICATION
NUMERO D'IDENTIFICATIONE

□□□□□ CUSTOMER NO.
KUNDEN-NR.
NO. DU CLIENT
NO CLIENTE

WORKING PRESSURE:
BETRIEBSDRUCK: pe1=13bar
PRESSIONE DE SERVICE: pe41=11bar
PRESSIONE DI SERVIZIO:

PERMISSABLE PRESSURE:
ZULAESSIGER DRUCK: pe1 = MAX. 15 bar
PRESSION ADMISSIBLE: pe41 = MAX. 12,5 bar
PRESSIONE AMMISSIBILE:

TEMPORARILY
KURZZEITIG
DE COURTE DUREE
BREVE TEMPO SOLO

THERMINAL RANGE OF APPLICATION:
THERMISCHER ANWENDUNGSBEREICH: -40°C....+80°C
APPLICATIONE THERMIQUE:
CAMPO DI APPLICAZIONE THERMICA:

MEDIUM: AIR
MEDIUM: LUFT
FLUIDE: AIR
FLUIDO: ARIA

COMPRESSED AIR PORT TORQUE. 30Nm MAX.
DRUCKLUFTANSCHLUSS DREHMOMENT: 30Nm MAX.
ORIFICE D'AIR COMPRIMA COUPLE: 30Nm MAXI.
ORIFICIO PER ARIA COPPIA: 30 Nm MASSIMA

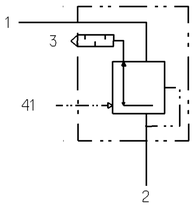

1 SUPPLY
VORRAT (pe1)
ALIMENTATION
ALIMENTAZIONE

2 OUTLET PRESSURE
AUSGESTEUERTER DRUCK (pe2)
PRESSION DE SORTIE
PRESSIONE EROGATA

41 CONTROL PRESSURE
STEUERDRUCK (pe41)
PRESSION DE COMMANDE
PRESSIONE DI COMANDO

3 EXHAUST
ENTLUEFTUNG
ECHAPPEMENT
SCARICO

INSTALLATION POSITION: EXHAUST SHOWN AT BASE (AXIS CENTRE OF THE DEVICE DEVITATES MAX 90°FROM VERTICAL)

EINBAULAGE: ENTLUEFTUNG NACH UNTEN (MITTELACHSE DES GERAETES MAX 90° VON DER SENKRECHTEN ABWEICHEND

POSITION D'INSTALLATION: ECHAPPEMENT VERS LE BAS (ECART DE L ' AXE MEDIAN DE L'APPAREIL PAR RAPPORT A LA VERTICA E: 90°MAX.)

POSIZIONE DI MONTAGGIO: SCARPIO VERSO IL BASSO (DEVIAZIONE ASSE APPARECCHIO RISPETTO ALLA VERTICALE: MAX.90°)

FOR FURTHER TECHNICAL DATA SEE PRODUCT SPECIFICATION DOCUMENT N°:
WEITERE TECHNISCHE DATEN SIEHE PRODUKTSPEZIFIKATION-DOKUMENT NR.: 973 003 012 0 (CODE 035)
POUR AUTRES DONNEES TECHNIQUES VOIR PRODUCT SPECIFICATION N°:
PER ULTERIORI DATI TECHNICI VEDERE SPECIFICA DI PRODOTTO DOCUMENTO N°:

General Specification: JED-334-0							
Further Technical Data:							
Doc. Code:			Sheet:		To		
General Tolerances JED-261							
		Range of Nominal Dimensions (± mm)					
Class 1)		≤ 50	> 50 ≤ 180	> 180 ≤ 400	> 400		
Fine		0.5	1.0	1.5	2.0	±3°	
Medium	X	1.0	2.0	3.0	4.0		
Coarse		2.0	3.5	5.0	6.5		
Tapped Holes acc. JED-152							
1) Tolerance Class Applied Crossmarked							

Copyright WABCO®

Date	Signature
Drawn	
2009-11-24	Elze
Checked	
2009-11-26	Fabian
Expert	
Fabian	

WABCO

RELAY VALVE
RELAISVENTIL
VALVE RELAIS
VALVOLA RELE

Mass	Scale	Material No.	Date of first issue: 2009-11-26		
1.268 KG	1:1	973 003 012 0	Doc.Code	Language	Sheet
			005	ML	1/1
Size	CAD System				
A 1	Pro/E				

ECN-No.	Revision	Techn. Resp.	Replacement for
-	-	5220	973 003 002 0

100mm

Tout Communication ou reproduction de ce document, toute exploitation ou communication de son contenu sont interdites, sauf autorisation expresse. Tout manquement à cette règle constitue un délit, ouvrant le disposant au droit au versement de dommages, et expose son auteur au versement de dommages. Tous droits conférés par brevet, licence ou enregistrement d'un modèle d'utilité ou d'un dessin ou modèle.

Non è permesso consegnare o farne o riprodurre questo documento, né utilizzarne il contenuto o renderlo comunque noto a terzi senza autorizzazione espressa. Qualsiasi violazione costituisce un illecito penale e comporta il risarcimento dei danni subiti.

Copying of this document and giving it to others and the use or communication of the contents thereof, are forbidden without express authority. Contravention of this restriction will constitute an evident delict and result in a liability to the payment of damages. All rights granted by patent, utility model or design registration are reserved.

Weitergabe sowie Vervielfältigung dieser Unterlage, Verwertung und Mitteilung ihres Inhalts nicht gestattet, soweit nicht ausdrücklich zugestanden. Zuwiderhandlungen stehen strafrechtlich für Modelle und verpflichten zu Schadensersatz. Alle Rechte für den Fall der Patenterteilung oder Gebrauchsmuster-Eintragung vorbehalten.