	MATERIAL	SURFACE PROTECTION
I	Fe: JED-051 M5	Zn C JED-256-1
II	Fe: JED-051 M4	Zn C JED-256-1
III	Al: JED-029 M1	C JED-259
IV	POM: JED-005 M1	
V	Fe: JED-051 M1	Zn C JED-256-1
VI	Al: JED-077M1	JED-007-1
VII	Al: Al 99.0	

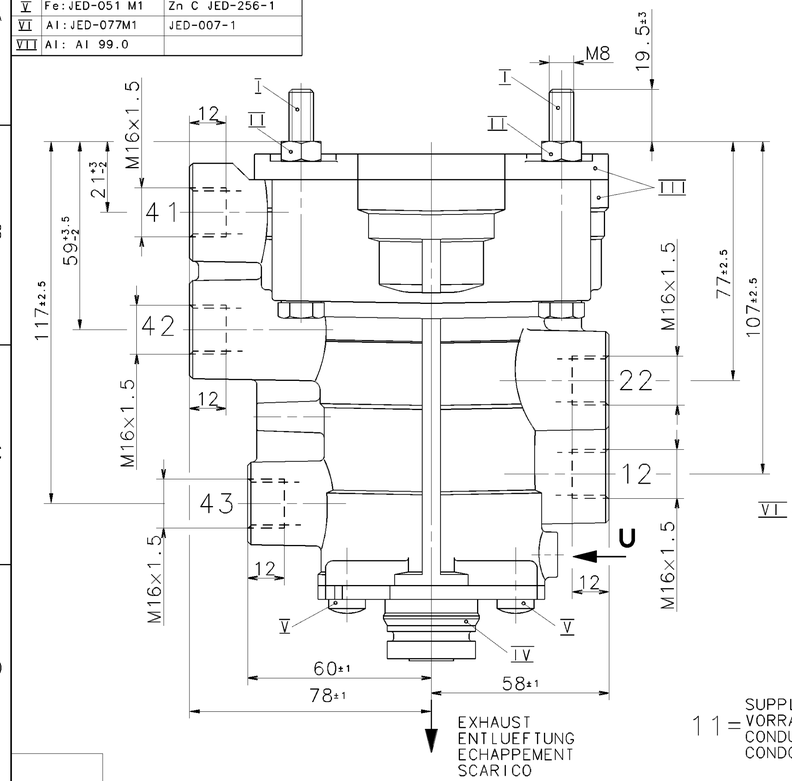

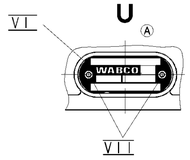

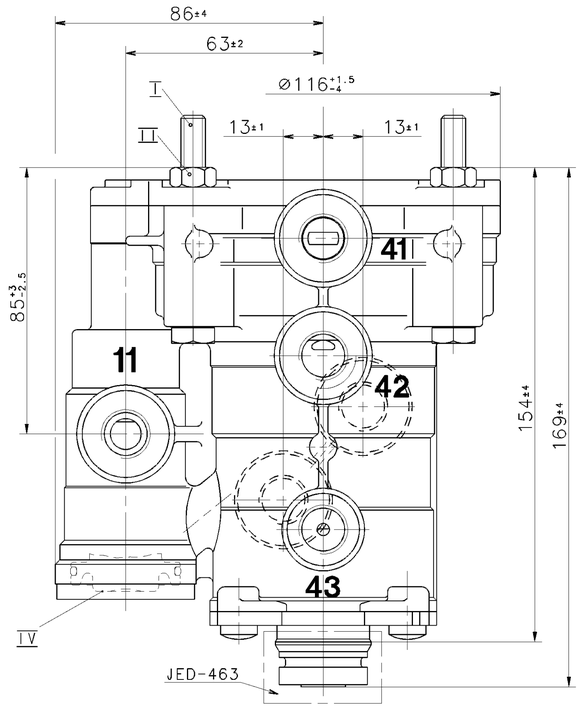

11 = SUPPLY LINE INLET
VORRATSLEITUNG ZUFLUSS
CONDUITE D'ALIMENTATION ENTREE
CONDOTTA DI ALIMENTAZIONE ENTRATA
MAX.pe=8.5 bar
TEMPORARILY
KURZZEITIG
DE COURTE DUREE
BREVE TEMPO SOLO
MAX.pe=10 bar

12 = SUPPLY LINE
VORRATSLEITUNG
CONDUITE D'ALIMENTATION
CONDOTTA DI ALIMENTAZIONE

22 = BRAKING LINIE TO THE TRAILER
BREMSLEITUNG ZUM ANHAENGER
CONDUITE DE FREINAGE A LA REMORQUE
CONDOTTA DI FRENATURA AL RIMORCHIO
(pe 22)

41 = SERVICE BRAKING SYSTEM (CIRCUIT 1)
BETRIEBSBREMSANLAGE (KREIS 1)
DISPOSITIF DE FREINAGE DE SERVICE (CIRCUIT 1)
DISPOSITIVO DI FRENATURA DI SERVIZIO (CIRCUITO 1)
MAX.pe =10 bar
TEMPORARILY
KURZZEITIG
DE COURTE DUREE
BREVE TEMPO SOLO
MAX.pe=12 bar

42 = SERVICE BRAKING SYSTEM (CIRCUIT 2)
BETRIEBSBREMSANLAGE (KREIS 2)
DISPOSITIF DE FREINAGE DE SERVICE (CIRCUIT 2)
DISPOSITIVO DI FRENATURA DI SERVIZIO (CIRCUITO 2)
MAX.pe=10 bar
TEMPORARILY
KURZZEITIG
DE COURTE DUREE
BREVE TEMPO SOLO
MAX.pe=12 bar

43 = PARKING BRAKING SYSTEM
FESTSTELLBREMSANLAGE
DISPOSITIF DE FREINAGE DE STATIONNEMENT
DISPOSITIVO DI FRENATURA DI STAZIONAMENTO
(pe 43)
WORKING PRESSURE:
BETRIEBSDRUCK:
PRESSION DE SERVICE:
PRESSIONE DI SERVIZIO:
MAX.pe =8.5 bar
TEMPORARILY
KURZZEITIG
DE COURTE DUREE
BREVE TEMPO SOLO
MAX.pe=10 bar

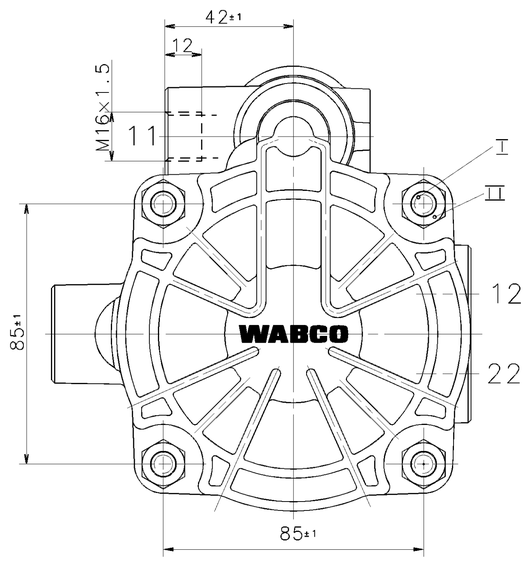

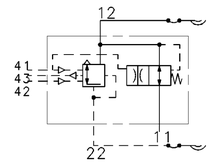

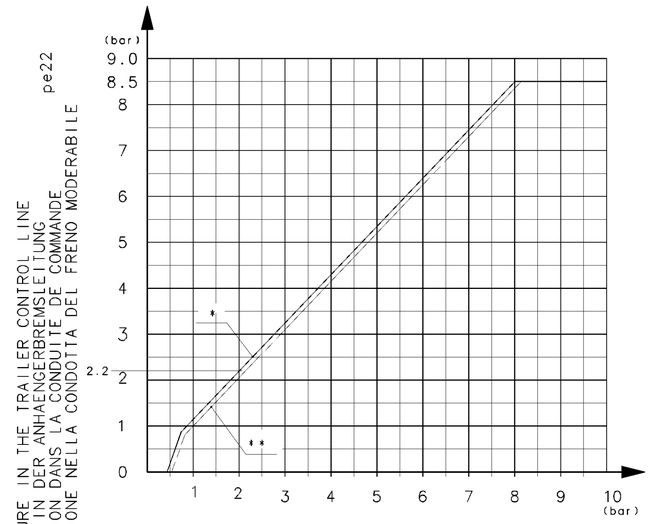

PRESSURE IN THE SERVICE BRAKE LINE
DRUCK IN DER BETRIEBSBREMSLEITUNG
PRESSION DANS LA CONDUITE DE FREIN DE SERVICE
PRESSIONE NELLA CONDOTTA DEL FRENO DI SERVICIO
pe41,pe42

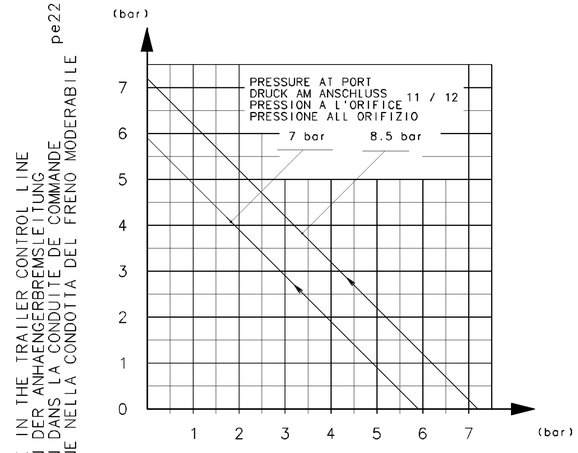

PRESSURE IN THE SPRING BRAKE CYLINDER
DRUCK IM FEDERSPEICHERZYLINDER
PRESSION DANS LE CYLINDRE DE FREIN A RESSORT
PRESSIONE NEL CILINDRO DEL FRENO A MOLLA
pe43

THERMAL RANGE OF APPLICATION:
THERMISCHER ANWENDUNGSBEREICH: -40°C...+80°C
APPLICATION THERMIQUE:
CAMPO DI APPLICAZIONE THERMICA:

MEDIUM: AIR
MEDIUM: LUFT
FLUIDE: AIR
FLUIDO: ARIA

* CHARACTERISTIC: BRAKING SYSTEM OK OR FAILURE OF CIRCUIT 2
KENNLINIE: INTAKTE BREMSANLAGE BZW AUSFALL VON KREIS 2
COURBE DISPOSITIF DE FREINAGE INTACT OU DEFAILLANCE
CARACTERISTIQUE: DE CIRCUIT 2
CURVA DISPOSITIVO DI FRENATURA INTATTO O DIFETTO
CARATTERISTICA: DEL CIRCUITO 2
MAX.pe11=8.5 bar

** CHARACTERISTIC: FAILURE OF CIRCUIT 1
KENNLINIE: AUSFALL VON KREIS 1
COURBE
CARACTERISTIQUE: DEFAILLANCE DU CIRCUIT 1
CURVA
CARATTERISTICA: DIFETTO DEL CIRCUITO 1
MAX.pe11=8.5 bar

INSTALLATION POSITION: EXHAUST SHOWN AT BASE (AXIS CENTRE OF THE DEVICE DEVIATES MAX 90° FROM VERTICAL)
EINBAULAGE: ENTLUEFTUNG NACH UNTEN (MITTELACHSE DES GERAETES MAX 90 ° VON DER SENKRECHTEN ABWEICHEND)
POSITION D'INSTALLATION: ECHAPPEMENT VERS LE BAS (ECART DE L'AXE MEDIAN DE L'APPAREIL PAR RAPPORT A LA VERTICALE: 90° MAX.)
POSIZIONE DI MONTAGGIO: SCARICO VERSO IL BASSO (DEVIAZIONE ASSE APPARECCHIO RISPETTO ALLA VERTICALE:MAX.90°)

GENERAL SPECIFICATION: JED-334								
FURTHER TECHNICAL DATA:								
DOC. CODE:		SHEET: TO						
GENERAL TOLERANCES								
CLASS 1)	RANGE OF NOMINAL DIMENSIONS (± mm) ≤50	>50 ≤180	>180 ≤400	>400				
FINE	0,5	1,0	1,5	2,0	± 3°			
MEDIUM	1,0	2,0	3,0	4,0				
COARSE	2,0	3,5	5,0	6,5		076577	1xB	01-10-15
TAPPED HOLES ACC. ISO 4039 / JED-152						069408	1xA	98-12-01
1) TOLERANCE CLASS APPLIED CROSSMARKED						DCN-NO.	REV.	DATE

CADAM-DRAWING COPYRIGHT

DATE	SIGNATURE
DRAWN: 97-10-15	GROETZ.
CHECKED: 97-10-15	GROETZ.
STANDARDIZATION:	

WABCO

TRAILER CONTROL VALVE
ANHAENGER STEUERVENTIL
VALVE DE COMMANDE DE REM.
VALVOLA DI COMANDO FR.RI.

MASS	SCALE	PRODUCT IDENTIFICATION NO.	DOC. CODE	SHEET
2.2 KG	1:1	973 009 013 0	605	1/1
SIZE A 1	I.R.I. 140		SHAPE CODE	REPLACEMENT FOR

100mm

EXPERT CODE 7 3 9

PRODUCT TYPE 0 0 X

1000/016/3/04.93

605/653

TOUTE COMMUNICATION OU REPRODUCTION DE CE DOCUMENT, TOUTE EXPLOITATION OU COMMUNICATION DE SON CONTENU NON EST PERMISE SANS AUTORISATION ÉCRITE. SAUF ÉTIQUETTE DE GARANTIE, TOUS DROITS DE PROPRIÉTÉ INTELLECTUELLE, DE BREVET OU DE DÉPOT RÉSERVÉS.
WEITERGABE SOWIE VERVIELFÄLTIGUNG DIESER UNTERLAGE, VERWERTUNG UND MITTEILUNG IHres INHALTS NICHT GESTATTET, SOWEIT NICHT AUSDRÜCKLICH ZUGESTANDEN. IM FEHLENDEN ANERKENNUNGSFALLE ALLE RECHTE FÜR DEN GEBRAUCHSMUSTER- EINTRAGUNG VORBEHALTEN.
NON È PERMESSO CONSEGNARE A TERZI O RIPRODURRE QUESTO DOCUMENTO, NE UTILIZZARNE IL CONTENUTO O RENDERNE PUBBLICO IL CONTENUTO. SALVO ETICHETTA DI GARANZIA, TUTTI I DIRITTI DI PROPRIETÀ INTELLETTUALE, DI BREVETTO O DI DEPOSITO SONO RISERVATI.
COPYING OF THIS DOCUMENT AND GIVING IT TO OTHERS AND THE USE OR COMMUNICATION OF THE CONTENTS THEREOF ARE PROHIBITED WITHOUT EXPRESS AUTHORITY. OFFENDERS ARE LIABLE TO PAY DAMAGES. ALL RIGHTS ARE RESERVED IN THE EVENT OF THE GRANT OF A PATENT OR REGISTRATION OF A UTILITY MODEL OR DESIGN. THIS DOCUMENT IS THE SUBJECT OF COPYRIGHT.