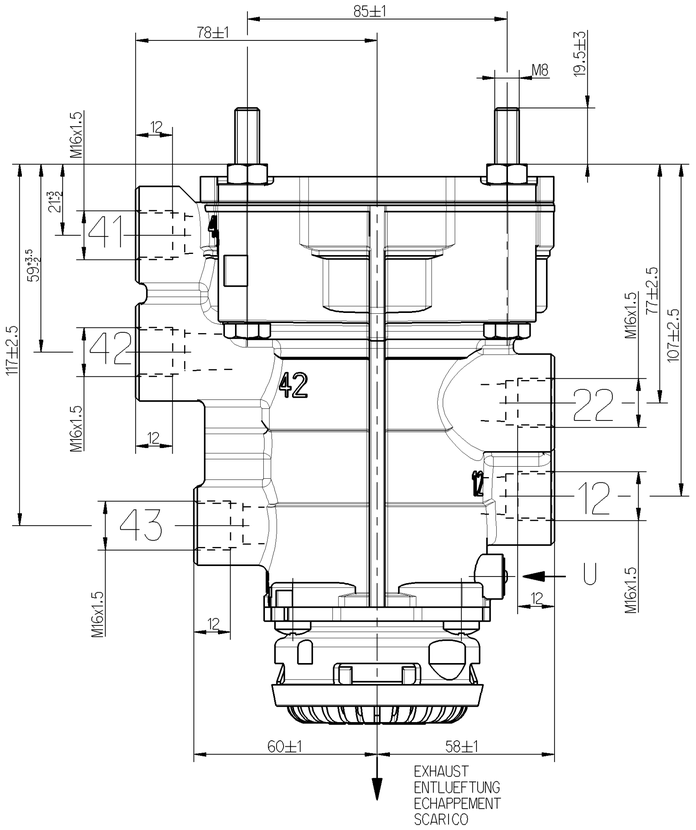

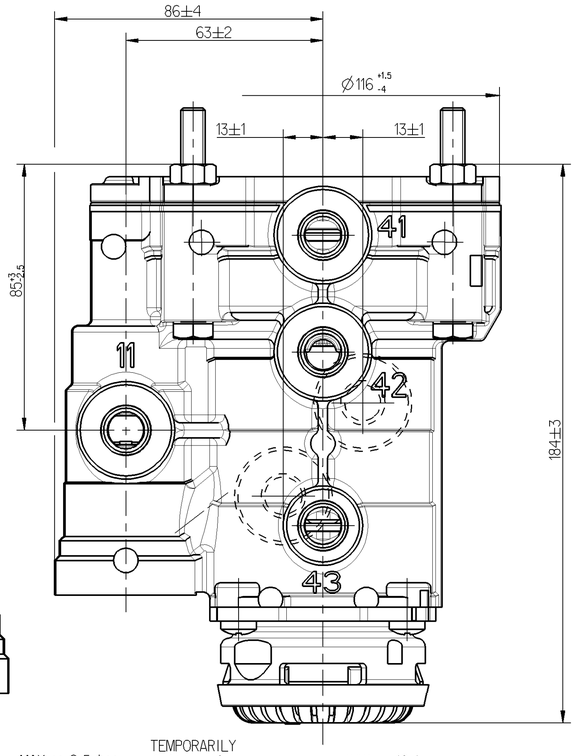

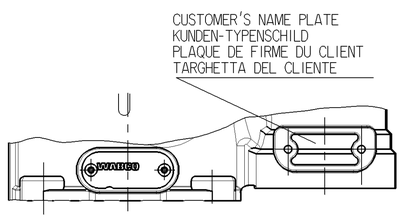

11= SUPPLY LINE INLET
VORRATSLEITUNG ZUFLUSS
CONDUITE D'ALIMENTATION ENTREE
CONDOTTA DI ALIMENTAZIONE ENTRATA
MAX.pe=8.5 bar
TEMPORARILY
KURZZEITIG
DE COURTE DUREE
BREVE TEMPO SOLO
MAX.pe=10 bar

12= SUPPLY LINE
VORRATSLEITUNG
CONDUITE D'ALIMENTATION
CONDOTTA DI ALIMENTAZIONE

22= BRAKING LINE TO THE TRAILER
BREMSLEITUNG ZUM ANHAENGER
CONDUITE DE FREINAGE A LA REMORQUE
CONDOTTA DI FRENATURA AL RIMORCHIO
(pe 22)

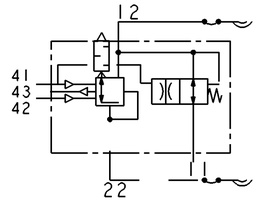

41= SERVICE BRAKING SYSTEM (CIRCUIT 1)
BETRIEBSBREMSANLAGE (KREIS 1)
DISPOSITIF DE FREINAGE DE SERVICE (CIRCUIT 1)
DISPOSITIVO DI FRENATURA DI SERVIZIO (CIRCUITO 1)
MAX.pe=10 bar
TEMPORARILY
KURZZEITIG
DE COURTE DUREE
BREVE TEMPO SOLO
MAX.pe=12 bar

42= SERVICE BRAKING SYSTEM (CIRCUIT 2)
BETRIEBSBREMSANLAGE (KREIS 2)
DISPOSITIF DE FREINAGE DE SERVICE (CIRCUIT 2)
DISPOSITIVO DI FRENATURA DI SERVIZIO (CIRCUITO 2)
MAX.pe=10 bar
TEMPORARILY
KURZZEITIG
DE COURTE DUREE
BREVE TEMPO SOLO
MAX.pe=12 bar

43= PARKING BRAKING SYSTEM
FESTSTELLBREMSANLAGE
DISPOSITIF DE FREINAGE DE STATIONNEMENT
DISPOSITIVO DI FRENATURA DI STAZIONAMENTO
(pe 43)
WORKING PRESSURE:
BETRIEBSDRUCK:
PRESSION DE SERVICE:
PRESSIONE DI SERVIZIO:
MAX.pe=8.5 bar
TEMPORARILY
KURZZEITIG
DE COURTE DUREE
BREVE TEMPO SOLO
MAX.pe=10 bar

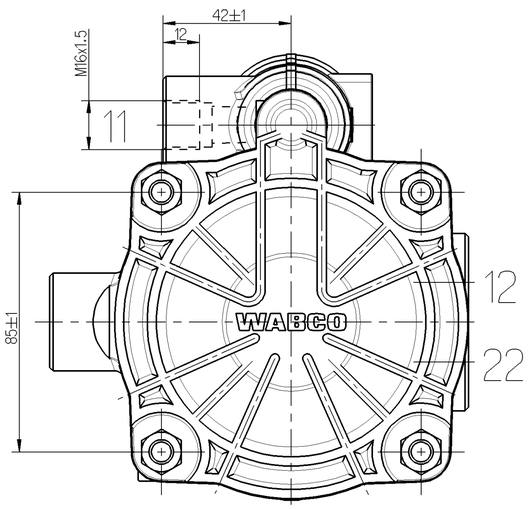

* CHARACTERISTIC: BRAKING SYSTEM OK OR FAILURE OF CIRCUIT 2
KENNLINIE: INTAKTE BREMSANLAGE BZW AUSFALL VON KREIS 2
COURBE CARACTERISTIQUE: DISPOSITIF DE FREINAGE INTACT OU DEFAILLANCE DE CIRCUIT 2
CURVA CARATTERISTICA: DISPOSITIVO DI FRENATURA INTATTO O DIFETTO DEL CIRCUITO 2
MAX.pe11=8.5 bar

* * CHARACTERISTIC: FAILURE OF CIRCUIT 1
KENNLINIE: AUSFALL VON KREIS 1
COURBE CARACTERISTIQUE: DEFAILLANCE DU CIRCUIT 1
CURVA CARATTERISTICA: DIFETTO DEL CIRCUITO 1
MAX.pe11=8.5 bar

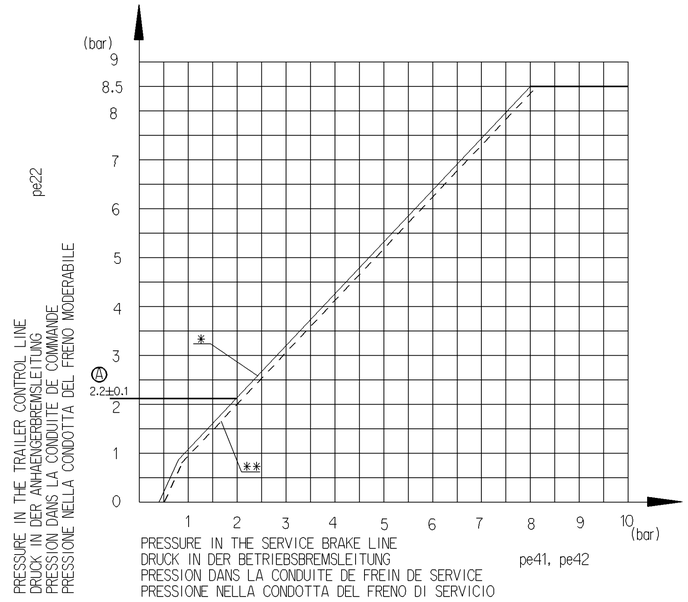

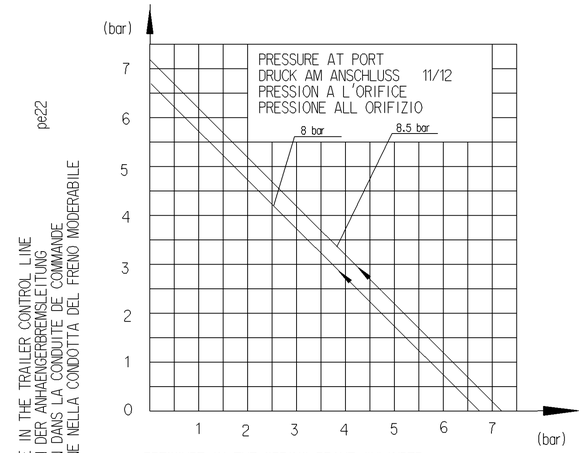

THERMAL RANGE OF APPLICATION: MEDIUM: AIR
THERMISCHER ANWENDUNGSBEREICH: -40°C...+80°C MEDIUM: LUFT
APPLICATION THERMIQUE: FLUIDE: AIR
CAMPO DI APPLICAZIONE THERMICA: FLUIDO: AIRA

Ⓐ SOUND LEVEL IN DISTANCE OF 7M :
SCHALLPEGEL IM ABSTAND VON 7M :
NIVEAU SONORE A UNE DISTANCE DE 7M :
LIVELLO SONORO AD UNA DISTANZA DI 7M :
<69 dBA
ACCORDING TO
NACH
SUIVANT
SECONDO
ISO 3744

SCHALLEMISSION SIEHE PRODUKTSPEZIFIKATION
SOUND EMISSION SEE PRODUCT SPECIFICATION
VOIR SPECIFICATION DU PRODUIT
VEDERE SPECIFICA DI PRODOTTO

INSTALLATION POSITION: EXHAUST SHOWN AT BASE (AXIS CENTRE OF THE DEVICE DEVIATES MAX 90° FROM VERTICAL)
EINBAULAGE: ENTLUEFTUNG NACH UNTEN (MITTELACHSE DES GERAETES MAX 90° VON DER SENKRECHTEN ABWEICHEND)
POSITION D'INSTALLATION: ECHAPPEMENT VERS LE BAS (ECART DE L'AXE MEDIAN DE L'APPAREIL PAR RAPPORT A LA VERTICALE: 90° MAX.)
POSIZIONE DI MONTAGGIO: SCARICO VERSO IL BASSO (DEVIAZIONE ASSE APPARECCHIO RISPETTO ALLA VERTICALE:MAX.90°)

General Specification: JED-334-0						
Further Technical Data: 973009018O						
Doc. Code: 035			Sheet: 1 To 9			
General Tolerances JED-261						
Class 1)	Range of Nominal Dimensions (± mm) ≤ 50	> 50 ≤ 180	> 180 ≤ 400	> 400	∢	
Fine	0.5	1.0	1.5	2.0	±3°	
Medium X	1.0	2.0	3.0	4.0		
Coarse	2.0	3.5	5.0	6.5		
Tapped Holes acc. JED-152						
1) Tolerance Class Applied Crossmarked						

Copyright WABCO®

Date	Signature
Drawn 2009-11-18	TOMA
Checked 2009-11-18	Fuhrmann
Expert TOMA	

Mass	Scale	Material No.	Date of first issue: 2009-11-18		
2.2 KG	1:1	973 009 018 0	Doc.Code 005	Language MIL	Sheet 1/1
Size A 1	CAD System Pro/E				

ECN-No.	Revision	Techn. Resp.	Replacement for
1516143	2 x A	5230	

WABCO

TRAILER CONTROL VALVE
ANHAENGER STEUERVENTIL
VALVE DE COMMANDE DE REM.
VALVOLA DI COMANDO FR. RI.

Tout Communication ou reproduction de ce document, toute exploitation ou communication de son contenu sont interdites, sauf autorisation expresse. Tout manquement à cette règle constitue un abus, évident et expose son auteur au versement de dommages. et intérêts. Tous droits de propriété industrielle et artistique réservés.

Weitergabe sowie Vervielfältigung dieser Unterlage, Verwertung und Mitteilung ihres Inhalts nicht gestattet, soweit nicht ausdrücklich zugestanden. Zuwiderhandlungen stellen einen offensichtlichen Missbrauch dar und verpflichten zu Schadenersatz. Alle Rechte für den Fall der Patenterteilung oder eingetragenen Gebrauchsmuster-Eintragung vorbehalten.

Non è permesso consegnare o terzi o riprodurre questo documento, né utilizzarne il contenuto o renderlo comunque noto a terzi senza autorizzazione espressa. Ogni violazione costituisce un evidente abuso e comporterà il risarcimento dei danni subiti.

Copying of this document and giving it to others and the use or communication of the contents thereof, are forbidden without express authority. Contravention of this restriction will constitute an evident abuse and result in a liability to the payment of damages. All rights granted such as that arising out of the grant of patent or registration of a utility model or design. You document is the subject of copyright.

dhw 973009018O___005 / Version 2 / date: Date Review / mdt: 973009018O___A02