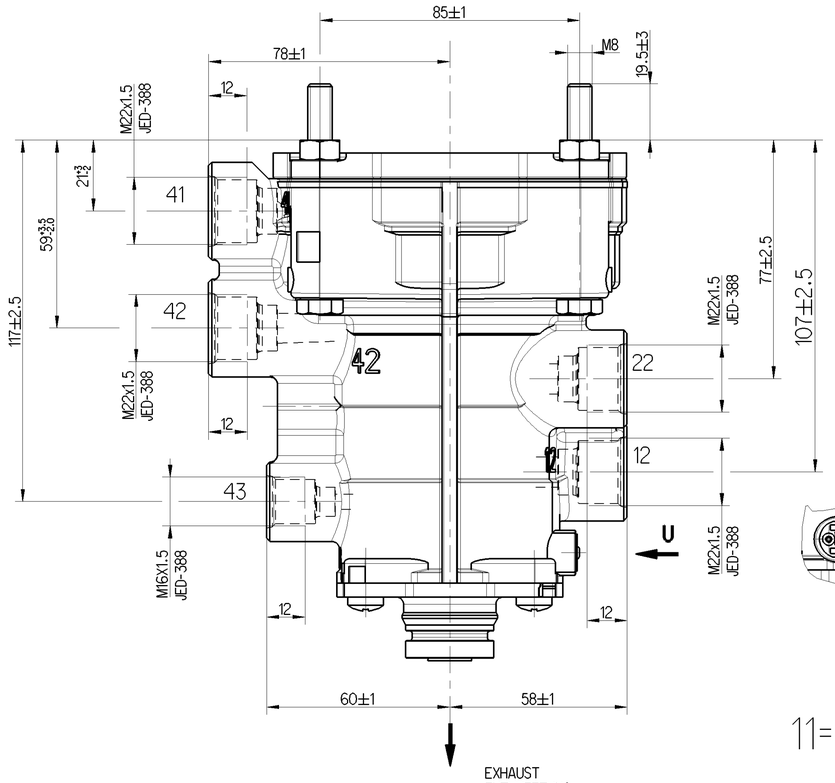

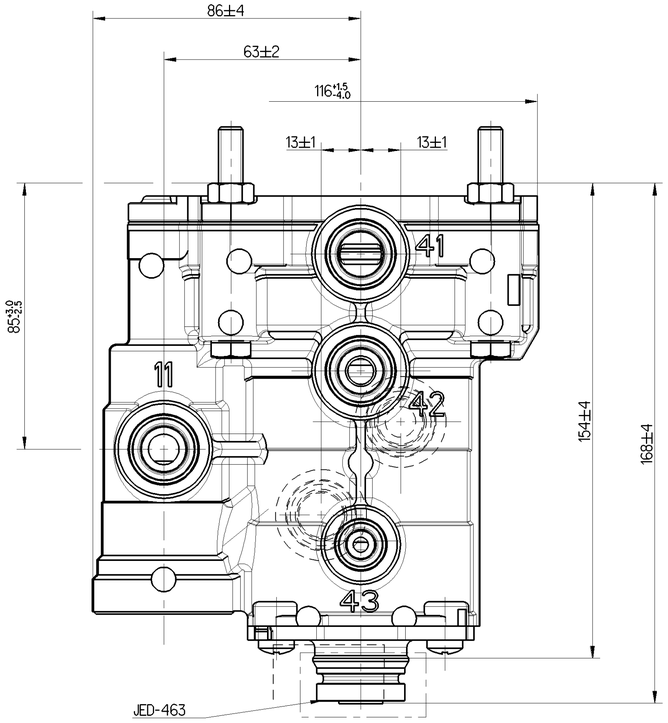

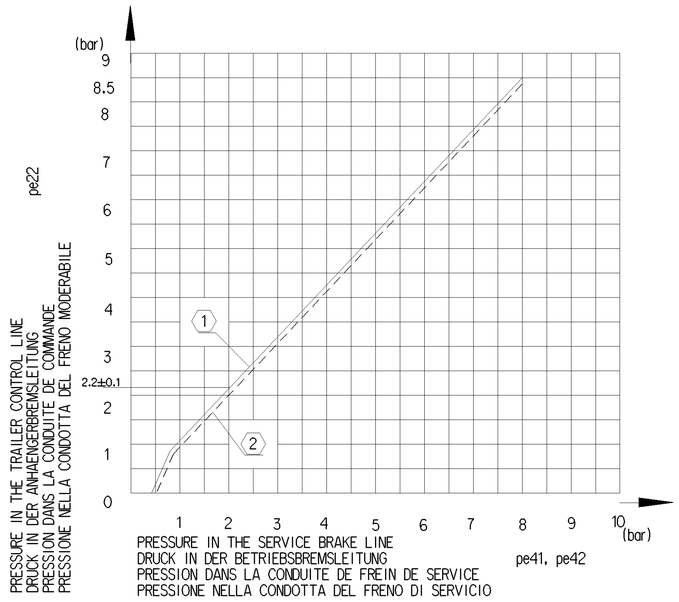

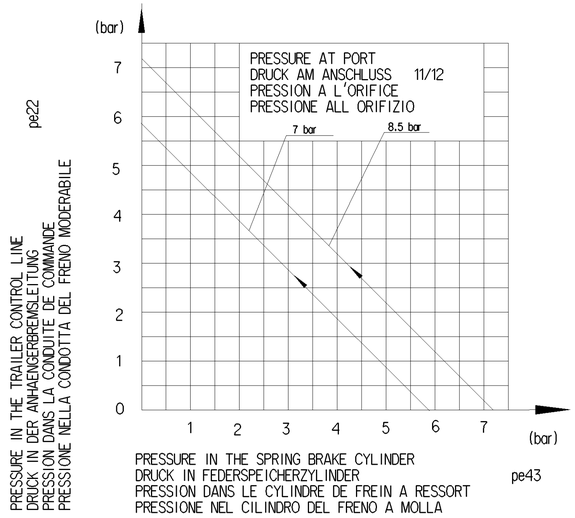

11= SUPPLY LINE INLET
VORRATSLEITUNG ZUFLUSS
CONDUITE D'ALIMENTATION ENTREE
CONDOTTA DI ALIMENTAZIONE ENTRATA
MAX.pe=8.5 bar
TEMPORARILY
KURZZEITIG
DE COURTE DUREE
BREVE TEMPO SOLO
MAX.pe=10 bar

12= SUPPLY LINE
VORRATSLEITUNG
CONDUITE D'ALIMENTATION
CONDOTTA DI ALIMENTAZIONE

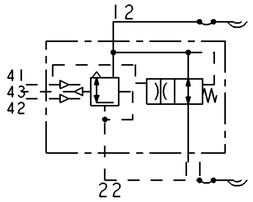

22= BRAKING LINE TO THE TRAILER
BREMSLEITUNG ZUM ANHAENGER
CONDUITE DE FREINAGE A LA REMORQUE
CONDOTTA DI FRENATURA AL RIMORCHIO
(pe 22)

41= SERVICE BRAKING SYSTEM (CIRCUIT 1)
BETRIEBSBREMSANLAGE (KREIS 1)
DISPOSITIF DE FREINAGE DE SERVICE (CIRCUIT 1)
DISPOSITIVO DI FRENATURA DI SERVIZIO (CIRCUITO 1)
MAX.pe=8.5 bar
TEMPORARILY
KURZZEITIG
DE COURTE DUREE
BREVE TEMPO SOLO
MAX.pe=10 bar

42= SERVICE BRAKING SYSTEM (CIRCUIT 2)
BETRIEBSBREMSANLAGE (KREIS 2)
DISPOSITIF DE FREINAGE DE SERVICE (CIRCUIT 2)
DISPOSITIVO DI FRENATURA DI SERVIZIO (CIRCUITO 2)
MAX.pe=8.5 bar
TEMPORARILY
KURZZEITIG
DE COURTE DUREE
BREVE TEMPO SOLO
MAX.pe=10 bar

THERMAL RANGE OF APPLICATION:
THERMISCHER ANWENDUNGSBEREICH: -40°C...+80°C
APPLICATION THERMIQUE:
CAMPO DI APPLICAZIONE THERMICA:

MEDIUM: AIR
MEDIUM: LUFT
FLUIDE: AIR
FLUIDO: AIRA

43= PARKING BRAKING SYSTEM
FESTSTELLBREMSANLAGE
DISPOSITIF DE FREINAGE DE STATIONNEMENT
DISPOSITIVO DI FRENATURA DI STAZIONAMENTO
(pe 43)

WORKING PRESSURE:
BETRIEBSDRUCK:
PRESSION DE SERVICE:
PRESSIONE DI SERVIZIO:
MAX.pe=8.5 bar
TEMPORARILY
KURZZEITIG
DE COURTE DUREE
BREVE TEMPO SOLO
MAX.pe=10 bar

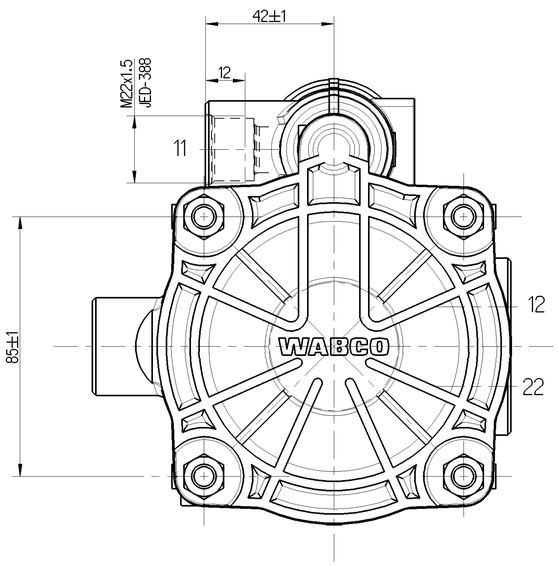

(1) CHARACTERISTIC:
KENNLINIE:
COURBE
CARACTERISTIQUE:
CURVA
CARATTERISTICA:
BRAKING SYSTEM OK OR FAILURE OF CIRCUIT 2
INTAKTE BREMSANLAGE BZW AUSFALL VON KREIS 2
DISPOSITIF DE FREINAGE INTACT OU DEFAILLANCE DE CIRCUIT 2
DISPOSITIVO DI FRENATURA INTATTO O DIFETTO DEL CIRCUITO 2
MAX.pe11=8.5 bar

(2) CHARACTERISTIC:
KENNLINIE:
COURBE
CARACTERISTIQUE:
CURVA
CARATTERISTICA:
FAILURE OF CIRCUIT 1
AUSFALL VON KREIS 1
DEFAILLANCE DU CIRCUIT 1
MAX.pe11=8.5 bar
DIFETTO DEL CIRCUITO 1

INSTALLATION POSITION:
EINBAULAGE:
POSITION D'INSTALLATION:
POSIZIONE DI MONTAGGIO:
EXHAUST SHOWN AT BASE (AXIS CENTRE OF THE DEVICE DEVIATES MAX 90° FROM VERTICAL)
ENTLUEFTUNG NACH UNTEN (MITTELACHSE DES GERAETES MAX 90° VON DER SENKRECHTEN ABWEICHEND)
ECHAPPEMENT VERS LE BAS (ECART DE L'AXE MEDIAN DE L'APPAREIL PAR RAPPORT A LA VERTICALE: 90° MAX.)
SCARICO VERSO IL BASSO (DEVIAZIONE ASSE APPARECCHIO RISPETTO ALLA VERTICALE:MAX.90°)

General Specification: JED-334-1 , Size ISO 14405 LP
Further Technical Data:
Doc. Code: Sheet: To

General Tolerances JED-261

Class 1)	Range of Nominal Dimensions (± mm) ≤ 50	> 50 ≤ 180	> 180 ≤ 400	> 400	
Fine	0.5	1.0	1.5	2.0	±3°
Medium	1.0	2.0	3.0	4.0	
Coarse X	2.0	3.5	5.0	6.5	

Tapped Holes acc. JED-152/JED-388
1) Tolerance Class Applied Crossmarked

Copyright WABCO®

Date	Signature
Drawn 2014-11-06	Damek
Checked 2015-03-13	Toma
Expert TOMA	

WABCO

TRAILER CONTROL VALVE
ANHAENGER STEUERVENTIL
VALVE DE COMMANDE DE REM.
VALVOLA DI COMANDO FR.RI.

Mass	Scale	Material No.	Date of first issue: 2015-03-13
2.1 KG	1:1	973 009 028 0	Doc.Code 005 / Language ML / Sheet 1/1
Size A 1	CAD System CREO	ECN-No. - / Revision - / Techn. Resp. 5230	Replacement for

100mm

Tutti i diritti sono riservati. Non è permesso consegnare o farci o riprodurre questo documento, né utilizzare il contenuto o renderlo comunque noto a terzi senza autorizzazione esplicita. Ogni violazione costituisce un illecito civile e comporterà il risarcimento dei danni subiti.
Copyright of this document and giving it to others and the use or communication of the contents thereof, are forbidden without express authority. Contravention of this restriction will constitute an evident delict and result in a liability to the payment of damages. All rights are reserved in the event of the grant of a patent or the registration of a utility model or design. The document is the property of WABCO.
Toute Communication ou reproduction de ce document, toute exploitation ou communication de son contenu sont interdites, sauf autorisation expresse. Tout manquement à cette règle constitue un délit civil et expose son auteur au versement de dommages. Et droits réservés au cas où un brevet soit délivré ou un modèle d'utilité ou un dessin soient enregistrés. Le document est la propriété de WABCO.
Weitergabe sowie Verwertung dieser Unterlage, Verwendung und Mitteilung ihres Inhalts nicht gestattet, soweit nicht ausdrücklich zugestanden. Zuwiderhandlungen stellen eine offensichtliche Modellrechtsverletzung dar und verpflichten zu Schadensersatz. Alle Rechte für den Fall der Patenterteilung oder Gebrauchsmuster-Eintragung vorbehalten.

Sheet 1/1 Date Printed 2015-03-13 973009028_005 / Version 1