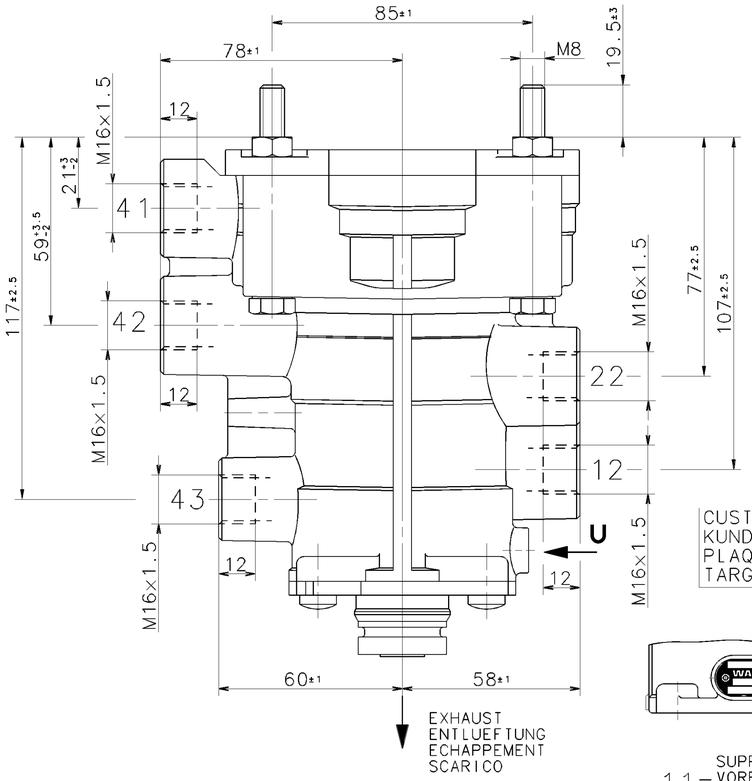

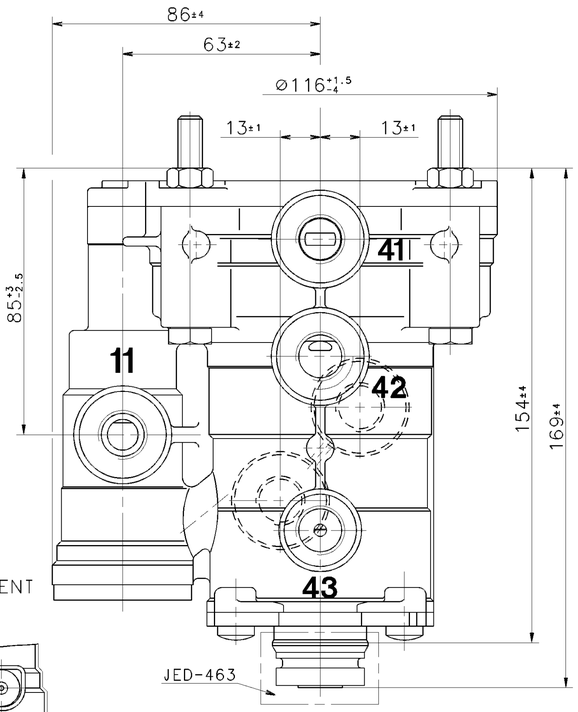

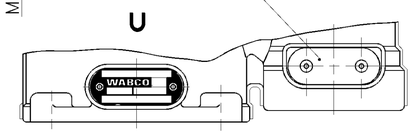

CUSTOMER'S NAME PLATE
KUNDEN-TYPENSCHILD
PLAQUE DE FIRME DU CLIENT
TARGHETTA DEL CLIENTE

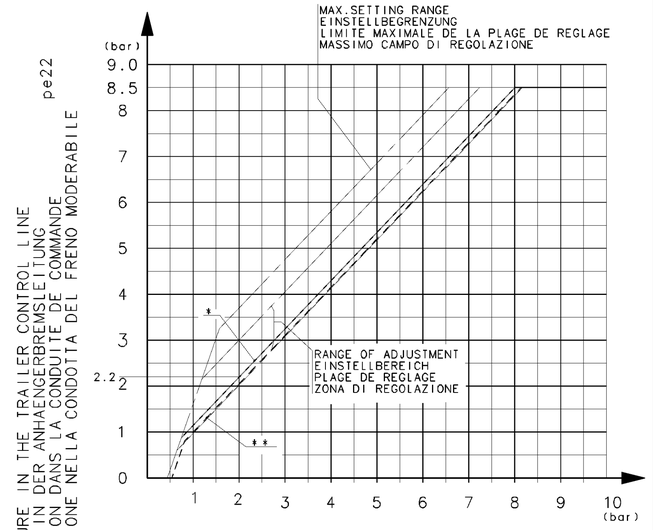

PRESSURE IN THE SERVICE BRAKE LINE pe41,pe42
DRUCK IN DER BETRIEBSBREMSLEITUNG
PRESSION DANS LA CONDUITE DE FREIN DE SERVICE
PRESSIONE NELLA CONDOTTA DEL FRENO DI SERVICIO

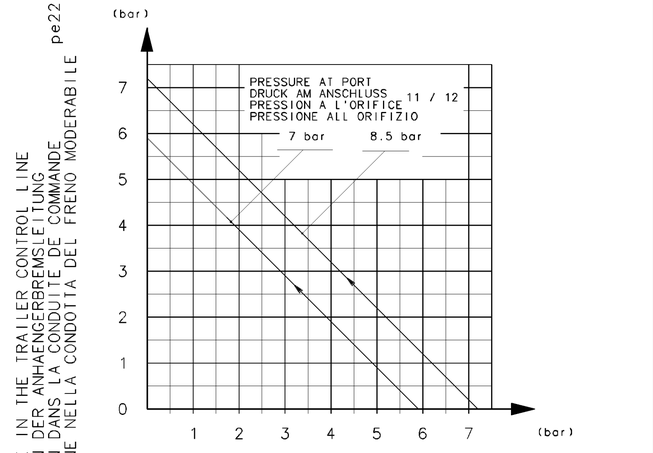

PRESSURE IN THE SPRING BRAKE CYLINDER pe43
DRUCK IM FEDERSPEICHERZYLINDER
PRESSION DANS LE CYLINDRE DE FREIN A RESSORT
PRESSIONE NEL CILINDRO DEL FRENO A MOLLA

11 = SUPPLY LINE INLET
VORRATSLEITUNG ZUFLUSS — MAX.pe=8.5 bar
CONDUITE D'ALIMENTATION ENTREE
CONDOTTA DI ALIMENTAZIONE ENTRATA

TEMPORARILY
KURZZEITIG — MAX.pe=10 bar
DE COURTE DUREE
BREVE TEMPO SOLO

12 = SUPPLY LINE
VORRATSLEITUNG
CONDUITE D'ALIMENTATION
CONDOTTA DI ALIMENTAZIONE

22 = BRAKING LINIE TO THE TRAILER
BREMSLEITUNG ZUM ANHAENGER
CONDUITE DE FREINAGE A LA REMORQUE (pe 22)
CONDOTTA DI FRENATURA AL RIMORCHIO

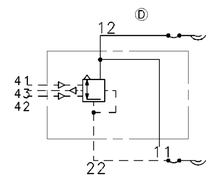

41 = SERVICE BRAKING SYSTEM (CIRCUIT 1)
BETRIEBSBREMSANLAGE (KREIS 1)
DISPOSITIF DE FREINAGE DE SERVICE (CIRCUIT 1) — MAX.pe =8.5 bar
DISPOSITIVO DI FRENATURA DI SERVIZIO (CIRCUITO 1)

TEMPORARILY
KURZZEITIG — MAX.pe=10 bar
DE COURTE DUREE
BREVE TEMPO SOLO

42 = SERVICE BRAKING SYSTEM (CIRCUIT 2)
BETRIEBSBREMSANLAGE (KREIS 2)
DISPOSITIF DE FREINAGE DE SERVICE (CIRCUIT 2) — MAX.pe=8.5 bar
DISPOSITIVO DI FRENATURA DI SERVIZIO (CIRCUITO 2)

TEMPORARILY
KURZZEITIG — MAX.pe=10 bar
DE COURTE DUREE
BREVE TEMPO SOLO

43 = PARKING BRAKING SYSTEM
FESTSTELLBREMSANLAGE (pe 43)
DISPOSITIF DE FREINAGE DE STATIONNEMENT
DISPOSITIVO DI FRENATURA DI STAZIONAMENTO

WORKING PRESSURE:
BETRIEBSDRUCK: MAX.pe =8.5 bar
PRESSION DE SERVICE:
PRESSIONE DI SERVIZIO:

TEMPORARILY
KURZZEITIG — MAX.pe=10 bar
DE COURTE DUREE
BREVE TEMPO SOLO

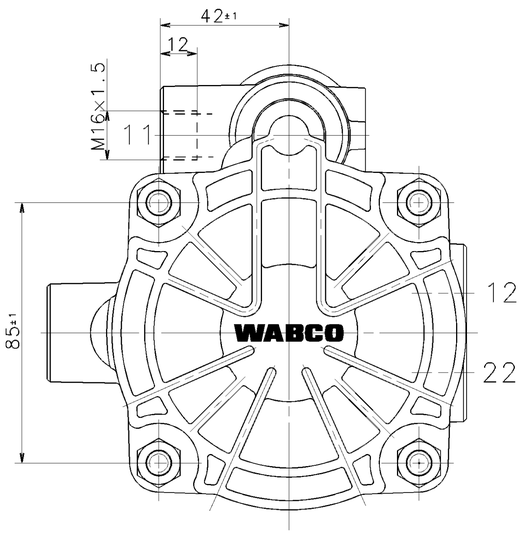

THERMAL RANGE OF APPLICATION:
THERMISCHER ANWENDUNGSBEREICH: -40°C...+80°C
APPLICATION THERMIQUE:
CAMPO DI APPLICAZIONE THERMICA:

MEDIUM: AIR
MEDIUM: LUFT
FLUIDE: AIR
FLUIDO: ARIA

* CHARACTERISTIC: BRAKING SYSTEM OK OR FAILURE OF CIRCUIT 2
KENNLINIE: INTAKTE BREMSANLAGE BZW AUSFALL VON KREIS 2
COURBE DISPOSITIF DE FREINAGE INTACT OU DEFAILLANCE
CARACTERISTIQUE: DE CIRCUIT 2 — MAX.pe11=8.5 bar
CURVA DISPOSITIVO DI FRENATURA INTATTO O DIFETTO
CARATTERISTICA: DEL CIRCUITO 2

** CHARACTERISTIC: FAILURE OF CIRCUIT 1
KENNLINIE: AUSFALL VON KREIS 1
COURBE — MAX.pe11=8.5 bar
CARACTERISTIQUE: DEFAILLANCE DU CIRCUIT 1
CURVA
CARATTERISTICA: DIFETTO DEL CIRCUITO 1

INSTALLATION POSITION: EXHAUST SHOWN AT BASE (AXIS CENTRE OF THE DEVICE DEVIATES MAX 90° FROM VERTICAL)
EINBAULAGE: ENTLUEFTUNG NACH UNTEN (MITTELACHSE DES GERAETES MAX 90 ° VON DER SENKRECHTEN ABWEICHEND)
POSITION D'INSTALLATION: ECHAPPEMENT VERS LE BAS (ECART DE L'AXE MEDIAN DE L'APPAREIL PAR RAPPORT A LA VERTICALE: 90° MAX.)
POSIZIONE DI MONTAGGIO: SCARICO VERSO IL BASSO (DEVIAZIONE ASSE APPARECCHIO RISPETTO ALLA VERTICALE:MAX.90°)

GENERAL SPECIFICATION: JED-334								
FURTHER TECHNICAL DATA:								
DOC. CODE:			SHEET: TO					
GENERAL TOLERANCES								
CLASS 1)	RANGE OF NOMINAL DIMENSIONS (± mm) ≤50	>50 ≤180	>180 ≤400	>400				
FINE	0,5	1,0	1,5	2,0				
MEDIUM X	1,0	2,0	3,0	4,0	± 3°	087157	1×D	03-09-02
COARSE	2,0	3,5	5,0	6,5		069408	1×C	98-12-01
TAPPED HOLES ACC. ISO 4039 / JED-152						054766	1×B	95-08-18
1) TOLERANCE CLASS APPLIED CROSSMARKED						DCN-NO.	REV.	DATE

CADAM-DRAWING COPYRIGHT!

DATE	SIGNATURE
DRAWN: 03-09-02	SUTOR
CHECKED: 03-09-02	REMSKI
STANDARDIZATION:	

WABCO

TRAILER CONTROL VALVE
ANHAENGER STEUERVENTIL
VALVE DE COMMANDE DE REM.
VALVOLA DI COMANDO FR.RI.

MASS	SCALE	PRODUCT IDENTIFICATION NO.	DOC. CODE	SHEET
2.2 KG	1:1	973 009 100 0	605	1/1
SIZE A 1	I.R.I. 037	SHAPE CODE	REPLACEMENT FOR 973 009 100 0 of 89-09-11	

100mm — EXPERT CODE 8 0 9 — PRODUCT TYPE 0 0 X

1009/016/3/04.93 — 605/1/53

TOUTE COMMUNICATION OU REPRODUCTION DE CE DOCUMENT, TOUTE EXPLOITATION OU COMMUNICATION DE SON CONTENU NE SONT ETE PERMIS QU'AVEC L'AUTORISATION EXPRESSE DE WABCO. TOUS DROITS DE PROPRIETE INTELLECTUELLE, DE BREVET OU DE DEPOT DE MODELE RESERVES.
NON E' PERMESSO CONSEGNARE A TERZI O RIPRODURRE QUESTO DOCUMENTO, NE UTILIZZARNE IL CONTENUTO O RENDERLO ACCESSIBILE A PERSONE DIVERSE DA QUELLE CHE LO HANNO RICEVUTO PER LA PRESCRITTA ESECUZIONE. TUTTI I DIRITTI DI PROPRIETA' INTELLETTUALE, DI BREVETTO O DI DEPOSITO DI MODELLO SONO RISERVATI.
NO SE PERMITE LA COPIA O LA REPRODUCCION DE ESTE DOCUMENTO, EL USO DE SU CONTENIDO O SU PUESTA A DISPOSICION A PERSONAS QUE NO SEAN LAS QUE LO HAN RECIBIDO PARA EL CUMPLIMIENTO DE LA FUNCION PRESCRITA. TODOS LOS DERECHOS DE PROPIEDAD INTELECTUAL, DE PATENTE O DE REGISTRO DE MODELO SON PROPIEDAD DE WABCO.
WEITERGABE SOWIE VERVIELFAELTIGUNG DIESER UNTERLAGE, VERWENDUNG UND MITTEILUNG IHres INHALTS NICHT GESTATTET, SOWEIT NICHT AUSDRUECKLICH ZugestanDEN. ZuwiderHANDLungen verpflichten zu Schadensersatz. Alle Rechte für den Fall der Patent- oder Gebrauchsmustererteilung vorbehalten.
THIS DOCUMENT, AND GIVING IT TO OTHERS AND THE USE OR COMMUNICATION OF THE CONTENTS THEREOF, ARE NOT PERMITTED WITHOUT EXPRESS AUTHORITY. OFFENDERS WILL BE HELD LIABLE FOR PAYMENT OF DAMAGES. ALL RIGHTS RESERVED IN THE EVENT OF THE GRANT OF PATENT OR REGISTRATION OF A UTILITY MODEL OR DESIGN.
THIS DOCUMENT IS THE SUBJECT OF COPYRIGHT