1	SUPPLY	2	DELIVERY PRESSURE
3	AIR EXHAUST	4	CONTROL PRESSURE

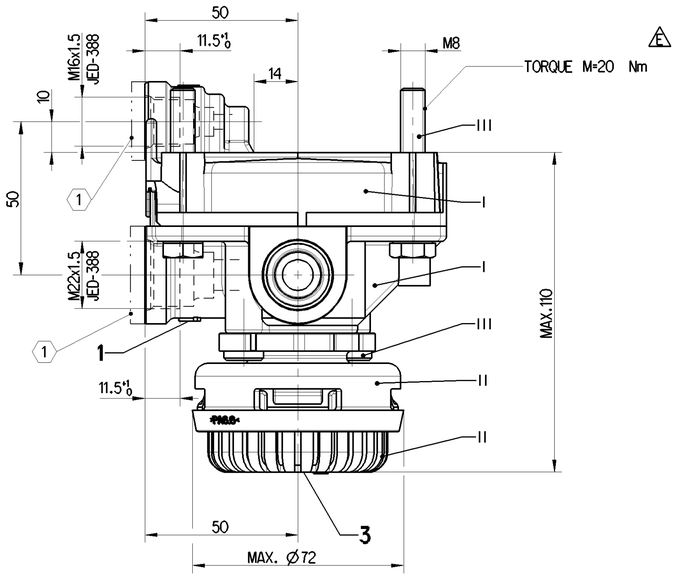

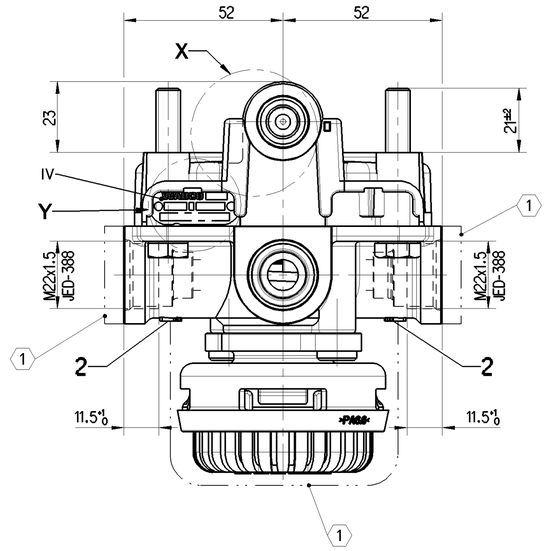

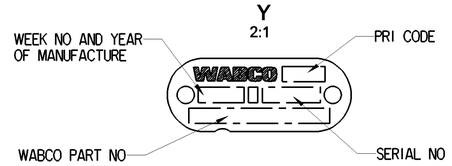

	MATERIAL		SURFACE PROTECTION	
I	Al	JED-029M1	Passivation	JED-259-1
II	Pa6.6	JED-354-1		
III	Fe	JED-051M4	Zn/Ni	JED-739-4
IV	Al	JED-077-1	Anodic Oxidation	JED-007-1

MEDIUM: Air
WORKING PRESSURE: MAX. pe=10.2 BAR TEMPORARY MAX. pe=13 BAR
SUPPLY PRESSURE: MAX.pe=13 BAR
THERMAL RANGE OF APPLICATION FROM -40° UP TO +80 °C
PERMISSIBLE INSTALLATION ±90°
(1) COVER WHEN PAINTING ON THE VEHICLE

X
2:1
DESIGN PERMISSIBLE

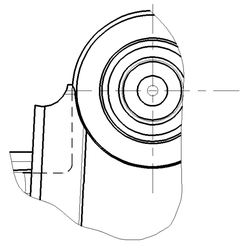

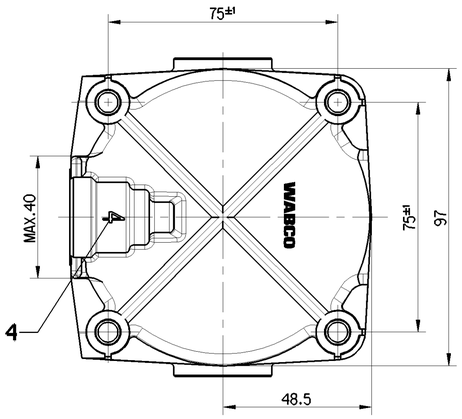

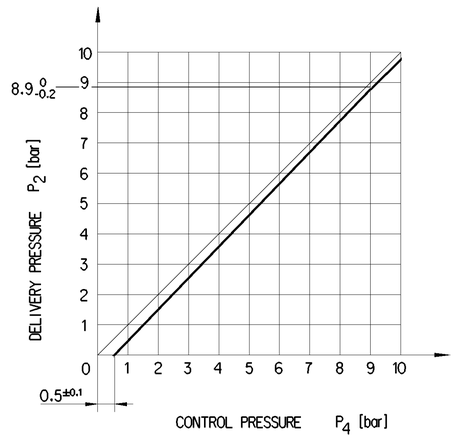

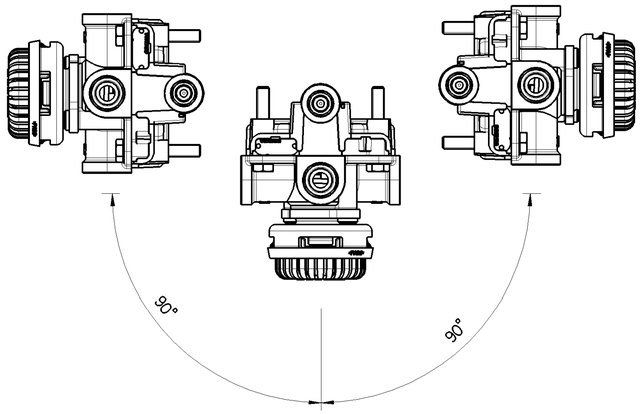

PERMISSIBLE INSTALLATION POSITION

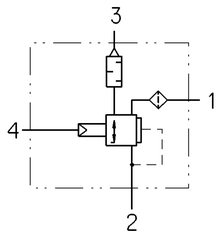

1:2

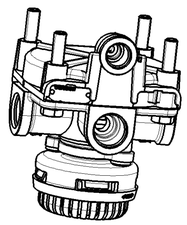

TORQUE FOR CONNECTIONS: M16X1.5: Mmax.=34 Nm
M22x1.5: Mmax.=53 Nm

General Specification: ISO 8015, JED-334-1, Size ISO 14405 LP
Further Technical Data: 973 011 009 0
Doc. Code: 035 Sheet: 1 To X
General Tolerances JED-261

Class 1)	Range of nominal dimensions in mm ≤ 50	> 50 ≤ 180	> 180 ≤ 400	> 400	∢
Fine	±0.5	±1	±1.5	±2	±3°
Medium X	±1	±2	±3	±4	
Coarse	±2	±3.5	±5	±6.5	
Tapped Holes acc.					

1) Tolerance Class Applied Crossmarked

Copyright ZF®

Date	Signature
Drawn 2023-03-31	Sieminski
Checked 2023-03-31	Toma

Dimensions in mm

RELAY VALVE

Mass	Scale	Material No.	Date of first issue: 2015-10-20
0.7 kg	1:1 (1:2;2:1)	973 011 009 0	Doc.Code 005 / Language EN / Sheet 1/1
Size A 1	CAD System CREO	ECN-No. 510166 / Revision 9x E / Techn. Resp. 5220	Replacement for

Tout Communication ou reproduction de ce document, toute exploitation ou communication de son contenu sont interdites, sauf autorisation écrite. Tous droits de propriété industrielle réservés, notamment en matière de brevets et de modèles.

Weitergabe sowie Vervielfältigung dieser Unterlage, Verwertung und Mitteilung ihres Inhalts nicht gestattet, soweit nicht ausdrücklich zugelassen. Zuwiderhandlungen verpflichten zu Schadenersatz. Alle Rechte für den Fall der Patent- oder Gebrauchsmustereintragung vorbehalten.

Mise à permission consignée à tiers ou reproduire ce document, ainsi que l'utilisation et la communication de son contenu sont interdites, sauf permission écrite. Tous droits de propriété industrielle réservés, en particulier droits de brevets et de modèles.

Copying of this document and giving it to others and the use or communication of the contents thereof, are forbidden without express authority. Offenders are liable to the payment of damages. All rights are reserved in the event of the grant of patent or registration of a utility model or design. This document is the subject of copyright.