	MATERIAL MATERIAL		SURFACE PROTECTION OBERFLAECHENSCHUTZ	
I	Al	JED-029M1	Passivation	JED-259
II	Pa6.6	JED-354-1		
III	Fe	JED-051M4	Zn/Fe	JED-256-1
IV	Al	JED-077-1	Anodic Oxidation	JED-007-1
V	Fe	JED-051M1	Zn/Ni Passivation	JED-739-4
VI	POM	JED-005M1		
VII	Fe	JED-049M	Coating Material	JED-232

◁1▷ SAFETY CHARACTERISTICS	0
◁2▷ SIGNIFICANT CHARACTERISTICS	5
◁CI▷ CUSTOMER INTERFACE	0

WORKING MEDIUM ARBEITSMEDIUM	AIR LUFT		
WORKING PRESSURE BETRIEBSDRUCK	MAX. pe=10 BAR	TEMPORARY KURZZEITIG	MAX. pe=13 BAR
THERMAL RANGE OF APPLICATION THERMISCHER ANWENDUNGSBEREICH	-40° ... +80°C	FOR FURTHER INFORMATIONS SEE TECHNICAL SPECIFICATION WEITERE INFORMATIONEN SIEHE TECHNISCHE SPEZIFIKATION	
SUPPLY PRESSURE VORRATSDRUCK	MAX.pe=13 BAR		

1	SUPPLY VORRAT
2	DELIVERY PRESSURE AUSGESTEUERTER DRUCK
3	AIR EXHAUST ENTLUEFTUNG
41 / 42	CONTROL PRESSURE STEUERDRUCK

TORQUE ACCORDING TO JED-366 ANZUGSMOMENT ENTSPRECHEND JED-366	M16x1.5	⟨1⟩	M22x1.5	⟨2⟩
FOR THREAD PERMISSIBLE FUER GEWINDE ZULAESSIG	Max. 34Nm		Max. 53Nm	
⟨3⟩	MANUFACTURING PLANT PRODUKTIONSSTAETTE		JED-225	
⟨4⟩	WEEK / YEAR OF MANUFACTURE FERTIGUNGSWOCHE / -JAHR			
⟨5⟩	WABCO-DEVICE NUMBER WABCO-GERAETE NUMMER			
⟨6⟩	CUSTOMER NO. / ZGS KUNDEN-NR. / kZ / ZGS			
⟨7⟩	DMC CODE AREA DMC BEREICH			
⟨8⟩	COVER WHEN PAINTING ON THE VEHICLE BEI LACKIERUNG IM FAHRZEUG ABDECKEN			
PERMISSIBLE INSTALLATION ZULAESSIGE EINBAULAGE	±45°			

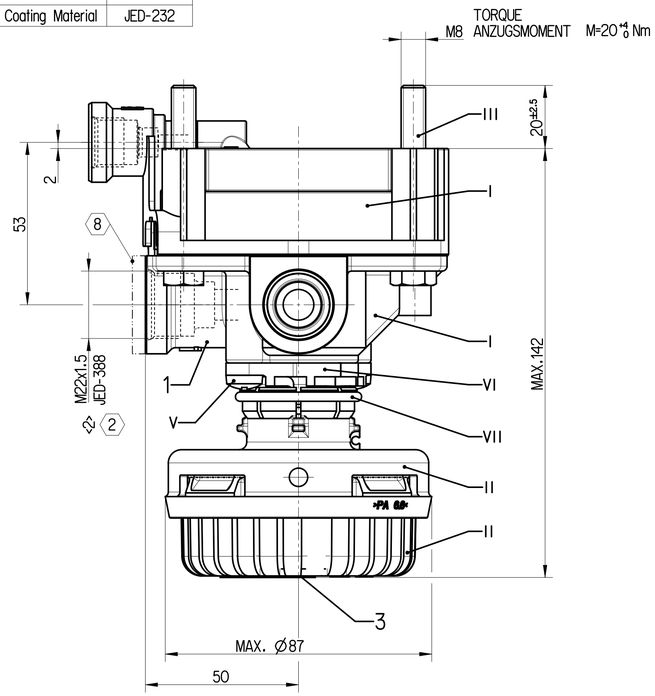

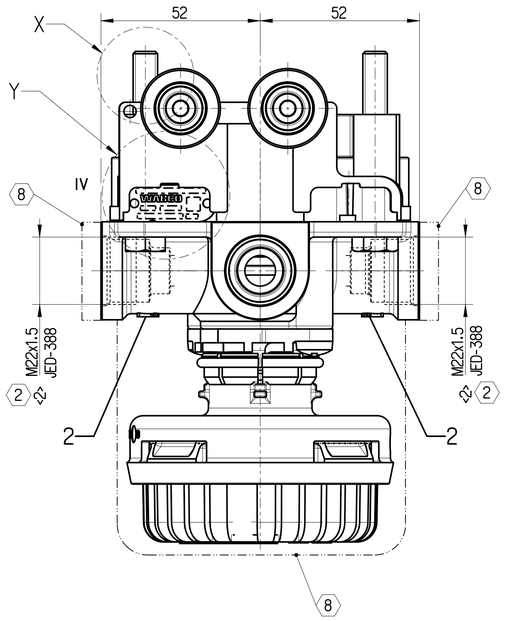

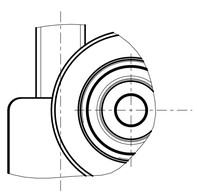

X DESIGN PERMISSIBLE
2:1 AUSFUEHRUNG ZULAESSIG

Y
2:1

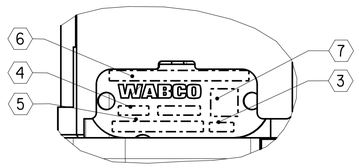

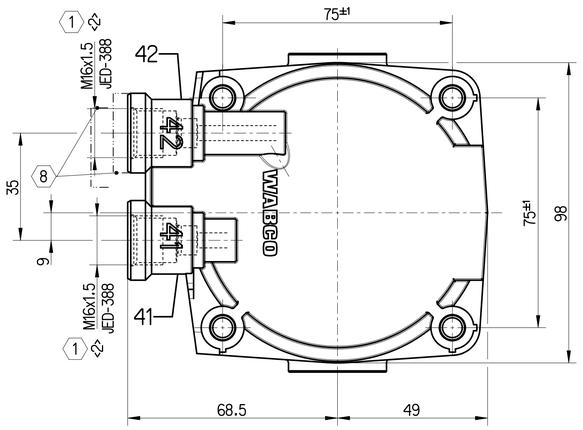

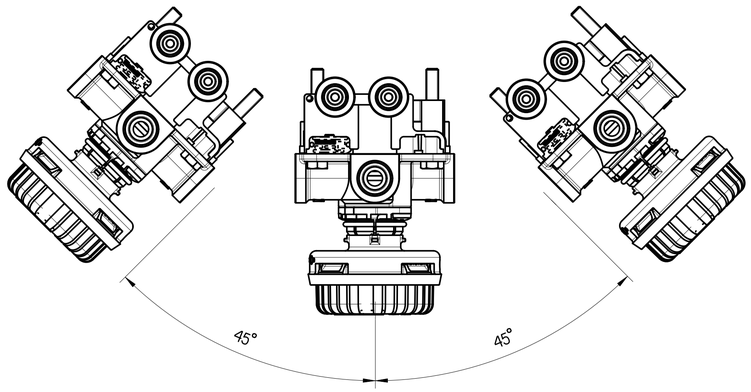

PERMISSIBLE INSTALLATION POSITION
ZULAESSIGE EINBAULAGE

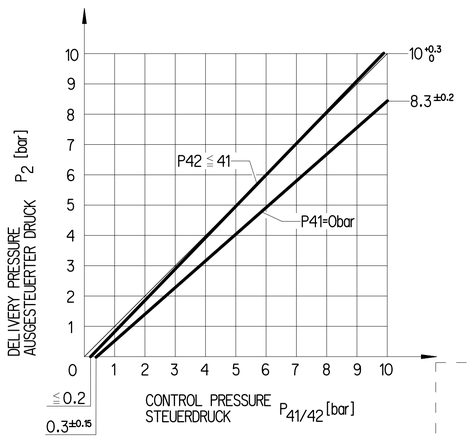

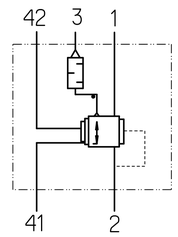

1:2

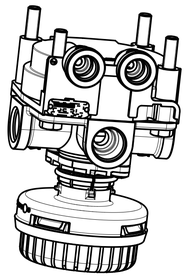

General Specification: ISO 8015, JED-334-1, Size ISO 14405 LP					
Further Technical Data:					
Doc. Code:		Sheet:	To		
General Tolerances JED-261					
Range of nominal dimensions in mm					
Class 1)	≦ 50	> 50 ≦ 180	> 180 ≦ 400	> 400	◁1▷
Fine	±0.5	±1	±1.5	±2	
Medium X	±1	±2	±3	±4	±3°
Coarse	±2	±3.5	±5	±6.5	
Tapped Holes acc.					
1) Tolerance Class Applied Crossmarked					

Copyright ZF®

Date	Signature
Drawn 2025-10-15	Rutkowska
Checked 2025-10-16	Tama

RELAY VALVE

Mass	Scale	Material No.	Date of first issue: 2017-02-07		
0.86 kg	1:1 (1:2, 2:1)	973 011 049 0	Doc.Code 005	Language ML	Sheet 1/1
Size A 1	CAD System CREO	ECN-No. 516312	Revision 1 x D	Techn. Resp. 5221	Replacement for 884 043 249 0

100mm

Tout Communication ou reproduction de ce document, toute exploitation ou communication de son contenu sont interdites, sauf autorisation expresse. Tous droits de propriété industrielle réservés, notamment en matière de brevets et de modèles.
Weitergabe sowie Vervielfältigung dieser Unterlage, Verwertung und Mitteilung ihres Inhalts nicht gestattet, soweit nicht ausdrücklich zugelassen. Zuwiderhandlungen verpflichten zu Schadenersatz. Alle Rechte vorbehalten für Patent-, Gebrauchsmuster- oder Geschmacksmustereintragung vorbehalten.
Non è permesso consegnare o farli o riprodurre questo documento, né sfruttarne il contenuto o renderlo comunque noto a terzi senza esplicita autorizzazione. Tutti i diritti di proprietà industriale, in particolare quelli di brevetto o di modello, sono riservati.
Copying of this document and giving it to others and the use or communication of the contents thereof, are forbidden without express authority. Offenders are liable to the payment of damages. All rights are reserved in the event of the grant of patent or registration of a utility model or design. This document is the subject of copyright.
E'vietato consegnare a terzi o riprodurre questo documento, né sfruttarne o comunicarne il contenuto. Sono riservati a tutti i diritti derivanti da brevetti o modelli.