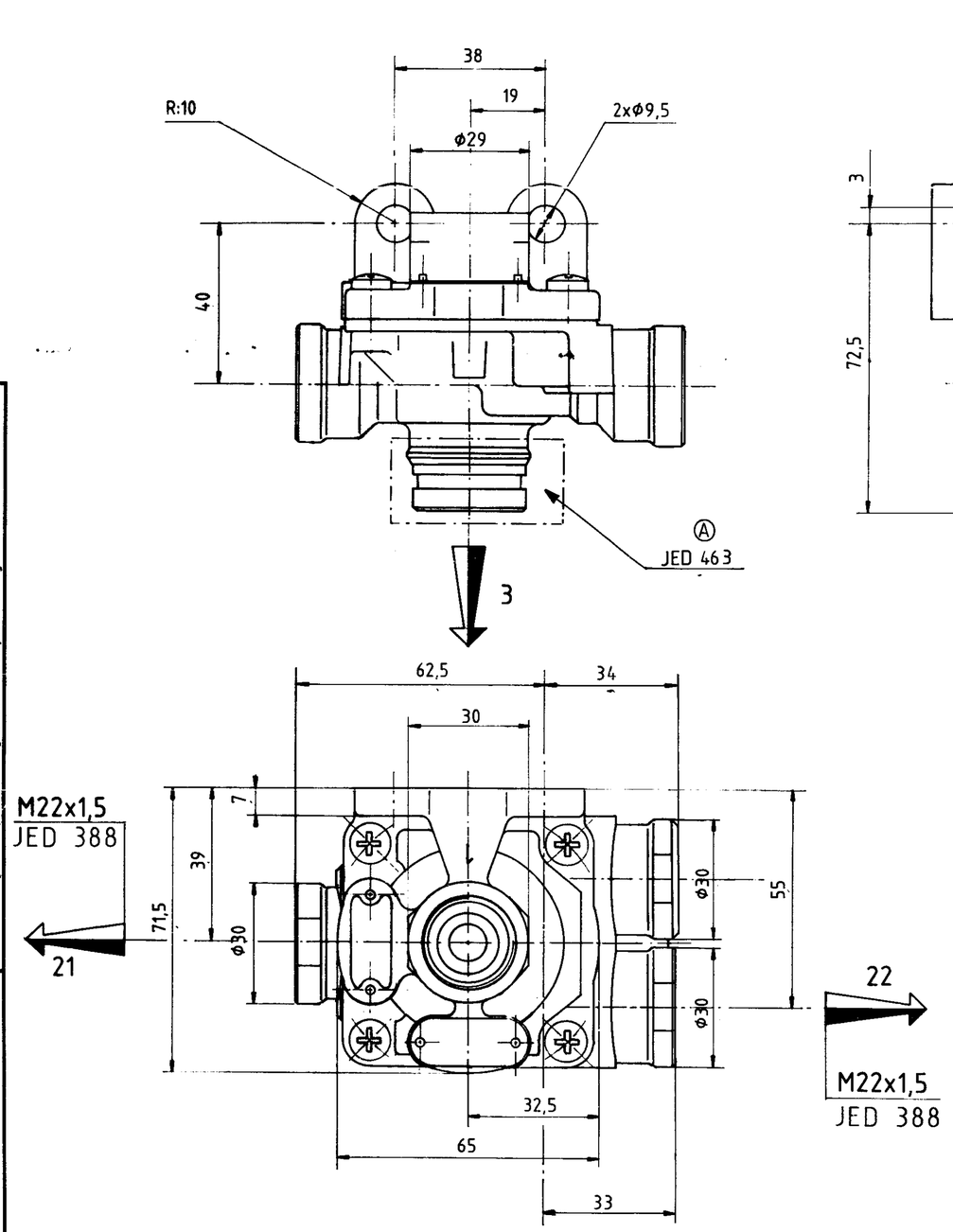

SYMBOL SINNBILD SYMBOLE SIMBOLO	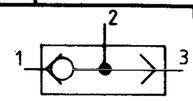
AIR PRESSURE INLET DRUCKLUFT PRESSION PNEUMATIQUE D'ALIMENTATION PRESSIONE PNEUMATICO DI ALIMENTAZIONE	Ⓐ 12,5 BAR MAX
CONTROL FLUID STEUERMEDIUM FLUIDE DE COMMANDE FLUIDO DI COMANDO	AIR LUFT AIR ARIA
THERMAL RANGE THERM ANWENDUNGSBEREICH TEMPERATURE D'UTILISATION TEMPERATURA DI UTILIZZAZIONE	-40° C ..... +80°C

MARKING OF PORTS KENNZEICHNUNG DER ANSCHLUESSE MARQUAGE DES ORIFICES MARCATURA DEGLI ORIFIZI		TORQUE FOR CONNECTIONS ANZUGSMOMENT FUR EINSCHRAUBSTUTZEN COUPLE DE SERRAGE DES RACCORDS COPPIA DI SERRAGGIO DEI RACCORDI
1	AIR INLET VORRATSLEITUNG ALIMENTATION ALIMENTAZIONE	53Nm MAX
22 21	DELIVERY AUSGESTEUERTE LUFT UTILISATION UTILIZZAZIONE	53Nm MAX
3	AIR EXHAUST ENTLUEFTUNG ECHAPPEMENT SCARICO	

FURTHER TECHNICAL DATA SEE						
IDENTIFICATION No.:						
CODE FOR DOCUMENT: 605	SHEET: TO					
GENERAL TOLERANCES						
CLASS	RANGE OF NOMINAL DIMENSIONS (± mm)					
	1)	≤50	> 50 ≤180	>180 ≤400	>400	∡
I		0,5	1	1,5	2	
II		1	2	3	4	± 3°
III	☒	2	3,5	5	6,5	
TAPPED HOLES ACC. JED 388						
1) TOLERANCE CLASS APPLIED CROSSMARKED						

DCN-No.	REV.	DATE
94033	2x Ⓐ	94-02-15

COPYRIGHT BY WABCO

DATE	SIGNATURE
DRAWN 90-06-12	HAIMART
CHECKED 90-06-15	BION
STANDARDIZATION 90-09-14	90090

WABCO

QUICK RELEASE VALVE
SCHNELL LOESEVENTIL
VALVE DE DESSERRAGE RAPIDE
VALVOLA DI SFRENATURA RAPIDO

MASS	SCALE	IDENTIFICATION	CODE FOR DOCUMENT	SHEET
0,5 kg	1:1	973 500 034 0	605	1/1
SIZE	T.R.I.	CODE FOR PRODUCT-GROUP	CODE FOR SHAPE	REPLACEMENT FOR
A 2	210	531		

100 mm

Non è permesso consegnare a terzi o riprodurre questo documento, né utilizzarne il contenuto a nessuno comunque noto a terzi senza autorizzazione esplicita. Ogni infrazione comporta un evidente abuso e comporterà il risarcimento dei danni subiti. E' fatta riserva di tutti i diritti derivanti da brevetti o modelli.

Copying of this document, and giving it to others and the use or communication of the contents thereof, are forbidden without express authority. Contravention of this restriction will constitute an evident abuse and result in a liability to the payment of damages. All rights are reserved in the event of the grant of a patent or the registration of an utility model or design.

Toute communication ou reproduction de ce document, toute exploitation ou communication de son contenu sont interdites, sauf autorisation expresse. Tout manquement à cette règle constitue un abus évident et expose son auteur au versement de dommages et intérêts. Tous droits réservés, notamment en matière de brevets et de modèles.

Mitteilung ihres Inhalts stellen einen offensichtlichen Mißbrauch dar und verpflichten zu Schadenersatz. Alle Rechte für den Fall der Patenterteilung oder Gebrauchsmuster-Eintragung vorbehalten.

Weitergabe sowie Vervielfältigung dieser Unterlage, Verwertung und nicht gestattet, soweit nicht ausdrücklich zugestanden. Zuwiderhandlungen lichen Mißbrauch dar und verpflichten zu Schadenersatz. Alle Rechte für den Fall der Patenterteilung oder Gebrauchsmuster-Eintragung vorbehalten.