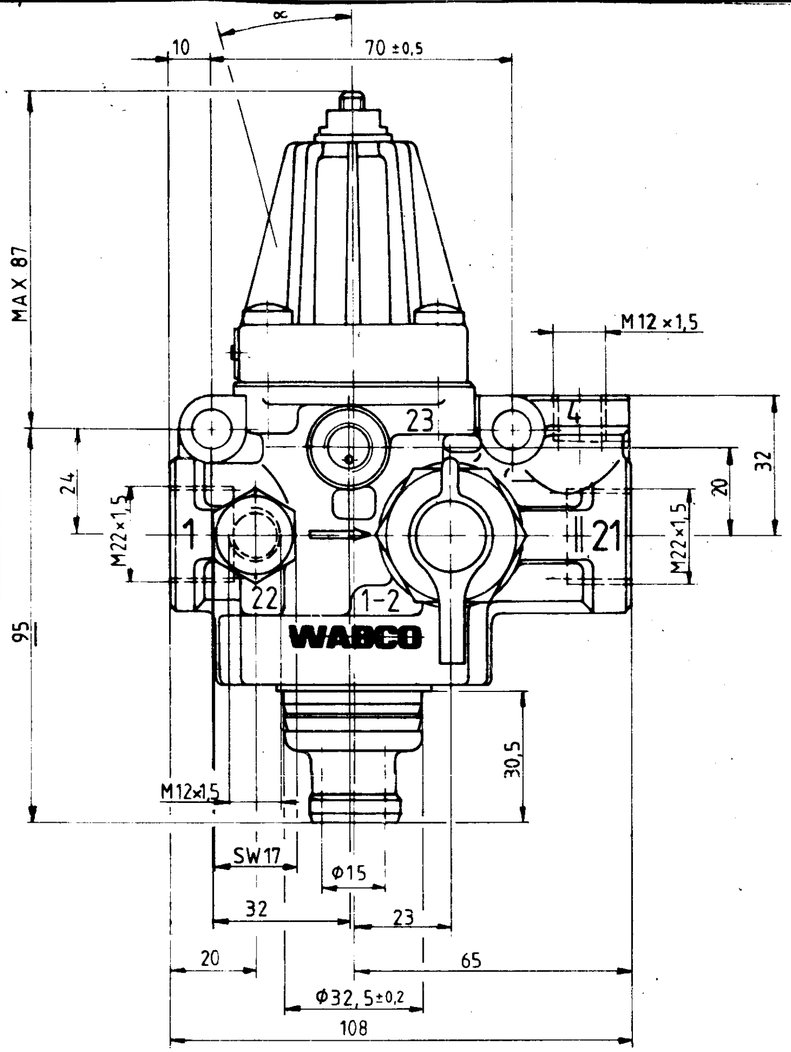


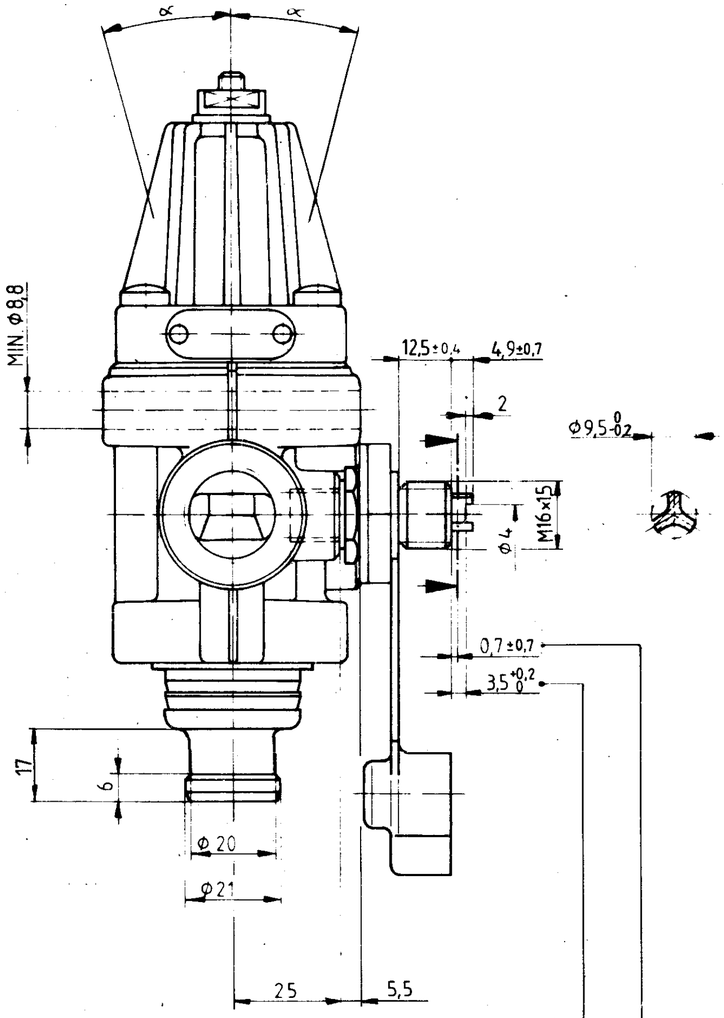


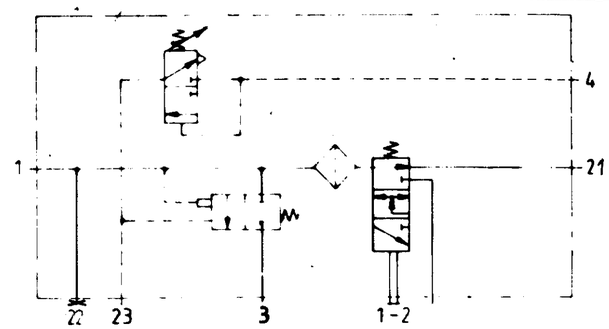


1 = INLET
EINGANG
ALIMENTATION
ALIMENTAZIONE

21 = OUTLET
AUSGANG
SORTIE
USCITA

22 = AUXILIARY SUPPLY
NEBENVERBRAUCHER
JONCTION AUXILIAIRE
ORIFICIO ACCESSORIO

23 = OUTLET (FOR CONTROL IMPULSE) MAX. VOLUMEN OF AIR = 0,06 l
AUSGANG (FUER STEUERIMPULS) MAX. ZU BELUEFTENDES VOLUMEN $V_{MAX}$=0,06 l
SORTIE
USCITA

4 = CONTROL PORT
STEUERANSCHLUSS
ORIFICE DE COMMANDE
ORIFIZZIO DI COMANDO

1-2 = TIRE INFLATION DEVICE
REIFENFUELLANSCHLUSS
PRISE POUR GONFLAGE PNEUM
PRESA PER GONFIAGGIO PNEUM

3 = EXHAUST FOR COMPRESSOR IDLING
ENTLUEFTUNG BEI LEERLAUF
ECHAPPEMENT POUR MARCHE A VIDE DU COMPRESSEUR
SCARICO PER MARCIA A FOLLE DEL COMPRESSORE

INSTALLATION POSITION
EINBAULAGE
POSITION D INSTALLATION
POSIZIONE DI MONTAGGIO

α = 0°... 15°

POSITION OF VALVE STEM FOR FILLING THE RESERVOIRS
VIA TIRE INFLATION DEVICE.
STOESSELSTELLUNG ZUM AUFFUELLEN DER LUFTBEHAELTER
UEBER REIFENFUELLVENTIL
POSITION DU POUSSOIR REMPLISSAGE DES RESERVOIRS
VIA PRISE PER GONFLAGE
POSIZIONE DELLO STELO PER RIEMPIMENTO DEI SERBATOI
VIA PRESA PER GONFIAGGIO PNEUMATICI

POSITION OF VALVE STEM FOR TIRE INFLATING
STOESSELSTELLUNG FUER REIFENFUELLEN
POSITION DU POUSSOIR POUR GONFLAGE DES PNEUS
POSIZIONE DELLO STELO PER GONFIAGGIO PNEUMATICI

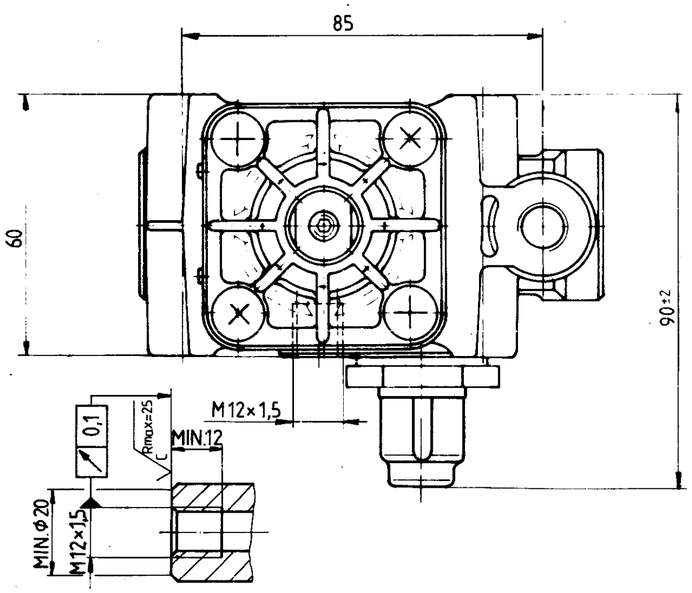


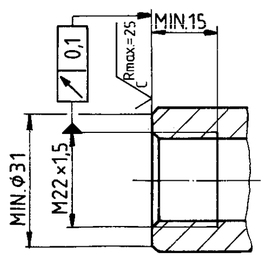


| FURTHER TECHNICAL DATA SEE | | | |
|---|---|---|---|
| IDENTIFICATION No. 975 303 040 0 | | | |
| CODE FOR DOCUMENT 605 | SHEET 2/2 | TO | |
| GENERAL TOLERANCES | | | |
| CLASS | RANGE OF NOMINAL DIMENSIONS (± mm) | | |
| | ≥ 0 ≤ 50 | > 50 ≤ 180 | > 180 ≤ 400 | > 400 |
| I | X 0,5 | 1 | 1,5 | 2 |
| II | 1 | 2 | 3 | 4 ± 3° |
| III | 2 | 3 | 5 | 6,5 |
| TAPPED HOLES ACC ISO 4039 | | | | |
| TOLERANCE CLASS APPLIED CROSSMARKED | | | | |

| CHANG No | LETTER | DATE |
|---|---|---|
| | L | |
| | K | |
| | J | |
| | H | |
| | G | |
| | F | |
| | E | |
| | D | |
| | C | |
| | B | |
| | A | |

COPYRIGHT BY WABCO

| DATE | SIGNATURE |
|---|---|
| DRAWN 86-07-25 | Brink, Hayes |
| CHECKED 86-07-25 | |
| STANDARDIZATION 86-08-05 | |

**WABCO**

COMBINED UNLOADER
DRUCKREGLER
REGULATEUR DE PRESSION
GRUPPO DI REGOLAZIONE

| MASS | SCALE | IDENTIFICATION | CODE FOR DOCUMENT | SHEET |
|---|---|---|---|---|
| 0,7 kg | 1 1 | 975 303 449 0 | 605 | 1/1 |
| SIZE A2 | TRI 140 | CODE FOR FUNCTION 502 / CODE FOR SHAPE | REPLACEMENT FOR | |

Nur ⊕ gestattet ist die Weitergabe dieser Unterlage an Dritte und die Mitteilung ihres Inhalts sowie die Verwertung ihrer Gegenstände oder Mitteilungen, soweit dafür nicht ausdrücklich Schutzrechte geltend gemacht werden. Alle Rechte für den Fall der Patenterteilung oder Gebrauchsmustereintragung vorbehalten.

Copying of this document and giving it to others and the use or communication of the contents thereof are forbidden without express authority. Contravention of this restriction will constitute an evident abuse and render liable to the payment of damages. All rights are reserved in the event of the grant of a patent or the registration of an utility model or design.

Non è permesso consegnare a terzi o riprodurre questo documento nè utilizzarne il contenuto o renderlo comunque noto a terzi senza autorizzazione esplicita. Ogni infrazione costituirà un evidente abuso e comporterà il risarcimento dei danni subiti. È fatta riserva di tutti i diritti derivanti da brevetti o modelli.

Toute reproduction de ce document toute exploitation ou communication de son contenu sont interdites sauf autorisation expresse. Tout manquement à cette règle constitue un abus et oblige à dommages-intérêts. Tous droits de propriété industrielle réservés.