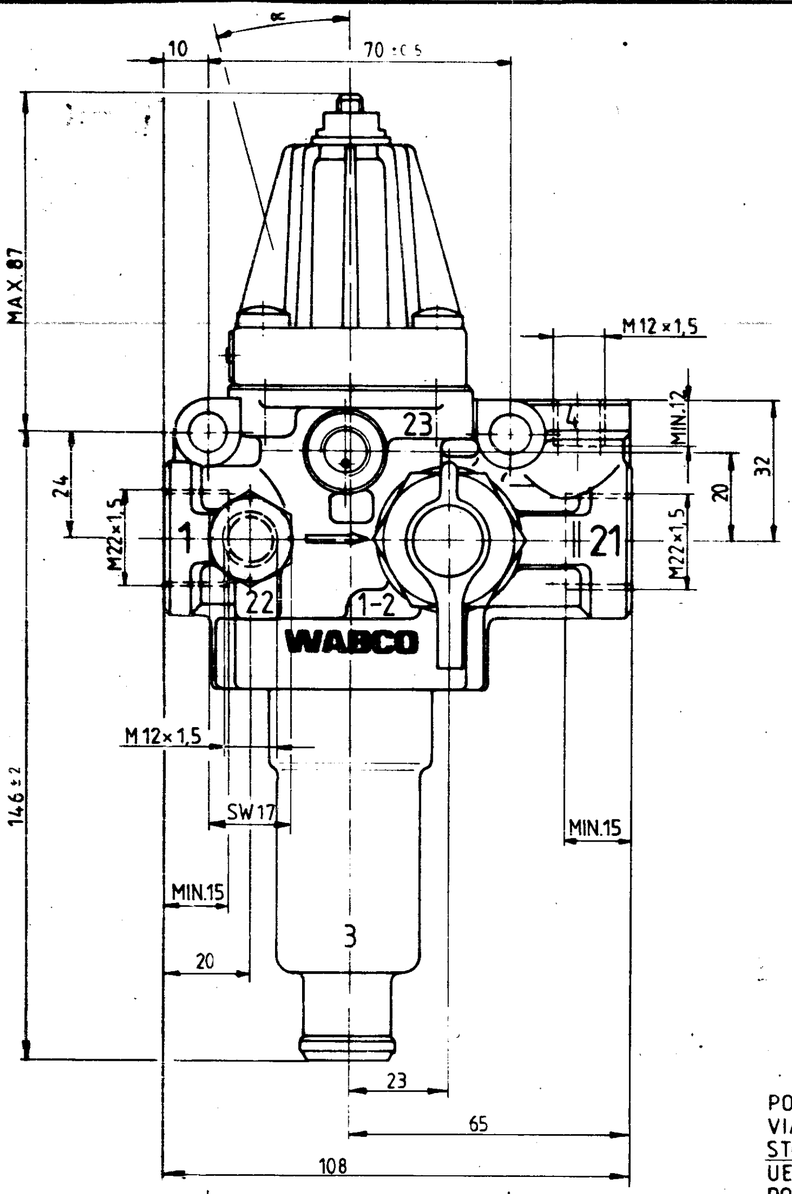

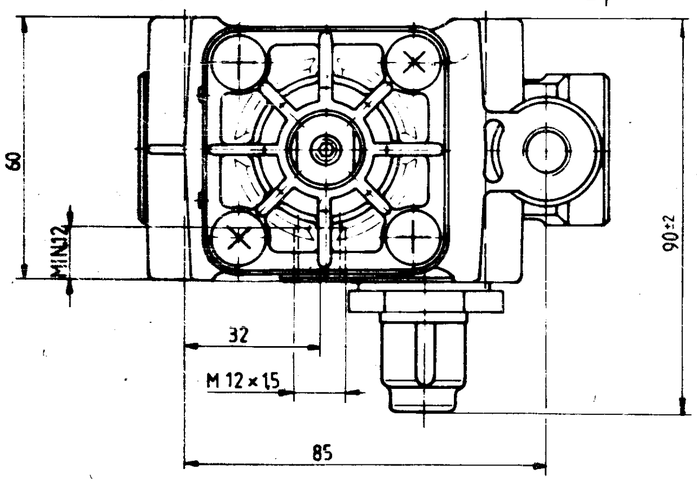

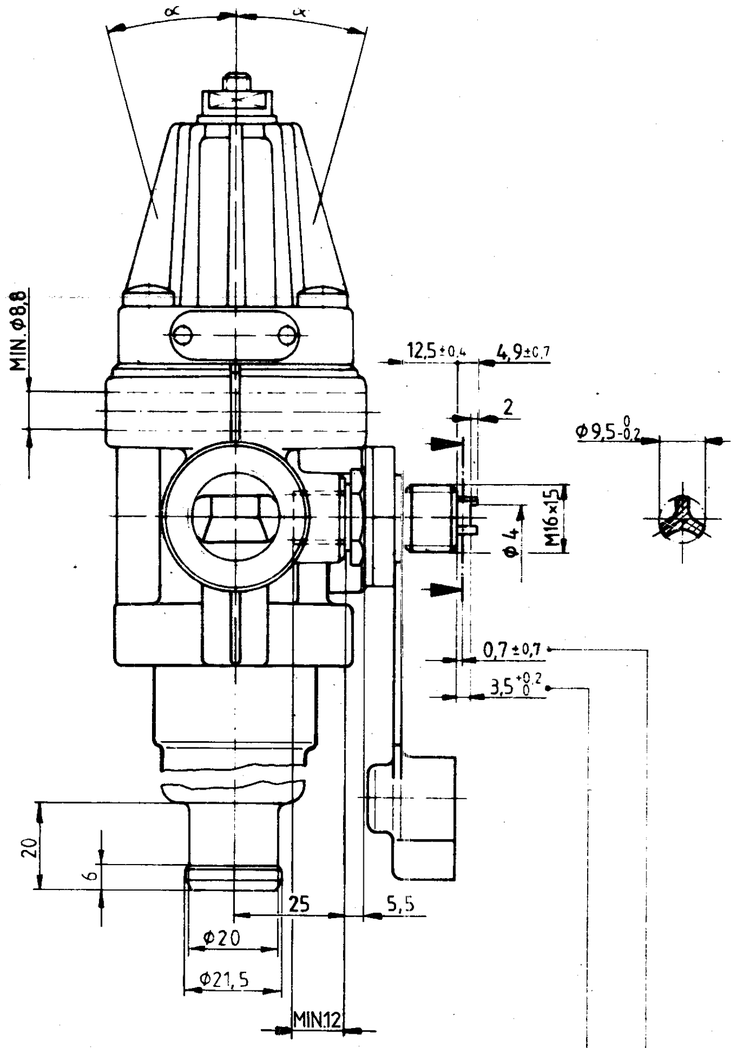

POSITION OF VALVE STEM FOR FILLING THE RESERVOIRS
VIA TIRE INFLATION DEVICE
STOESSELSTELLUNG ZUM AUFFUELLEN DER LUFTBEHAELTER
UEBER REIFENFUELLVENTIL
POSITION DU POUSSOIR REMPLISSAGE DES RESERVOIRS
VIA PRISE PER GONFLAGE
POSIZIONE DELLO STELO PER RIEMPIMENTO DEI SERBATOI
VIA PRESA PER GONFIAGGIO PNEUMATICI

POSITION OF VALVE STEM FOR TIRE INFLATING
STOESSELSTELLUNG FUER REIFENFUELLEN
POSITION DU POUSSOIR POUR GONFLAGE DES PNEUS
POSIZIONE DELLO STELO PER GONFIAGGIO PNEUMATICI

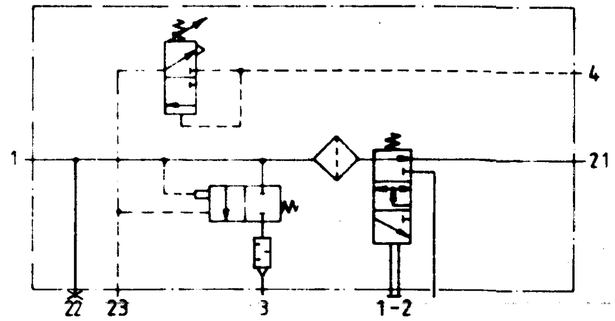

1 = INLET
EINGANG
ALIMENTATION
ALIMENTAZIONE

$\dot{V}_{max}$=460 l/min

FREE AIR AT
ENTSPANNTE LUFT (BEI p_e=8 bar)
AIR DETENDU
ARIA LIBERATA

21 = OUTLET
AUSGANG
SORTIE
USCITA

22 = AUXILIARY SUPPLY
NEBENVERBRAUCHER
JONCTION AUXILIEIRE
ORIFICIO ACCESSORIO

23 = OUTLET (FOR CONTROL IMPULSE) MAX.VOLUME OF AIR = 0,06 l
AUSGANG (FUER STEUERIMPULS) MAX.ZU BELUEFTENDES VOLUMEN V_{MAX}=0,06 l
SORTIE
USCITA

4 = CONTROL PORT
STEUERANSCHLUSS
ORIFICE DE COMMANDE
ORIFIZZIO DI COMADO

1-2 = TIRE INFLATION DEVICE
REIFENFUELLANSCHLUSS
PRISE POUR GONFLAGE PNEUM
PRESA PER GONFIAGGIO PNEUM

3 = EXHAUST FOR COMPRESSOR IDLING
ENTLUEFTUNG BEI LEERLAUF
ECHAPPEMENT POUR MARCHE A VIDE DU COMPRESSEUR
SCARICO PER MARCIA A FOLLE DEL COMPRESSORE

INSTALLATION POSITION
EINBAULAGE
POSITION D'INSTALLATION
POSIZIONE DI MONTAGGIO

α = 0°. 15°

FURTHER TECHNICAL DATA SEE						
IDENTIFICATION No 975 303 060 0						
CODE FOR DOCUMENT 605	SHEET 2 TO 2					
GENERAL TOLERANCES						
CLASS	RANGE OF NOMINAL DIMENSIONS (± mm)					
	[1]	≤ 50	> 50 ≤ 180	> 180 ≤ 400	> 400	∡
I	X	0,5	1	1,5	2	
II		1	2	3	4	± 3°
III		2	3,5	5	6,5	
TAPPED HOLES ACC ISO 4039						
[1] TOLERANCE CLASS APPLIED CROSSMARKED						

COPYRIGHT BY WABCO			WABCO
DATE	SIGNATURE		
84-11-07	DRAWN: P. Brink		COMBINED UNLOADER DRUCKREGLER REGULATEUR DE PRESSION GRUPPO DI REGOLAZIONE
84-11-07	CHECKED:		
84-11-08	STANDARDIZATION:		
MASS 0,85	SCALE 1:1	IDENTIFICATION 975 303 471 0	CODE FOR DOCUMENT 605 / SHEET 1/1
SIZE A2	TRI 140	CODE FOR FUNCTION 502	CODE FOR SHAPE / REPLACEMENT FOR

CHANGE No LETTER DATE

Dieses Dokument ist geistiges Eigentum der WABCO und darf ohne deren ausdrückliche Zustimmung weder vervielfältigt noch Dritten zugänglich gemacht werden. Verletzer werden zur Schadenersatzleistung verpflichtet. Alle Rechte für den Fall der Patenterteilung oder Gebrauchsmustereintragung vorbehalten.

Ceci est un document de WABCO. Il ne doit ni être reproduit ni être rendu accessible à des tiers sans son autorisation écrite. Les contrevenants seront tenus à dommages-intérêts. Tous droits réservés en cas de brevet ou de modèle.

Questo documento è proprietà della WABCO. Non è permessa la riproduzione o la messa a disposizione di terzi senza autorizzazione scritta. Gli inadempienti sono tenuti al risarcimento dei danni. Tutti i diritti sono riservati in caso di brevetto o modello.