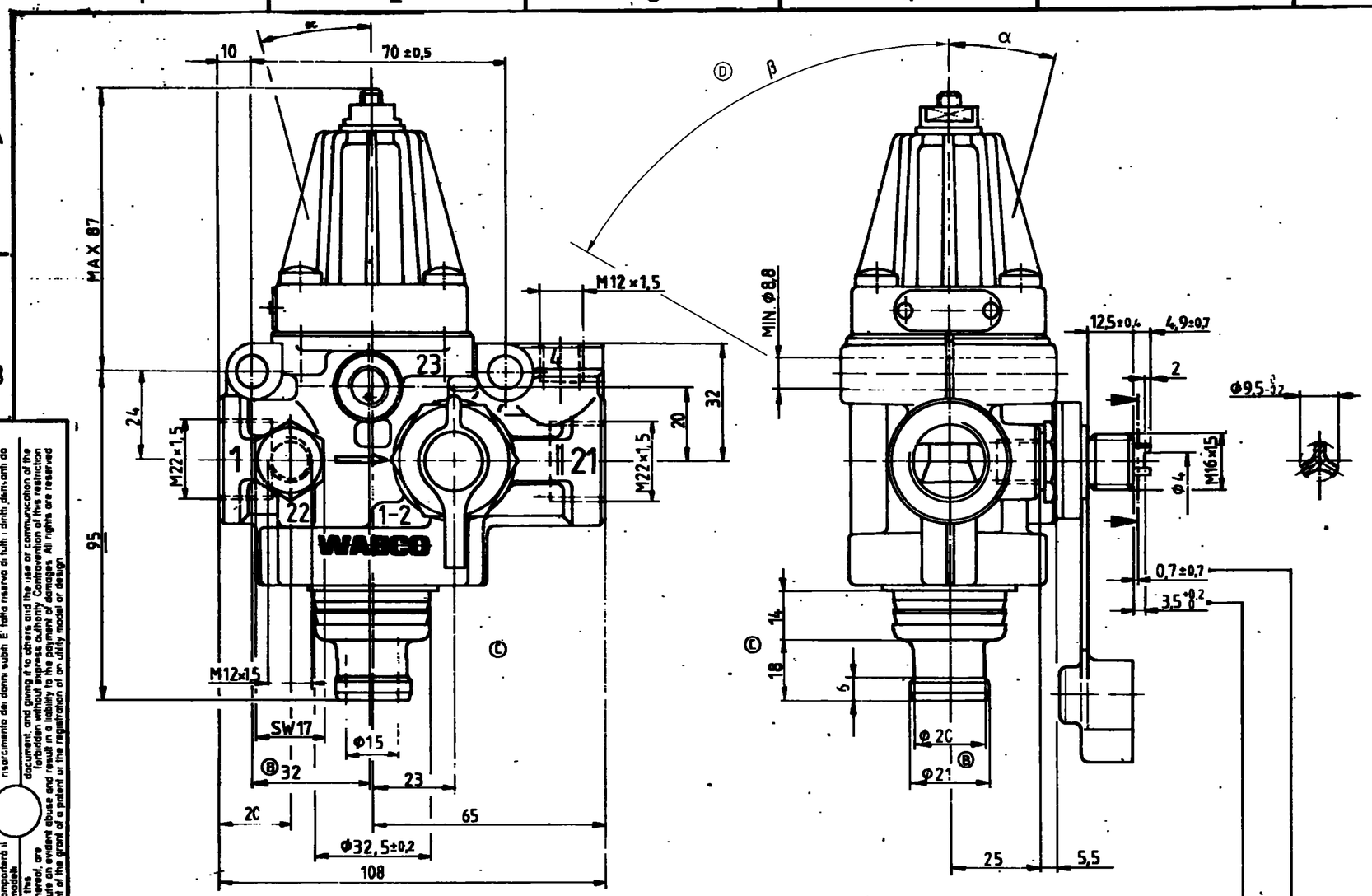

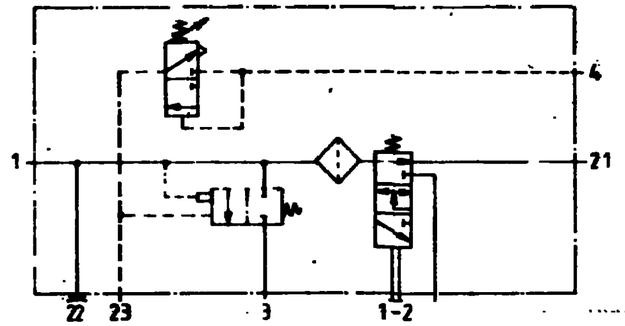

1 = INLET
EINGANG
ALIMENTATION
ALIMENTAZIONE

21 = OUTLET
AUSGANG
SORTIE
USCITA

22 = AUXILIARY SUPPLY
NEBENVERBRAUCHER
JONCTION AUXILIEIRE
ORIFICIO ACCESSORIO

23 = OUTLET (FOR CONTROL IMPULSE) MAX. VOLUMEN OF AIR = 0,06 l Ⓑ
AUSGANG (FUER STEUERIMPULS) MAX. ZU BELUEFTENDES VOLUMEN V_{MAX} = 0,06 l
SORTIE
USCITA

4 = CONTROL PORT
STEUERANSCHLUSS
ORIFICE DE COMMANDE
ORIFIZZIO DI COMANDO

1-2 = TIRE INFLATION DEVICE
REIFENFUELLANSCHLUSS
PRISE POUR GONFLAGE PNEUM
PRESA PER GONFIAGGIO PNEUM

3 = EXHAUST FOR COMPRESSOR IDLING
ENTLUEFTUNG BEI LEERLAUF
ECHAPPEMENT POUR MARCHE A VIDE DU COMPRESSEUR
SCARICO PER MARCIA A FOLLE DEL COMPRESSORE

INSTALLATION POSITION
EINBAULAGE
POSITION D'INSTALLATION
POSIZIONE DI MONTAGGIO

α = 0° ... 15° Ⓓ
β = 0° ... 60°

POSITION OF VALVE STEM FOR FILLING THE RESERVOIRS
VIA TIRE INFLATION DEVICE
STOESSELSTELLUNG ZUM AUFFUELLEN DER LUFTBEHAELTER
UEBER REIFENFUELLVENTIL
POSITION DU POUSSOIR REMPLISSAGE DES RESERVOIRS
VIA PRISE PER GONFLAGE
POSIZIONE DELLO STELO PER RIEMPIMENTO DEI SERBATOI
VIA PRESA PER GONFIAGGIO PNEUMATICI

POSITION OF VALVE STEM FOR TIRE INFLATING
STOESSELSTELLUNG FUER REIFENFUELLEN
POSITION DU POUSSOIR POUR GONFLAGE DES PNEUS
POSIZIONE DELLO STELO PER GONFIAGGIO PNEUMATICI

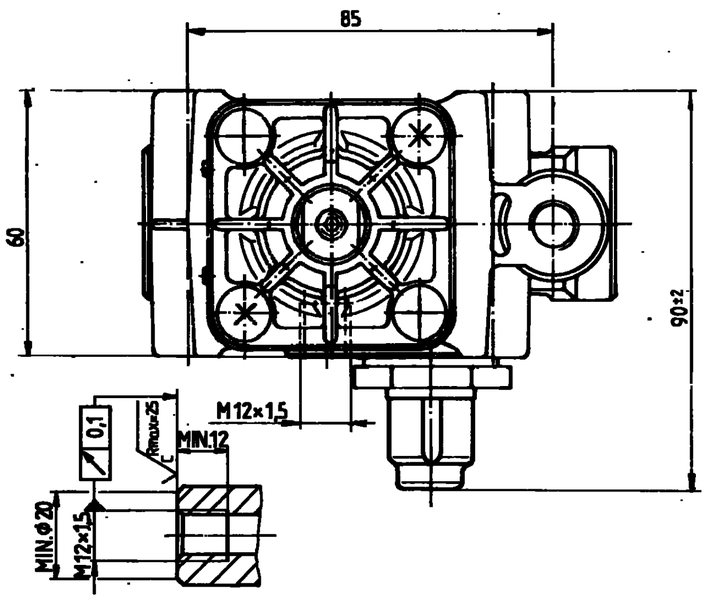

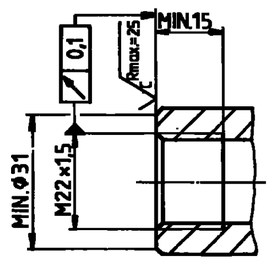

FURTHER TECHNICAL DATA SEE					
IDENTIFICATION No 975 303 500 0					
CODE FOR DOCUMENT 605	SHEET 2/2	TO			
GENERAL TOLERANCES					
CLASS	RANGE OF NOMINAL DIMENSIONS (± mm) 11	≤ 50	> 50 ≤ 180	> 180 ≤ 400	> 400
I	X	0,5	1	1,5	2°
II		1	2	3	4
III		2	3,5	5	6,5
TAPPED HOLES ACC ISO 4039					
[1] TOLERANCE CLASS APPLIED CROSSMARKED					

CHANG No		LETTER	DATE
		L	
		K	
		J	
		H	
		G	
		F	
		E	
070013	2x	D	99-01-19
33597	2x	C	86-05-30
31120	3x	B	85-04-15
31102		A	85-01-24

COPYRIGHT BY WABCO

	DATE	SIGNATURE
DRAWN	85-01-24	P. Brimb
CHECKED	85-01-24	
STANDARDIZATION	85-01-31	

WABCO

COMBINED UNLOADER
DRUCKREGLER
REGULATEUR DE PRESSION
GRUPPO DI REGOLAZIONE

MASS	SCALE	IDENTIFICATION	CODE FOR DOCUMENT	SHEET
0,7 +0	1:1	975 303 504 0	605	1/1
SIZE A2	TRI 140	CODE FOR FUNCTION 502 / CODE FOR SHAPE	REPLACEMENT FOR 975 303 504 0 OF 84-11-07	

Non è permesso consegnare a terzi o riprodurre questo documento, né utilizzarne il contenuto o rendere altrui noto, salvo nel caso di autorizzazione scritta. Qualsiasi comportamento in evidente contrasto con quanto sopra esposto, comporta il risarcimento dei danni subiti. E' fatta riserva di tutti i diritti derivanti da brevetti o modelli industriali registrati.

Copying of this document, and giving it to others and the use or communication of the contents thereof, are forbidden without express authority. Contravention of this restriction will constitute an evident abuse and result in a liability to the payment of damages. All rights are reserved in the event of the grant of a patent or the registration of an utility model or design.

Weitergabe sowie Vervielfältigung dieser Unterlage, Verwertung und Mitteilung ihres Inhalts nicht gestattet, soweit nicht ausdrücklich zugesichert. Zuwiderhandlungen verpflichten zu Schadenersatz. Alle Rechte für den Fall der Patent- oder Gebrauchsmuster-Eintragung vorbehalten.