| MATERIAL AND SURFACE PROTECTION 材質及び表面処理 | | PORT ポート | FUNCTION 機能 |
|---|---|---|---|
| Ⅰ | Al JED-029M1/JED-259 | | |
| Ⅱ | PA6.6 JED-359-1 | 6 | |
| Ⅲ | PA6.6 JED-354-1 | | PRESSURE SENSOR : 圧力センサ |
| Ⅳ | Fe JED-051M4/JED-256 | 6.1 | Ue+ |
| Ⅴ | Fe JED-051M4/JED-257 | 6.2 | GROUND : グランド |
| Ⅵ | Cu Ni Si/Gal Sn1 JED-570-516 | 6.3 | SIGNAL : 信号 |
| Ⅶ | Fe JED-024M0 | | |
| Ⅷ | Al Mg2 Mn03 | | SOLENOID : ソレノイド |
| Ⅸ | Al JED-077-1/JED-007-0 | 6.4 | HIGH : ハイ |
| Ⅹ | Fe JED-051M3/JED-256 | 6.5 | LOW : ロー |

NOTE)
注記)

▽#1) TORQUE : M22×1.5 : 49±4.9N·m
締付けトルク

2) INSTALL PACKING AFTER APPLYING TB 1101 (THREE BOND(INC))OR EQUIVALENT.
パッキンは、TB1101(スリーボンド(株))相当を塗布後、組込むこと。

Ⓑ Ⓐ ##3) ALIGN CLAMP BAND WITH THE GROOVE OF HOSE PROTECTOR. TIGHTEN CLAMP BAND TIGHTENING BOLT WITH TORQUE 1±0.3N·m AT SHOWN IN THE DRAWING.
クランプバンドは、図中プロテクタホースの溝の中に装着すること。
又、締付けボルトは、図示位置に締付けトルク：1±0.3N·mで締付けること。

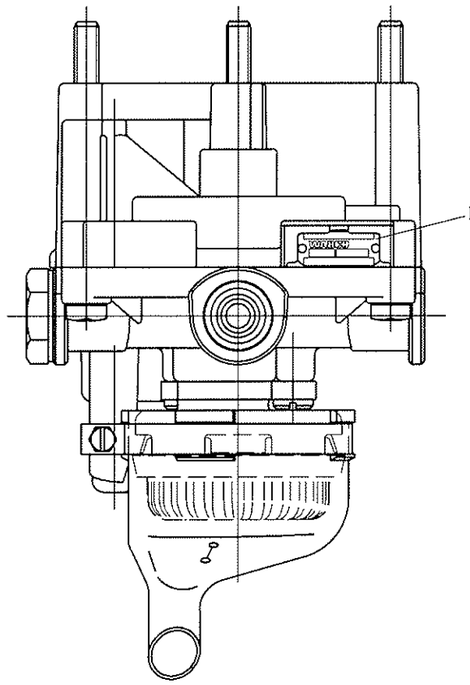


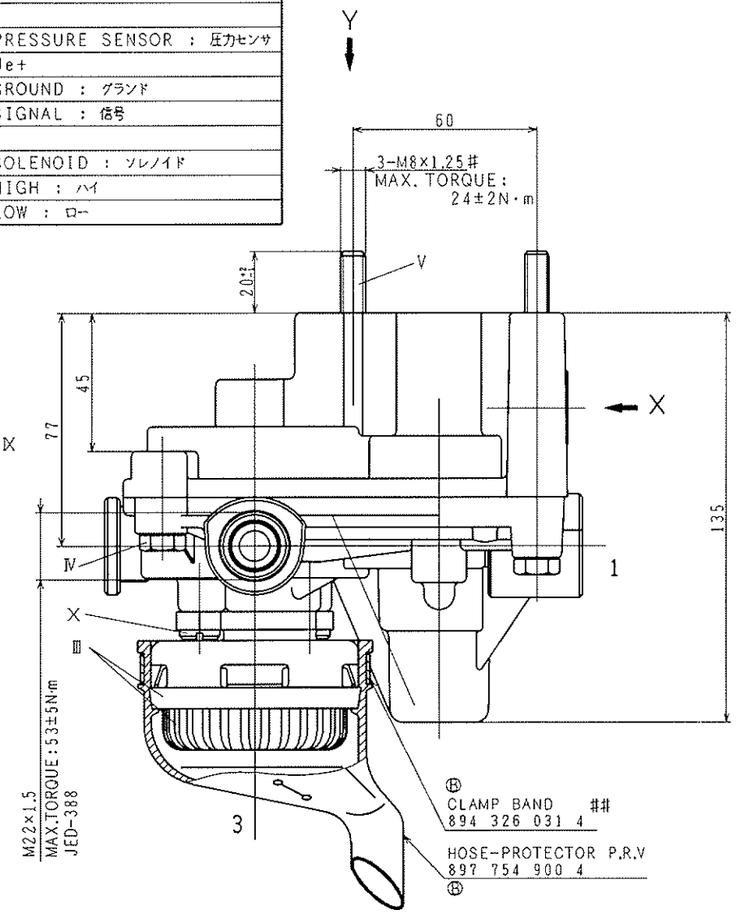


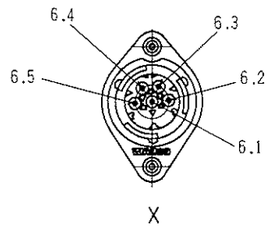


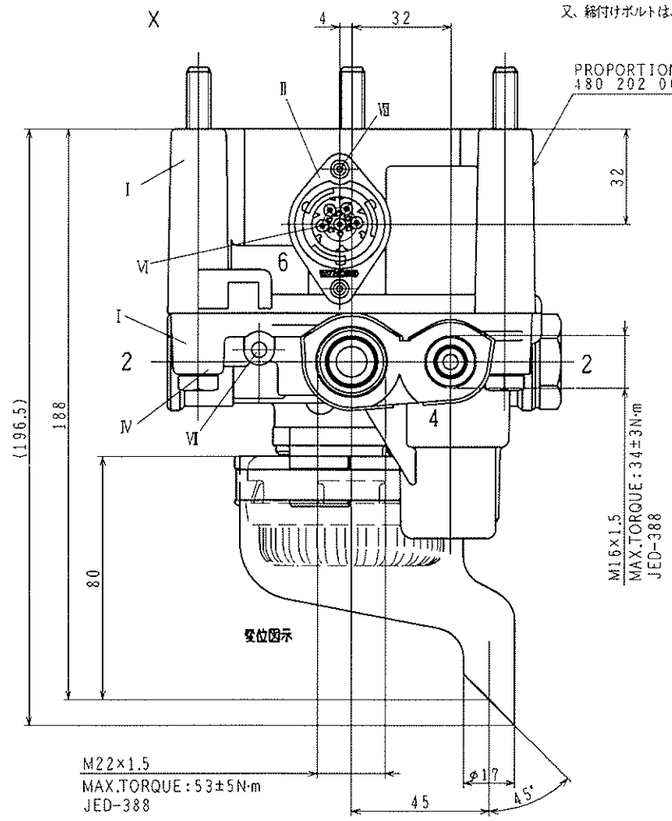


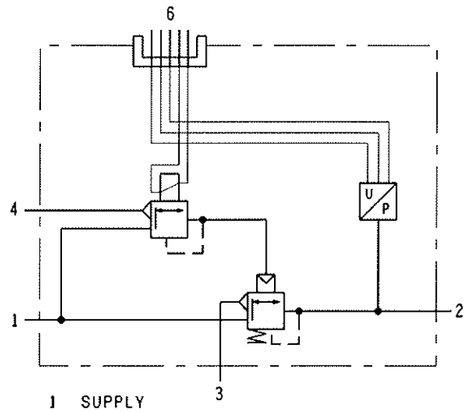


1 SUPPLY
入口

2 DELIVERY
出口

3 EXHAUST
排気

4 BACK UP PORT
バックアップポート

6 ELECTRICAL CONTROL
電気制御

PRESSURE SENSOR PORT
圧力センサーポート

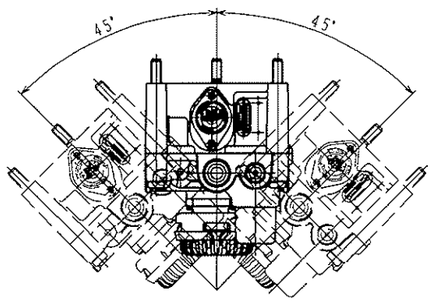


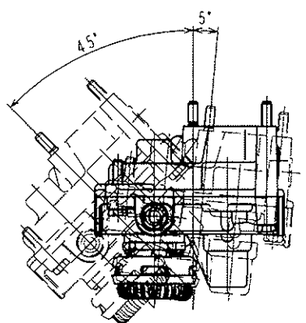


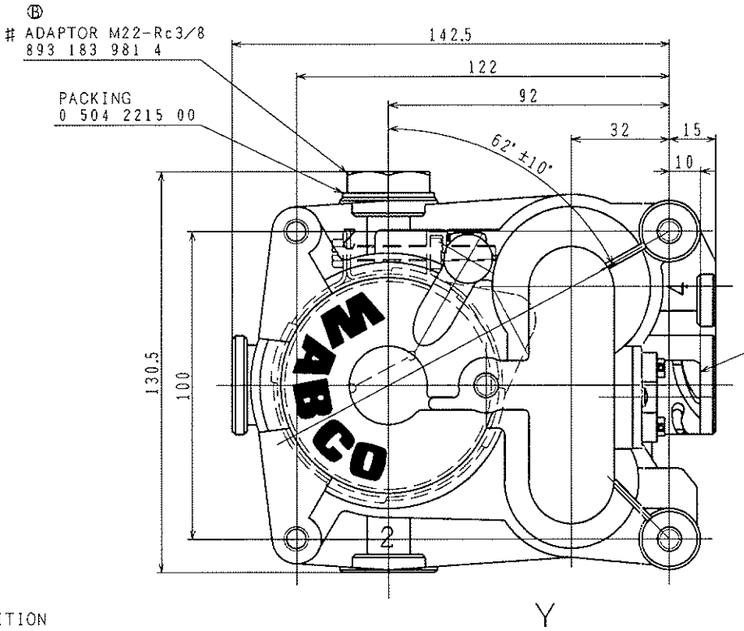


NECESSARY SOCKET AMP 967650-3(Sn/K2)
適合ソケット 964636/964637
108-18028-0

＊ INSTALLATION POSITION
取付位置

保安部品 ▽
製造ロット番号表示のこと 7

Q:3-A-0858

| | | | | |
|---|---|---|---|---|
| GENERAL SPECIFICATION 仕様 | | | ROUGH PART NO. 粗材番号 | |
| JED-334 | | | | |
| TREATMENT 処理 | SURFACE PROTECTION 表面処理 | | MATERIAL 材料仕様 | |
| | | | ASSY | |

COPYRIGHT

| DATE | SIGNATURE |
|---|---|
| 99.09.28 DRAWN | C. SHIRAI |
| 99.09.29 CHECKED | S. MATSUYAMA |
| 99.09.30 APPROVED | J. Schroeder-Berg |

WABCO

PROPORTIONAL RELAY VALVE ASSY
プロポーショナルリレーバルブASSY

| MASS | SCALE | PRODUCT IDENTIFICATION NO. | CODE FOR DOCUMENT | SHEET |
|---|---|---|---|---|
| 2.2 kg | 1:1 (1:2) | 980 202 004 0 | 605 | 1/3 |

| SIZE | T.R.I. | THIRD ANGLE PROJECTION 三角法 | CODE FOR FUNCTION | CODE FOR SHAPE | REPLACEMENT FOR |
|---|---|---|---|---|---|
| A1 | 146 | | | | |

| DCN-NO. | REV. | DATE |
|---|---|---|
| 001-1905 | 4×B | 00-08-17 |
| 001-1892 | 1×A | 00-02-28 |
| 001-1538 | | 99-09-30 |

100mm