SURFACE PROTECT. OBERFL. SCHUTZ	
I	POWDER COATING JED-240-4
II	Zn JED-256-5
III	PHOSPHATING & OILING JED-371
IV	AL . JED-259
V	RUBBER / PLASTIC
VI	BRASS

TECHNICAL DATA
TECHNISCHE DATEN

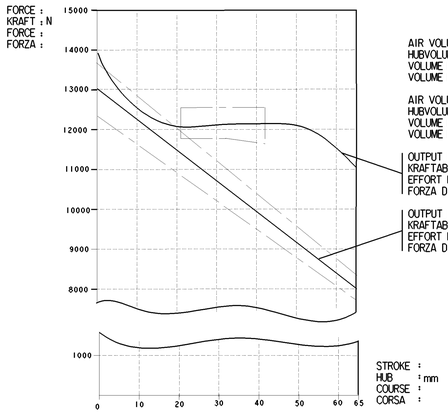

AIR VOLUME OF SERVICE BRAKE PART AT 2/3 OF ITS STORKE : HUBVOLUMEN DES BETRIEBSBREMSTEILES BEI 2/3 HUB : VOLUME D'AIR DU DISPOSITIF DU FREIN DE SERVICE A 2/3 DE LA COURSE : VOLUME D'ARIA DELLA SEZIONE DI FRENO DI SERVIZIO A 2/3 DELLA CORSA : ca. 1.050×10^3 cm^3

AIR VOLUME OF SPRING BRAKE PART : HUBVOLUMEN DES FEDERSPEICHERS : VOLUME D'AIR DU DISPOSITIF RESSORT : VOLUME D'ARIA DELLA SEZIONE A MOLLA : ca. 1.95×10^3 cm^3

OUTPUT FORCE OF SERVICE BRAKE PART AT : KRAFTABGABE DES BETRIEBSBRAMSTEILES BEI : EFFORT DE POUSSEE DU DISPOSITIF DU FREIN DE SERVICE SOUS : FORZA DI SPINTA DELLA SEZIONE DI FRENO DI SERVIZIO PER : 6.5 bar

OUTPUT FORCE OF SPRING BRAKE PART, RELEASE PRESSURE : KRAFTABGABE DES FEDERSPEICHERS, LOESEDRUCK : EFFORT DE POUSSEE DU DISPOSITIF RESSORT, PRESSION DE DESSERRAGE : FORZA DI SPINTA DELLA SEZIONE A MOLLA, PRESSIONE DI RILASCIO : 5.1±0.4 bar

NOMINAL VALUES GIVEN FOR SERVICE SIDE , TOLERANCE BAND AS PER DIN 74060-I
NOMINAL VALUES GIVEN FOR SPRING SIDE , TOLERANCE BAND ±5%

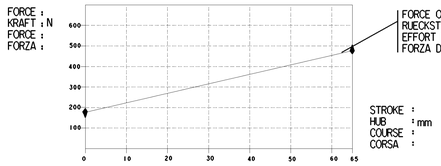

FORCE OF RETURN SPRING OF SERVICE BRAKE PART
RUECKSTELLFEDERKRAFT DES BETRIEBSBREMSTEILES
EFFORT DU RESSORT DE RAPPEL DU DISPOSTIF DU FREIN DE SERVICE
FORZA DELLA MOLLA DI RITORNO DELLA SEZIONE DI FRENO DI SERVIZIO

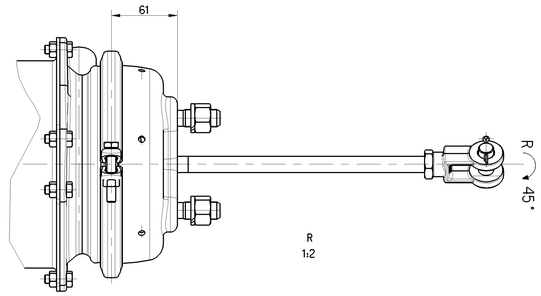

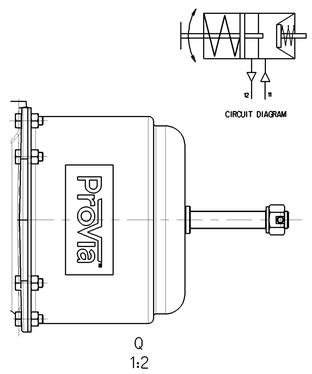

Ø14h6 0 -0.11

MEDIUM :	AIR
MEDIUM :	LUFT
FLUIDE :	AIR
FLUIDO :	ARIA

NOMINAL DIAMETER :
NENNWEITE : MIN Ø8.5
DIAMETRE NOMINAL :
DIAMETRO NOMINALE :

SW WIDTH ACROSS FLATS
SCHLUESSELWEITE
SURPLATS
LARGHEZZA IN CHIAVE

THERMAL RANGE OF APPLICATION :
THERMISCHER ANWENDUNGSBEREICH : -40°C...+80°C
GAMME D'APPLICATION THERMIQUE :
CAMPO TERMICO D'APPLICAZIONE :

PORT : SERVICE BRAKING SYSTEM, WORKING PRESSURE :
ANSCHLUSS : 11 BETRIEBSBREMSANLAGE, BETRIEBSDRUCK : Pe max. = 10 bar
ORIFICE : DISPOSITIF DE FREINAGE DE SERVICE, PRESSION D'UTILISATION :
ORIFIZIO : DISPOSITIVO DI FRENATURA DI SERVIZIO, PRESSIONE DI ESERCIZIO :
(TEMPORARILY :
(KURZZEITIG : Pe max. = 13 bar)
(DE COURTE DUREE :
(BREVE TEMPO SOLO :

PORT : SPRING BRAKE CYLINDER, WORKING PRESSURE :
ANSCHLUSS : 12 FEDERSPEICHERZYLINDER, BETRIEBSDRUCK : Pe max. = 8.5 bar
ORIFICE : CYLINDRE A RESSORT, PRESSION D'UTILISATION :
ORIFIZIO : CILINDRO A MOLLA, PRESSIONE DI ESERCIZIO :
(TEMPORARILY :
(KURZZEITIG : Pe max. = 11 bar)
(DE COURTE DUREE :
(BREVE TEMPO SOLO :

① DEFLECTION : AUSLENKUNG : DEFLEXION : DEVIAZIONE : max. 6° AT STROKE BEI HUB A COURSE A CORSA 0 mm

② OPEN BREATHER HOLE
OFFEN ATMUNGSBOHRUNG
OUVERT TROU RENIFLEUR
APERTO FORO RESPIRATORE

DELIVERY
ANLIEFERUNG
LIVRAISON
FORNITURA

[X] RELEASE POSITION
LOESESTELLUNG
POSITION DE DESSERRAGE
POSIZIONE DI RILASCIO

[ ] DRIVING POSITION
FAHRTSTELLUNG
POSITION DE MARCHE
POSIZIONE DI MARCIA

UNIT DRAWN WITH AIR APPLIED AT PORT 12
EINHEIT MIT LUFT APPLIED AT PORT GEZEICHNET 12
UNIDADE DESENHADO COM AIR APLICADA NA PORTA 12
UNITA ' DISEGNATA CON ARIA APPLICATO A PORTA 12

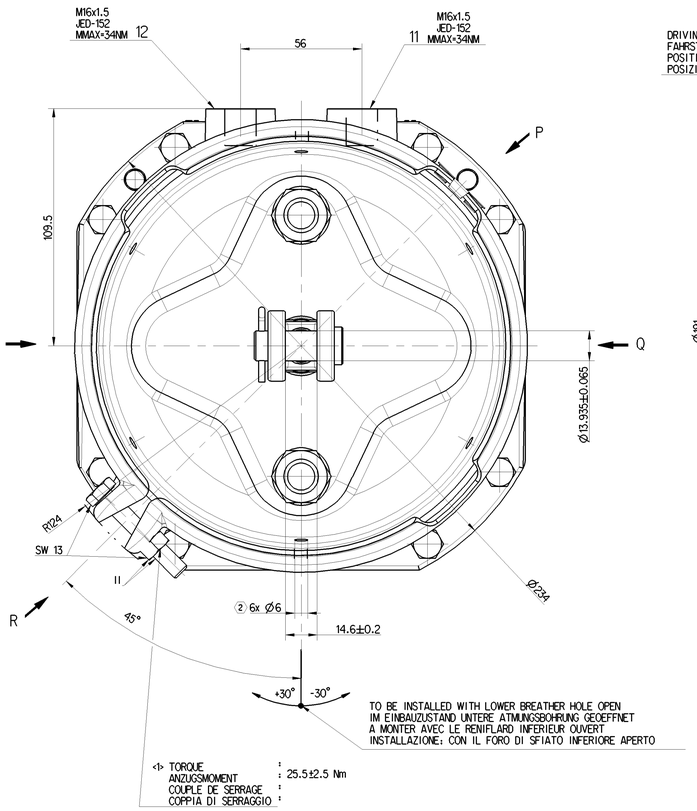

<1> TORQUE : ANZUGSMOMENT : COUPLE DE SERRAGE : COPPIA DI SERRAGGIO : 25.5±2.5 Nm

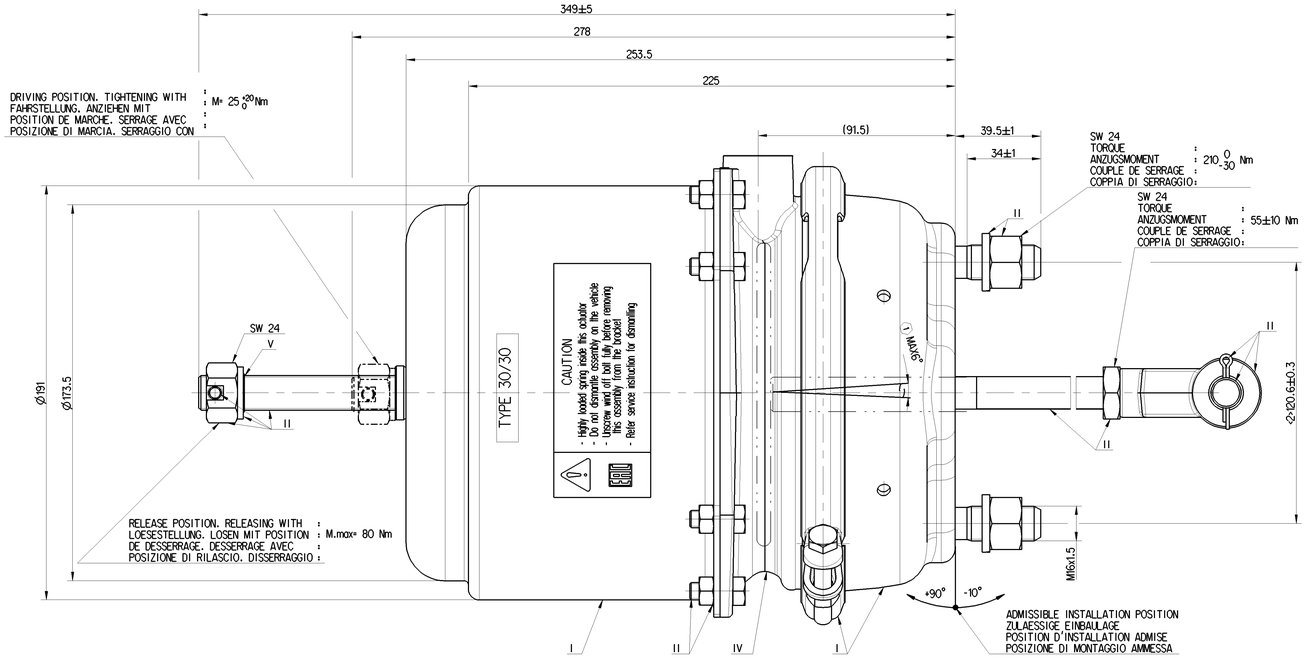

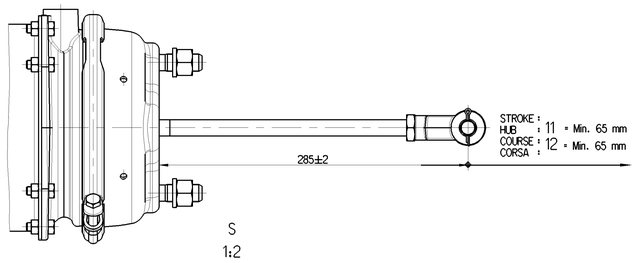

<1> SAFETY CHARACTERISTICS
SICHERHEITSMERKMALE
CARACTÉRISTIQUES DE SÉCURITÉ
CARATTERISTICHE DI SICUREZZA (▱ 1x)

<2> SIGNIFICANT CHARACTERISTICS
WESENTLICHE MERKMALE
CARACTÉRISTIQUES SIGNIFIANTES
CARATTERISTICHE SIGNIFICATIVE (▱ 1x)

General Specification: JED-334-1 , Size 150 14405 LP							
Further Technical Data: PRO 491 001 0							
Doc. Code: 035			Sheet: 1		Tot: 4		
General Tolerances JED-261							
		Range of Nominal Dimensions (in mm)					
Class	11	≥ 50	> 50 ≥ 180	> 180 ≥ 400	> 400		
Fine		0.5	1.0	1.5	2.0		
Medium	X	1.0	2.0	3.0	4.0	±3°	
Coarse		2.0	3.5	5.0	6.5		
Tapped Holes acc.: JED-152							
11 Tolerance Class Applied Crosshatched							

Copyright WABCO®

Date	Drawn	Signature
2018-03-26	Shanmugam	
Checked		
2018-03-26	Aswinkumar	
Appr.		
SURESH		

ProVia

SPRING BRAKE ACTUATOR CAM
30/30-65mm

Mass	Scale	Material No.	Date of first issue: 2018-03-26
13.065 kg	1:1 (2x1 x 1x2)	PRO 492 006 0	Doc.Code: 005 Language: ML Sheet: 1/1
Size	CAD System		
A 0	CREO		

ECN No.	Revision	Techn. Reg.	Replacement for
-	-	5380_AM	-

100mm

Tale Documento è la proprietà di la società, tale proprietà è protetta dalla legge. Non è permesso consegnare a terzi o copiare parti di questo documento, né utilizzare il contenuto o rendere noto ad altri, salvo autorizzazione espressa. Qualsiasi violazione comporta il risarcimento dei danni. Questo documento è proprietà della società che lo ha prodotto e non può essere usato per scopi diversi da quelli per i quali è stato consegnato. Questo documento non può essere riprodotto o trasmesso a terzi senza il consenso della società.
Copyright: This document and its contents are the property of the company that produced it. Copying, disclosure or use for purposes other than those for which it was delivered is not permitted without express authorization. Any violation will be prosecuted. This document is the property of the company that produced it and may not be used for purposes other than those for which it was delivered, nor may it be reproduced or transmitted to third parties without the consent of the company that produced it.