MATERIAL AND SURFACE PROTECTION		
I	AL	JED-029M1 / JED-259-3
II	PBT-GF black	JED-352-1
III	St	JED-051M4 / JED-739-3
IV	POM black	JED-005M1
V	NBR	JED-235
VI	AL	JED-077M1 / JED-007-1
VII	PET-GF black	JED-357-1
VIII	St	JED-048M1 / JED-731-6
IX	Ⓐ St	JED-051M1 / JED-739-3

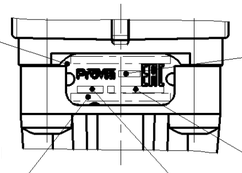

ProVia IDENTIFICATION NUMBER
ProVia TEILE NUMMER
NUMERO D'IDENTIFICATION ProVia
NUMERO D'IDENTIFICAZIONE

MANUFACTURING PLANT
PRODUKTIONSSTAETTE
LIEU DE FABRICATION
LUOGO DI FABRICAZIONE

ADJUSTED PRESSURE
EINGESTELLTER DRUCK
PRESSION ADJSTEE
PRESSIONE REGOLATION

WEEK / YEAR OF MANUFACTURE
FERTIGUNGSWOCHE / JAHR
SEMAINE / ANNEE DE FABRICATION
SETTIMANA / ANNO DELLA FABRICAZIONE

MAX. PERMISSIBLE PRESSURE:
MAXIMAL ZULAESSIGER DRUCK:
PRESSION MAXIMALE ADMISSIBLE:
MASSIMA PRESSIONE AMMISSIBILE: p_e max. = 20 bar

MEDIUM: AIR
MEDIUM: LUFT
FLUIDE: AIR
FLUIDO: ARIA

THERMAL RANGE OF APPLICATION:
THERMISCHER ANWENDUNGSBEREICH:
GAMME D' APPLICATION THERMIQUE:
CAMPO DI APPLICAZIONE TERMICA: -40°C ... +80°C

NOMINAL DIAMETER / NENNWEITE / DIAMETRE NOMINAL / DIAMETRO NOMINALE
SUPPLY: / BELUEFTUNG: / ALIMENTATION: / ALIMENTAZIONE: Ø10
EXHAUST: / ENTLUEFTUNG: / ECHAPPEMENT: / SCARICO: Ø4

INSTALLATION POSITION AS DRAWN:
EINBAULAGE WIE GEZEICHNET:
POSITION D' INSTALLATION SUIVANT DESSIN:
POSIZIONE DI MONTAGGIO COME DISEGNATO: ±45°

PROTECTED: / GESCHUETZT: / PROTEGES: / PROTETTI: ±90°

1= INLET PRESSURE:
EINGESTEUERTER DRUCK:
PRESSION D' ALIMENTATION:
PRESSIONE DI ALIMENTAZIONE: p_1 = 10 bar

2= DELIVERY PRESSURE
AUSGESTEUERTER DRUCK
PRESSION DELIVREE
PRESSIONE EROGATA

PRESSURE LIMITATION:
DRUCKBEGRENZUNG:
LIMITATION DE PRESSION:
LIMITAZIONE DELLA PRESSIONE: p_2 = 3.5 +0.3/-0 bar

PRESSURE LIMITATION DECREASE DURING CONSUMPTION:
VERRINGERUNG DER DRUCKBEGRENZUNG WAEHREND DES VERBRAUCHS:
DIMINUTION DE LA LIMITATION PENDANT LA CONSOMMATION:
RIDUZIONE DELLA LIMITAZIONE DURANTE IL CONSUMO: Δp max. = 0.4 bar

TORQUE FOR CONNECTIONS:
ANZUGSMOMENT FUER EINSCHRAUBSTUTZEN:
COUPLE DE SERRAGE DES RACCORDS:
COPPIA DI SERRAGGIO DEI RACCORDI: M22x1.5 : Mmax.=53 Nm

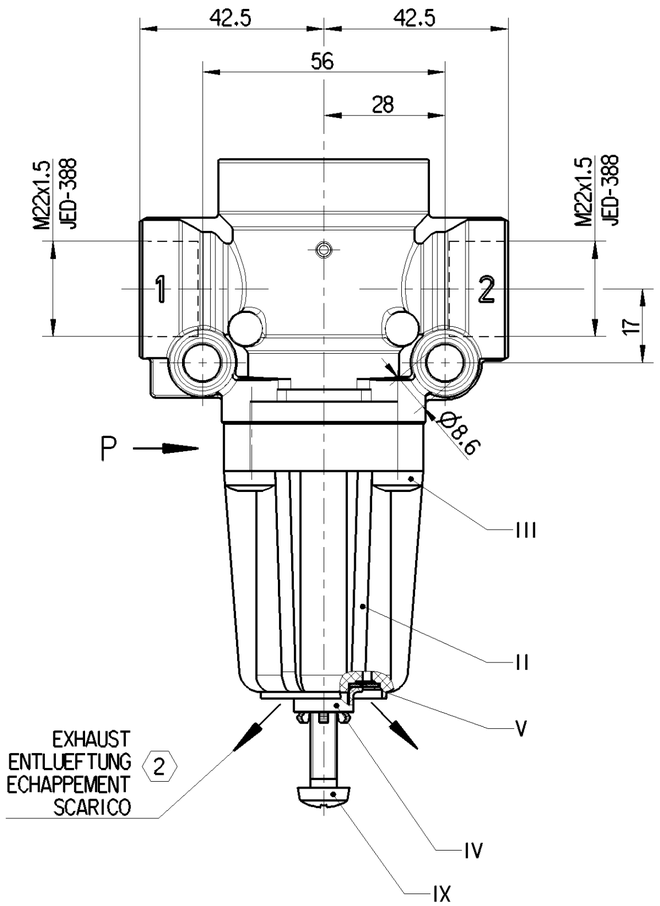

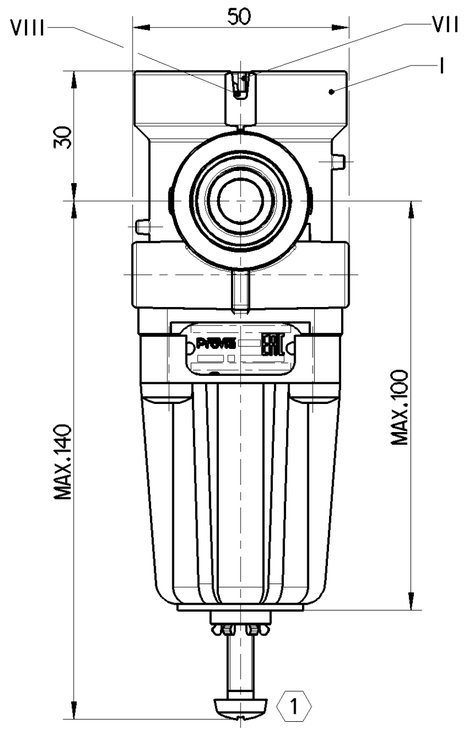

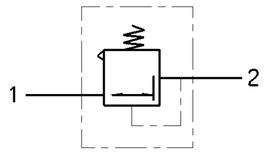

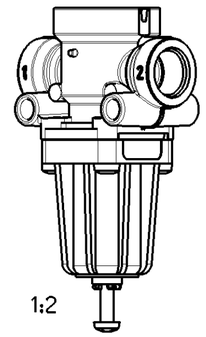

1 ADJUSTMENT MARKED WITH PAINT
EINSTELLUNG MIT LACK GEKENNZEICHNET
AJUSTAGE MARQUE AVEC VERNIS
REGOLAZIONE MARCATO CON VERNICE

2 EXHAUST FREE FROM PAINT
ENTLUEFTUNG FARBFREI
ECHAPPEMENT SANS PEINTURE
SCARICO SENZA VERNICE

IT IS FORBIDDEN TO ASSEMBLE THE PLV IF IT IS UNDERGONE A SHOCK BEFORE
ES IST VERBOTEN DEN PLV ZU MONTIEREN, WENN ER ZUVOR AUF DEN BODEN GEFALLEN IST
IL EST INTERDIT D'ASSEMBLER UN PLV SI IL A SUBI UN CHOCK AUPARAVANT
E VIETATO DI CONGEGNARE UN PLV SE A SUBITO UN URTO PRIMA

General Specification: JED-334-1 , Size ISO 14405 LP						
Further Technical Data: PRO 643 307 0 Ⓐ						
Doc. Code: 035		Sheet: 1 To 3				
General Tolerances JED-261						
		Range of Nominal Dimensions (± mm)				
Class	1)	≤ 50	> 50 ≤ 180	> 180 ≤ 400	> 400	∢
Fine		0.5	1.0	1.5	2.0	±3°
Medium	X	1.0	2.0	3.0	4.0	
Coarse		2.0	3.5	5.0	6.5	
Tapped Holes acc. JED-388						
1) Tolerance Class Applied Crossmarked						

Copyright WABCO®

Date	Signature
Drawn	
2019-10-10	Kolkowski
Checked	
2019-10-10	Pawlowski
Expert	
Kolkowski	

ProVia

PRESSURE LIMITING VALVE
DRUCKBEGRENZUNGSVENTIL
VALVE DE LIMITATION DI PRESSION
VALVOLA LIMITATRICE DI PRESSIONE

Mass	Scale	Material No.	Date of first issue: 2019-05-27
0.388 KG	1:1 (1:2)	PRO 643 325 0	Doc.Code 005 / Language ML / Sheet 1/1
Size A 2	CAD System CREO		

ECN-No.	Revision	Techn. Resp.	Replacement for
502703	2 x A	5160_AM	-

100mm

Non è permesso consegnare a terzi o riprodurre questo documento, né utilizzarne il contenuto o renderlo comunque noto a terzi senza autorizzazione esplicita. Ogni infrazione costituirà un evidente abuso e comporterà il risarcimento dei danni subiti. E' fatta riserva di tutti i diritti derivanti da brevetti o modelli.

Copying of this document and giving it to others and the use or communication of the contents thereof, are forbidden without express authority. Contravention of this restriction will constitute an evident abuse and result in a liability to the payment of damages. All rights are reserved in the event of the grant of patent or registration of a utility model or design. This document is the subject of copyright.

Toute Communication ou reproduction de ce document, toute exploitation ou communication de son contenu sont interdites, sauf autorisation expresse. Tout manquement à cette règle constitue un abus évident et expose son auteur au versement de dommages et interêts. Tous droits de propriété industrielle réservés, notamment en matière de brevets et de modèles.

Weitergabe sowie Vervielfältigung dieser Unterlage, Verwertung und Mitteilung ihres Inhalts nicht gestattet, soweit nicht ausdrücklich zugestanden. Zuwiderhandlungen stellen einen offensichtlichen Mißbrauch dar und verpflichten zu Schadenersatz. Alle Rechte fuer den Fall der Patenterteilung oder Gebrauchsmuster-Eintragung vorbehalten.

dnu, PR0643325O_____005 / Version: - 3 / state: Approved / mdi, PR0643325O_____A02