# SUPAPA FRÂNEI DE MÂNĂ (961 723/724 XXX 0)

WABCO a luat la cunoştinţă cazurile de funcţionare necorespunzătoare a supapelor frânelor de mână WABCO care au avut ca rezultat blocarea nesigură în poziţia de parcare.

## DESCRIERE

WABCO a primit un număr mic de rapoarte privind supapele frânelor de mână echipate cu tehnologie „PUNCT DE PRESIUNE” şi „OPRIRE”, în cazul cărora maneta nu a fost blocată în siguranţă în poziţia de parcare. În unele cazuri, cauza principală identificată de WABCO a fost o manipulare necorespunzătoare a supapei frânei de mână şi, în alte cazuri, uzura excesivă sau deteriorarea componentelor interioare cauzată de utilizarea necorespunzătoare a supapei frânei de mână pe o perioadă mai lungă de timp.

În aceste condiţii, o blocare sigură a mânerului în poziţia de parcare nu poate fi garantată şi frâna de parcare a vehiculului poate fi eliberată în mod neintenţionat.

Neatenţia utilizatorului la acţionarea frânei de parcare poate duce la o situaţie în care maneta este cuplată necorespunzător. Manevrarea greşită în timpul operaţiunii de cuplare sau de eliberare poate duce la deteriorarea componentelor interioare.

Exemple de utilizări necorespunzătoare care pot duce la creşterea uzurii, a deformării sau la deteriorarea componentelor interioare:

-ridicarea neaxială sau parţială a mânerului în timpul funcţionării (consultaţi figurile de mai jos)

-suprasarcină / forţă laterală excesivă aplicată în timpul utilizării mânerului

## RECOMANDARE

Prin urmare, WABCO recomandă insistent creşterea gradului de conştientizare a clienţilor care utilizează supapa frânei de mână echipată cu tehnologie „PUNCT DE PRESIUNE” şi „OPRIRE” (consultaţi schemele de mai jos) în ceea ce priveşte importanţa unei utilizări corespunzătoare.

În cazul în care utilizatorul detectează în orice moment o anomalie a funcţiei de blocare (de exemplu, mişcare neuniformă, frecare crescută, joc etc.), WABCO recomandă înlocuirea unei astfel de supape a frânei de mână cu funcţionare necorespunzătoare.

Fig. 1. Tehnologii WABCO HBV

### HBV cu tehnologie „OPRIRE” şi „PUNCT DE PRESIUNE” – comparaţie soluţii

**Tehnologie „PUNCT DE PRESIUNE”** **Tehnologie „OPRIRE”**

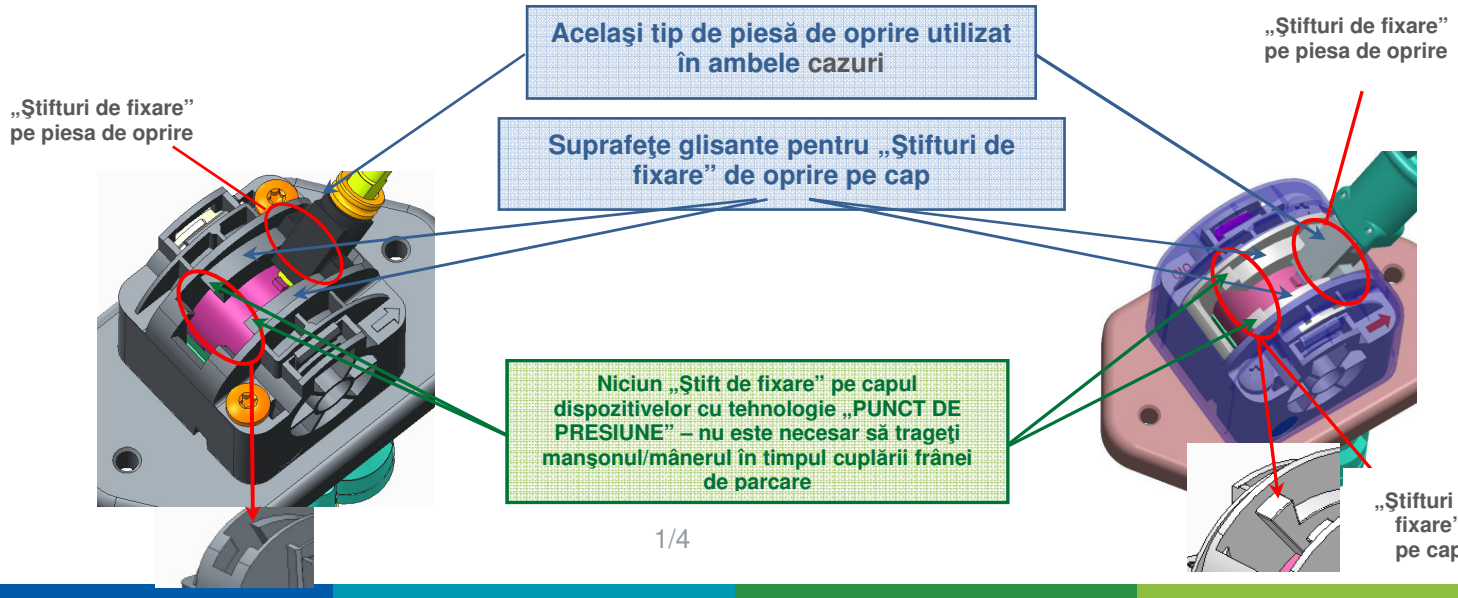


© 2020 WABCO Toate drepturile rezervate.

## SUPAPELE FRÂNEI DE MÂNĂ WABCO POSIBIL AFECTATE

Supapele frânei de mână enumerate mai jos (în principal din gamele 961 723/724 xxx 0) fac obiectul acestui raport privind produsul (consultaţi tabelul)

Tabelul 1: Numere de piesă

| | | | | | | |
|---|---|---|---|---|---|---|
| 100306460 | 9611700550 | 9617230267 | 9617230690 | 9617231237 | 9617231720 | 9617241070 |
| 4006075770 | 9611700560 | 9617230270 | 9617230700 | 9617231240 | 9617231730 | 9617242000 |
| 4006512700 | 9611700600 | 9617230280 | 9617230710 | 9617231250 | 9617232000 | 9617242010 |
| 8840075160 | 9611700750 | 9617230290 | 9617230720 | 9617231260 | 9617232007 | 9617242040 |
| 8840075300 | 9617230002 | 9617230300 | 9617230730 | 9617231270 | 9617232010 | 9617242050 |
| 8840075310 | 9617230010 | 9617230310 | 9617230740 | 9617231300 | 9617232017 | 9617242070 |
| 8840150390 | 9617230012 | 9617230320 | 9617230750 | 9617231320 | 9617232030 | 9617242080 |
| 8840151470 | 9617230017 | 9617230330 | 9617230760 | 9617231340 | 9617232037 | 9617242090 |
| 8840152800 | 9617230020 | 9617230340 | 9617230810 | 9617231360 | 9617232040 | 9617242100 |
| 8840152810 | 9617230027 | 9617230360 | 9617230820 | 9617231370 | 9617232050 | 9617242110 |
| 8840153080 | 9617230030 | 9617230370 | 9617230850 | 9617231380 | 9617232080 | 9617242120 |
| 8840155450 | 9617230040 | 9617230380 | 9617230860 | 9617231390 | 9617232090 | 9617242130 |
| 8840155470 | 9617230042 | 9617230390 | 9617230920 | 9617231400 | 9617232100 | 9617242140 |
| 8840155490 | 9617230050 | 9617230400 | 9617230930 | 9617231430 | 9617232120 | 9617242150 |
| 8840156790 | 9617230050 | 9617230410 | 9617231000 | 9617231440 | 9617232127 | 9617242160 |
| 8840160320 | 9617230052 | 9617230420 | 9617231007 | 9617231450 | 9617232130 | 9617242170 |
| 8840160330 | 9617230057 | 9617230430 | 9617231020 | 9617231470 | 9617232140 | 9617242240 |
| 8840160340 | 9617230070 | 9617230440 | 9617231040 | 9617231490 | 9617232150 | 9617242250 |
| 8840160350 | 9617230080 | 9617230470 | 9617231047 | 9617231500 | 9617232160 | 9617242330 |
| 8840160360 | 9617230082 | 9617230490 | 9617231060 | 9617231510 | 9617232170 | 9617247000 |
| 8840160370 | 9617230090 | 9617230500 | 9617231067 | 9617231520 | 9617232250 | 9617247950 |
| 8840160380 | 9617230092 | 9617230510 | 9617231070 | 9617231530 | 9617232260 | 9617247960 |
| 8840161610 | 9617230097 | 9617230520 | 9617231077 | 9617231540 | 9617232270 | 9617249252 |
| 8840162710 | 9617230107 | 9617230530 | 9617231080 | 9617231550 | 9617236112 | 9617249262 |
| 8840185520 | 9617230110 | 9617230540 | 9617231087 | 9617231560 | 9617239202 | 9617249272 |
| 8840185530 | 9617230120 | 9617230550 | 9617231090 | 9617231570 | 9617239222 | PRO6450000 |
| 8840559990 | 9617230140 | 9617230560 | 9617231100 | 9617231580 | 9617239232 | PRO6450010 |
| 8840568680 | 9617230150 | 9617230570 | 9617231110 | 9617231590 | 9617239302 | PRO6450020 |
| 8840583810 | 9617230160 | 9617230580 | 9617231120 | 9617231620 | 9617239312 | PRO6450030 |
| 8845025070 | 9617230170 | 9617230590 | 9617231150 | 9617231630 | 9617239620 | PRO6450040 |
| 8845025210 | 9617230190 | 9617230640 | 9617231160 | 9617231640 | 9617239622 | PRO6450050 |
| 9611700000 | 9617230210 | 9617230650 | 9617231170 | 9617231650 | 9617241020 | PRO6450060 |
| 9611700010 | 9617230220 | 9617230660 | 9617231180 | 9617231660 | 9617241030 | PRO6450070 |
| 9611700020 | 9617230230 | 9617230670 | 9617231200 | 9617231670 | 9617241040 | PRO6450080 |
| 9611700030 | 9617230250 | 9617230680 | 9617231220 | 9617231680 | 9617241050 | PRO6450090 |
| 9611700040 | 9617230260 | 9617230690 | 9617231230 | 9617231690 | 9617241060 | |

© 2020 WABCO Toate drepturile rezervate.

Fig.2 Manevrarea corespunzătoare a supapei frânei de mână

## HBV cu tehnologie de „OPRIRE” – descriere activare

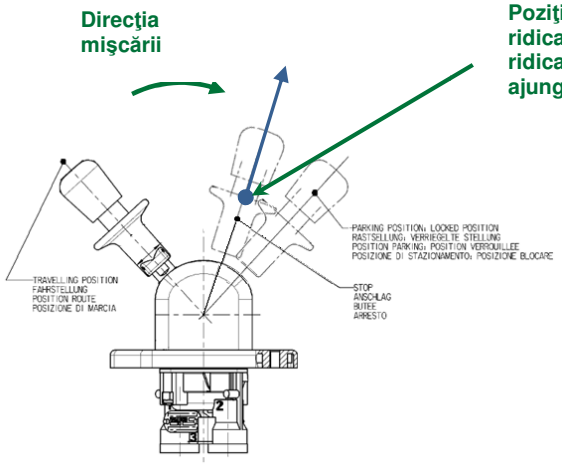


**Poziţia de OPRIRE – după o mişcare de 60 de grade, este necesară ridicarea axială a manşonului/mânerului (manşonul/mânerul trebuie ridicat pentru a decupla „ştifturile de fixare” prezente pe cap) pentru a ajunge în poziţia de blocare.**

**Ridicarea neaxială sau parţială a manşonului / mânerului sau ridicarea la suprasarcină / suprasarcină laterală aplicată pe mâner va duce la o uzură / deformare crescută / ruperea „ştifturilor de fixare” de pe cap şi / sau a piesei de oprire. Mânerul trebuie deplasat complet până la capătul cursei înainte de eliberarea manşonului / mânerului.**

| |
|---|
| POZIŢIA DE MERS |
| POZIŢIA DE PARCARE, POZIŢIA BLOCATĂ |
| OPRIRE |

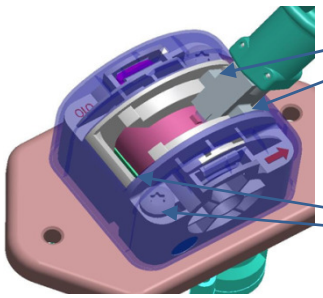


## HBV cu tehnologie de „OPRIRE” – descriere eliberare

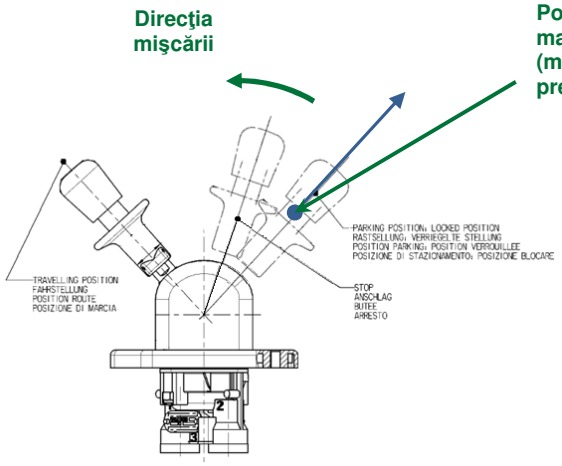


**Poziţia de PARCARE/BLOCARE – este necesară ridicarea axială a manşonului / mânerului pentru a elibera mânerul din poziţia de blocare (manşonul/mânerul trebuie ridicat pentru a decupla „ştifturile de fixare” prezente pe cap).**

**Ridicarea neaxială sau parţială a manşonului / mânerului sau ridicarea la suprasarcină / suprasarcină laterală aplicată pe mâner va duce la o uzură / deformare crescută / ruperea „ştifturilor de fixare” de pe cap şi / sau a piesei de oprire.**

| |
|---|
| POZIŢIA DE MERS |
| POZIŢIA DE PARCARE, POZIŢIA BLOCATĂ |
| OPRIRE |

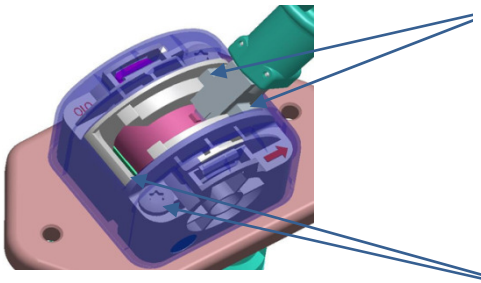


© 2020 WABCO Toate drepturile rezervate.

## HBV cu tehnologie „PUNCT DE PRESIUNE” – descriere activare

**Direcţia mişcării**

**Poziţie PUNCT DE PRESIUNE – după o mişcare de aproximativ 67 de grade, este necesară o forţă de tragere mai mare pentru a depăşi „punctul de presiune” şi a ajunge în poziţia de blocare (nu este permisă ridicarea manşonului/mânerului).**

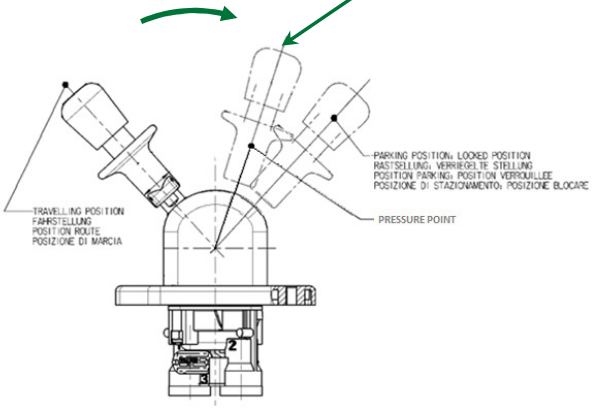


| |
|---|
| POZIŢIA DE MERS |
| POZIŢIA DE PARCARE, POZIŢIA BLOCATĂ |
| PUNCT DE PRESIUNE |

**Ridicarea manşonului / mânerului va duce la un risc crescut de blocare nesigură în poziţia de parcare. Mânerul trebuie mişcat „uşor” şi complet până la capătul cursei, fără a-l ridica.**

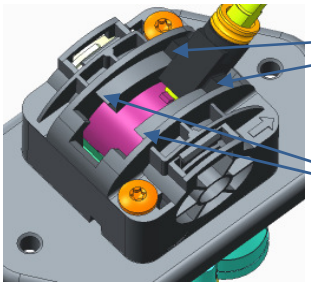

**„Ştifturi de fixare” pe piesa de oprire**

**„Margini de blocare” pe cap**

## HBV cu tehnologie „PUNCT DE PRESIUNE” – descriere eliberare

**Direcţia mişcării**

**Poziţia de PARCARE/BLOCARE – tragerea manşonului/mânerului este necesară pentru a elibera mânerul din poziţia de blocare**

**(Manşonul/mânerul trebuie ridicat pentru a depăşi „marginile de blocare” de pe cap).**

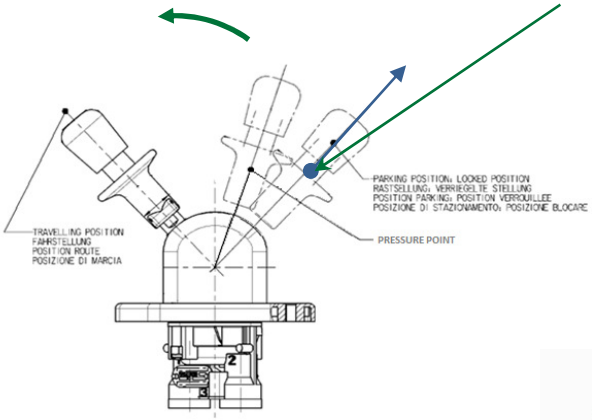


| |
|---|
| POZIŢIA DE MERS |
| POZIŢIA DE PARCARE, POZIŢIA BLOCATĂ |
| PUNCT DE PRESIUNE |

**Ridicarea parţială a manşonului / mânerului sau ridicarea la suprasarcină / suprasarcină laterală aplicată pe mâner va duce la o uzură / deformare crescută / ruperea „ştifturilor de fixare” de pe piesa de oprire sau la uzura / deformarea crescută a „marginilor de blocare” de pe cap.**

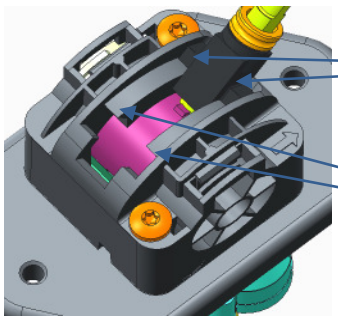

**„Ştifturi de fixare” pe piesa de oprire**

**„Margini de blocare” pe cap**

© 2020 WABCO Toate drepturile rezervate.