# TailGUARD™ PARA SEMIRREBOQUES

## TailGUARD™ Configurações

TailGUARDLight™

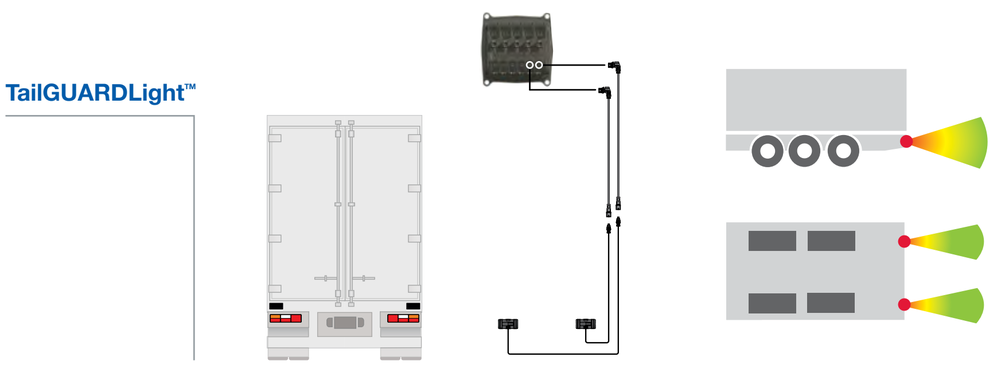

TailGUARDRoof™

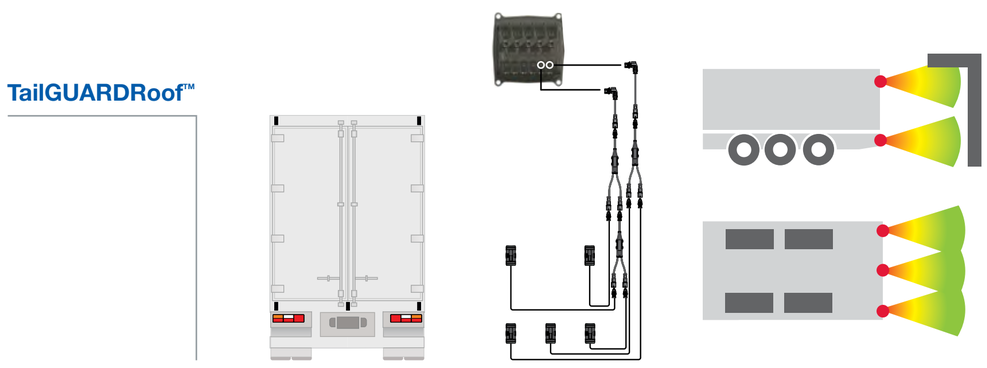

TailGUARD™

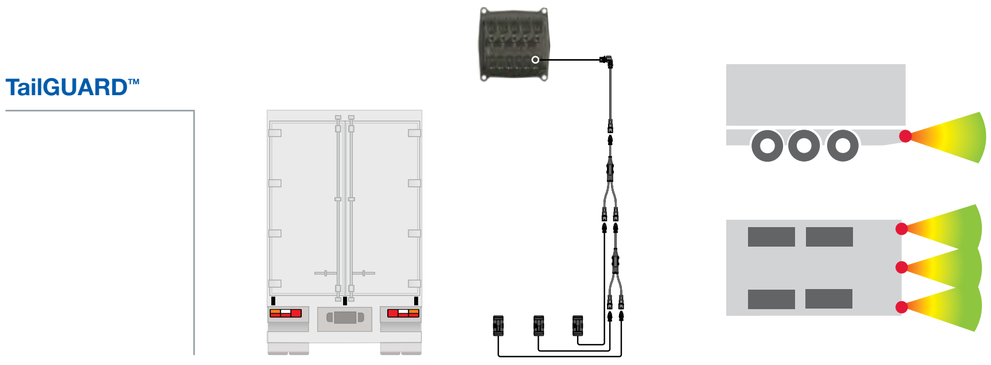

TailGUARDMAX™

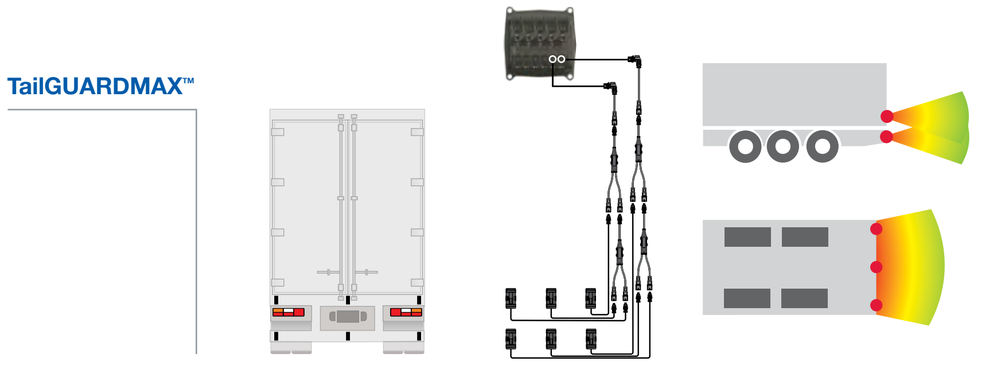

Imagens meramente ilustrativas

## Conceito de tomadas e cabos

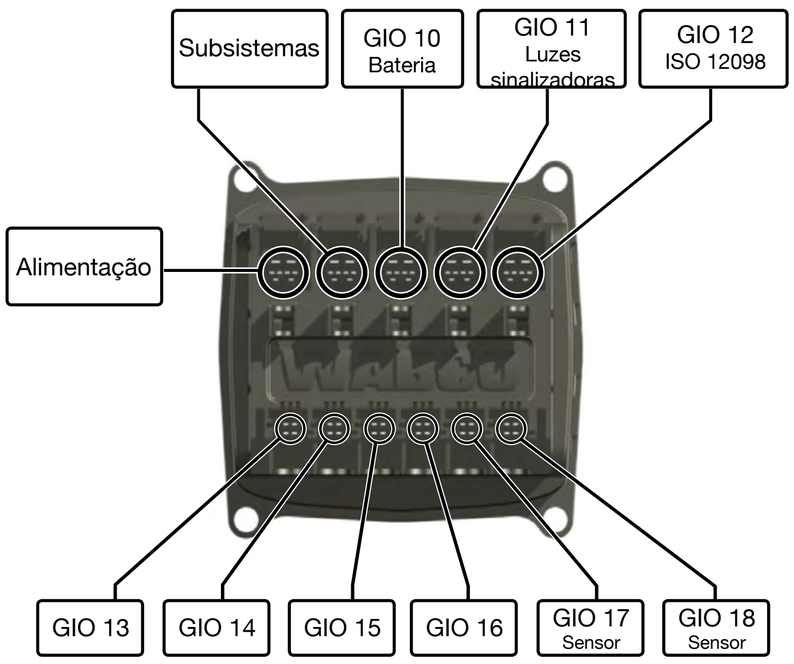


Cabo para alimentação

449 303 ... 0

Cabo do sensor LIN ultrassônico

449 806 ... 0

Cabo de extensão



449 720 ... 0
449 747 ... 0
449 746 ... 0

Cabo distribuidor

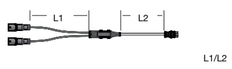


894 600 024 0 0,15/0,15 m

Cabo universal (ISO 12098)

449 908 ... 0

Cabo para bateria TEBS-E

449 807 ... 0

Cabo de alimentação para bateria TEBS-E

449 808 ... 0

Bateria para distribuição

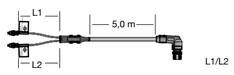


449 803 ... 0

Cabo SmartBoard

449 906 ... 0

Cabo telemático

449 907 ... 0

Cabo para controle remoto

449 602 ... 0

Cabo de caixa de controle

449 603 ... 0

Cabo SmartBoard e IVTM

449 925 ... 0

Cabo para controle remoto SmartBoard e ECAS

449 926 ... 0

## Funções do controle remoto do semirreboque

O controle remoto do semirreboque é instalado entre o terminal 30 e o terra na caixa de fusíveis do caminhão. Se o sinal de comunicação da linha elétrica não ativar, a distância entre o controle remoto do semirreboque e o terminal 30 deve ser alargada por um cabo (1.5 – 4.0m/4mm²) para desacoplar o sinal de comunicação da linha elétrica.

**Luzes de informação**

- Indicador de desgaste do Freio
- Imobilizador ligado/desligado
- Alerta sobre a pressão nos pneus
- Marcha ré selecionada
- Visualização de obstáculos
- Indicador de tecla pressionada
- Botões de funções programáveis

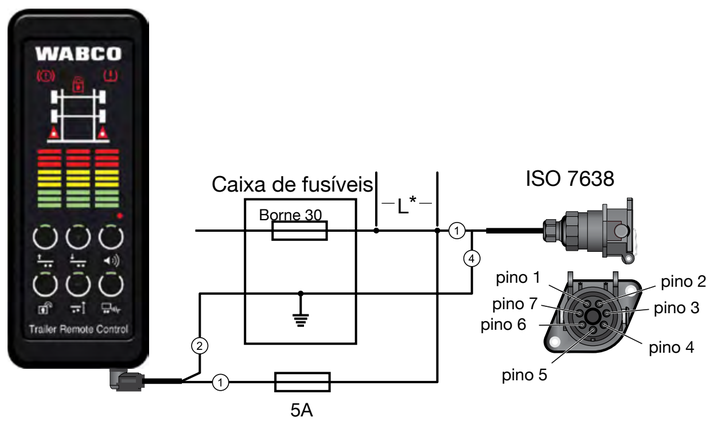


- Auxilio à tração
- Auxiliar para manobras
- Nível de condução II/I
- Elevar/Baixar eixo com suspensor
- Freio finalizador
- Inclinação
- Elevar ECAS
- Baixar ECAS
- Nível de descarga
- Imobilizador ligado/desligado
- TailGUARD ligado/desligado
- Volume

## Cablagem ISO 12098

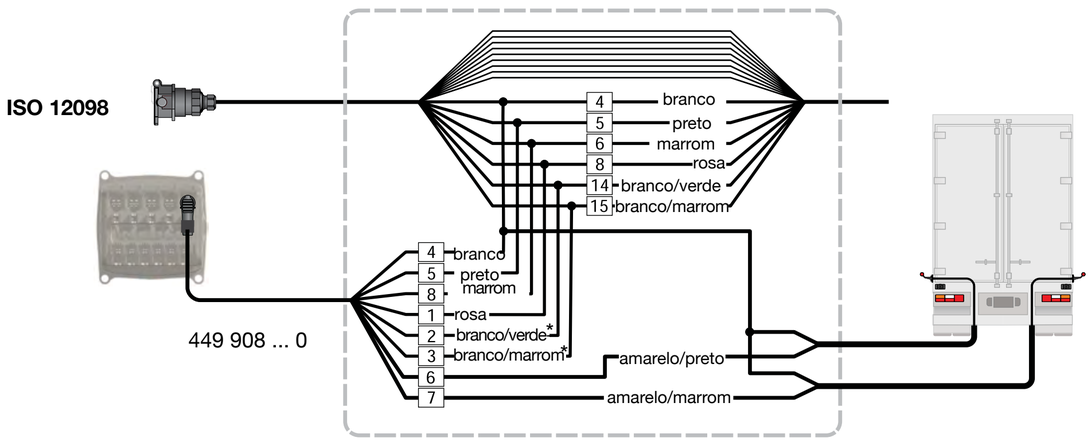


| | PINO GIO12 | Cor de cabo ISO 4141 | PINO ISO 12098 | Terminal |
|---|---|---|---|---|
| Luz de marcha a ré | 1 | rosa | 8 | L |
| CAN-High (opcional) | 2 | branco/verde | 14 | |
| CAN-Low (opcional) | 3 | branco/marrom | 15 | |
| Terra comum | 4 | branco | 4 | 31 |
| Luz traseira esquerda | 5 | preto | 5 | 58L |
| Luz de marcador lateral desligada da esquerda | 6 | amarelo/preto | | |
| Luz de marcador lateral desligada da direita | 7 | amarelo/marrom | | |
| Luz traseira ligada da direita | 8 | marrom | 6 | 58R |

TailGUARD™ apoia o motorista e não retira a responsabilidade de conduzir cuidadosa e lentamente.

A travagem automática e o controle remoto do semirreboque requerem o modulador premium semirreboque EBS E versão 2 ou superior.

TailGUARD™ pode ser reequipado em semirreboques existentes, sem travagem automática e sem controle remoto do semirreboque.

WABCO

© 2014 WABCO Holdings Inc. Todos os direitos reservados / 11.2014, Nr. 815 340 210 3